Inbouw

Collectie 2025

6th sense

Whirlpool

SENSING WHAT MATTERS

Inhoud

De nieuwe W Collection	4
W11 Collection	38
W7 Collection	43
W5 Collection	54
Actual Collection	66
Kookplaten	74
Afzuigkappen	114
Koelen	134
Vaatwassen	162
Wassen	186
Inbouwschema's	194

De nieuwe **W Collection**

Ontworpen voor jouw welzijn

Bekend om zijn hoogwaardige apparaten die zorgvuldig vakmanschap combineren met doordacht design, nodigt Whirlpool je uit in een ruimte waar schoonheid in al haar vormen te ontdekken is: de keuken.

De nieuwe **W Collection** Kitchen Suite van Whirlpool onthult de schoonheid van intuïtieve oplossingen voor thuis. Dankzij innovatieve en intelligente functies worden dagelijkse taken eenvoudiger en zijn perfecte resultaten gegarandeerd. Zo kun jij je tijd en energie richten op wat echt belangrijk is.

Met een elegant design dat naadloos in elk interieur past, voegt de verfijnde **W Collection** Kitchen Suite een vleugje elegantie toe aan je keuken, waar culinaire precisie samenkomt met gemoedsrust.

De schoonheid van het voldoen aan al je wensen.

De nieuwe **W Collection** Kitchen Suite is een complete reeks verfijnde apparaten, ontworpen om verwachtingen te overtreffen en aan al jouw behoeften te voldoen.
Met een nieuwe lijn ovens, compacte ovens met microgolffunctie en inductiekookplaten biedt deze uitgebreide collectie hoogwaardige producten uitmuntende prestaties en intuïtieve oplossingen voor ruimtebeheer, om je dagelijkse leven te vereenvoudigen.

De schoonheid van naadloos design en moeiteloze installatie.

Alle apparaten kunnen eenvoudig in elke ruimte worden geïnstalleerd, wat zorgt voor een prachtig uiterlijk in elke keuken. Het minimalistische design past zich moeiteloos aan diverse stijlen aan en geeft elke ruimte een elegante en verfijnde uitstraling.

6TH SENSE *technologie*

Het gevoel van welzijn.

De kenmerkende ***6TH SENSE*** technologie is de drijvende kracht achter elk Whirlpool-apparaat en helpt je je dagelijkse leven te vereenvoudigen en je welzijn thuis te verbeteren.

De innovatieve ***6TH SENSE*** technologie in al onze apparaten zorgt voor een **superieure bediening en intelligente assistentie**. Geef je huishoudelijke **taken uit handen** en bereik moeiteloos een onberispelijk resultaat.

Dankzij ***6TH SENSE*** maak je het leven thuis makkelijker en voer je alledaagse taken uit met precisie en gemak. Zo hou je tijd over voor wat echt belangrijk is.

Intelligente assistentie en geavanceerde prestaties, ontworpen voor jouw welzijn.

6TH SENSE begrijpt jouw behoeften en helpt de hoogwaardige Whirlpool-apparaten om moeiteloos de uitzonderlijke resultaten te leveren die je verwacht.

Stap-voor-stap recepten tot in de perfectie bereid, nauwkeurige detectie van de temperatuur tot in de kern van je gerecht of de nieuwe automatische temperatuurregeling op onze kookplaten: ***6TH SENSE*** neemt je werk uit handen.

De nieuwe
W Collection Oven

De schoonheid van koken met precisie.

Het hart van de nieuwe **W Collection** Oven is de belofte van moeiteloos precisiekoken. Geavanceerde functies aangedreven door ***6TH SENSE*** helpen je de juiste keuzes maken voor consistente resultaten.

Belangrijkste kenmerken

Kerntemperatuurmeter

De ***6TH SENSE*** kerntemperatuurmeter blijft altijd rechtop staan en biedt maximale precisie met minimale inspanning.
De thermometer meet en controleert intuïtief de temperatuur in de kern van je gerecht tijdens het kookproces. Naast vast voedsel gebruik je de kerntemperatuurmeter **nu ook voor gerechten op basis van vloeistof**, zoals cake of brood.

Selecteer in het speciale programma tot **29 recepten**, precies zoals jij ze lekker vindt.

VAST VOEDSEL			VOEDSEL OP BASIS VAN VLOEISTOF		
Vlees	Gevogelte	Vis	Cake en quiche	Brood	Ovengerechten & lasagne

Steam*Sense+*

De complete stoomfunctie laat je **koken met 100% stoom**, voor gezonde maaltijden, mals en sappig vanbinnen. De oven houdt de temperatuur onder 100°C tijdens het hele kookproces om zowel de ideale vochtigheidsgraad van het voedsel als de voedingseigenschappen te behouden. Voor consistente, onberispelijke resultaten. De intuïtieve **lade voor watertoevoer is volledig te verwijderen** voor een snelle reiniging.
Ideaal voor gestoomde vis, zeevruchten, groenten, gevogelte, fruit, eieren en rijst.

Active Steam *Control*

Deze ***6TH SENSE*** sensor bewaakt en regelt het vochtniveau tijdens het hele kookproces om ervoor te zorgen dat je gerechten perfect worden bereid, ook als je bijvoorbeeld de deur even opent.

Bekijk de productpagina om te zien welke functies beschikbaar zijn op een specifiek apparaat.

Steam*Sense*

Het koken van smakelijke maaltijden met stoom wordt een fluitje van een cent **met drie verschillende stoomniveaus** om uit te kiezen - 25%, 50% en 75% - voor consistente, heerlijke resultaten. De **intuïtieve lade** voor watertoevoer is altijd snel en eenvoudig te vullen.

Niveau 1 - stoom 25%
Voor zoete en hartige baksels.

Niveau 2 - stoom 50%
Voor geroosterd gevogelte, vlees, aardappelen en gevulde groenten.

Niveau 3 - stoom 75%
Voor geroosterde vis.

Sous-vide

Behoudt aroma, smaak en voedingsstoffen met ***sous-vide*** koken. Een technologie waarmee je gevacumeerd voedsel langzaam gaart in een ovenruimte met stoom. Ervaar de **exquise malsheid** van zachtgegaard (rund)vlees, vis, groenten of fruit. De oven geeft je de beste instellingen aan de hand van het type gerecht.

Air*Fry*

Een speciale functie om een grote verscheidenheid aan voedsel te bereiden, van frietjes en kipnuggets tot groenten - **tot 50% minder vet*** in vergelijking met traditioneel frituren. Dankzij de precieze circulatie van hete lucht in combinatie met een speciale, afwasbare schaal zijn knapperige, smakelijke resultaten gegarandeerd.

Bekijk de productpagina om te zien welke functies beschikbaar zijn op een specifiek apparaat.

*Gebaseerd op de resultaten van externe, gecertificeerde laboratoria. Diepvries-friet gebakken met de ***Air****Fry*-functie zonder toevoeging van olie vergeleken met traditioneel frituren met frituurvet. Resultaten van de ***Air****Fry* functie verschillen afhankelijk van het soort voedsel en de toevoeging van olie.

6TH SENSE *Menu - Automatische recepten*

Maak van bakken een moeiteloze ervaring dankzij het ***6TH SENSE*** menu met ***automatische recepten***. Kies uit verschillende volautomatische recepten en laat de oven automatisch de functie, temperatuur en tijd instellen. Om een persoonlijk tintje toe te voegen pas je de gewenste gaarheid of bruiningsgraad aan.

Automatische recepten zijn er voor bijvoorbeeld lasagne, vlees, vis, groenten en zoete of hartige baksels.

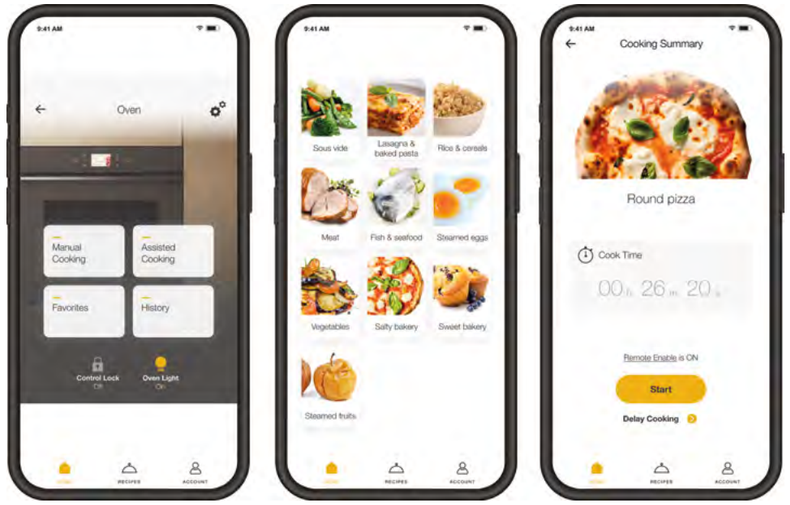

Bekijk de productpagina om te zien welke functies beschikbaar zijn op een specifiek apparaat.

Pizza 310°C

Pizza 310 °C

Pizza's bakken zonder speciale accessoires. De oven bereikt een temperatuur van 310 °C voor **knapperige resultaten in minder dan 10 minuten***.

Cook4

Cook4

De ***Cook****4* functie biedt een opmerkelijk niveau van flexibiliteit waarmee **je tot vier gerechten tegelijk bereidt** zonder dat smaken of aroma's vermengen.
Het krachtige verwarmingselement en de ventilator werken samen om de overruimte gelijkmatig te verwarmen en de lucht steeds opnieuw te gebruiken - voor gelijkmatige resultaten en een besparing van energie.

Dual Clean

Twee slimme zelfreinigingsopties maken het schoonmaken van de oven een fluitje van een cent. ***Smart****Clean* werkt met stoom en maakt vuil en achtergebleven restjes zacht. Zo veeg je ze moeiteloos weg. ***Pyrolyse*** gebruikt een hoge temperatuur om vet en restjes te veranderen in as dat gemakkelijk kan worden verwijderd.

Bekijk de productpagina om te zien welke functies beschikbaar zijn op een specifiek apparaat.

*Pizza met een diameter van 30 cm.

Afwerking

Stardust Matte

Zwart

Stardust Glossy

Roestvrijstaal

Display

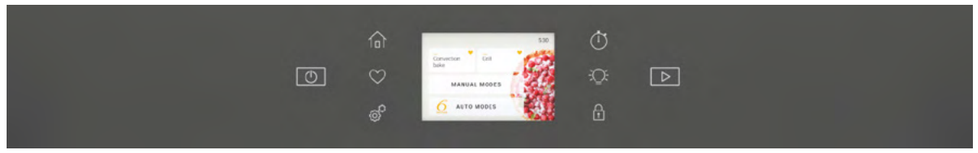

3,5 inch TFT display

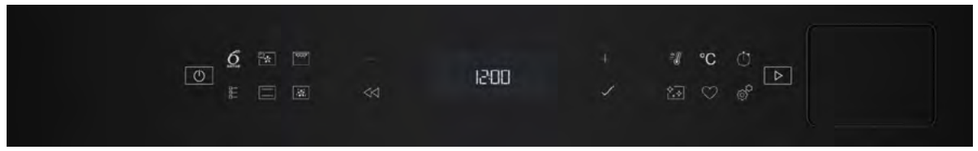

LED-display

LCD-touch met praktische draaiknop

Bekijk de productpagina om te zien welke functies beschikbaar zijn op een specifiek apparaat.

Horizontale opstelling 60 cm

Verticale opstelling 60 cm

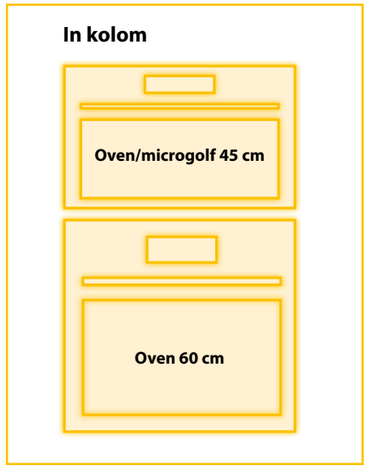

Kies je ideale opstelling

Horizontale opstelling 60 cm | *Oven + Compacte Oven + Warmhoudlade*

Horizontale opstelling 60 cm | *Oven + Wijnkoeler 45 cm + Warmhoudade*

Bekijk de productpagina om te zien welke functies beschikbaar zijn op een specifiek apparaat.

Horizontale opstelling 60 cm | *Oven + Wijnkoeler 45 cm + Lade*

Verticale opstelling 60 cm | *Oven + Compacte Oven*

Assortiment

	Core+ W7	Premium W7 Stardust Glossy	Premium+ W11 Stardust Matte
Kerntemperatuurmeter	■	■	■
***Steam**Sense+*		■	■
Active Steam Control		■	■
Sous-vide		■	■
***Steam**Sense*	■	■	■
Cook4	■	■	■
***Air**Fry*	■	■	■
***6TH SENSE** Menu - Automatische recepten*	■	■	■
Pizza 310 °C	■	■	■

De Compacte oven met microgolf uit de nieuwe **W Collection**

De schoonheid van volop ruimte

De nieuwe **W Collection** 3-in-1 compacte oven is gebouwd op de basis van intuïtieve en flexibele oplossingen.
Hij biedt **alles dat je nodig hebt in slechts 45 cm**: van traditionele bakfuncties, tot microgolf en stoom. Ontworpen voor maximale mogelijkheden in een compact apparaat.

Belangrijkste kenmerken

***Steam**Sense+*
De complete stoomfunctie laat je koken met **100% stoom**, voor gezonde maaltijden, mals en sappig vanbinnen. De oven houdt de temperatuur onder 100°C tijdens het hele kookproces om zowel de ideale vochtigheidsgraad van het voedsel als de voedingseigenschappen te behouden. Voor consistente, onberispelijke resultaten. De intuïtieve lade **voor watertoevoer** is volledig te verwijderen voor een snelle reiniging. Ideaal voor gestoomde vis, zeevruchten, groenten, gevogelte, fruit, eieren en rijst.

52L CAVITY

*Inhoud **52 liter***
Groot compartiment verzekert je van **voldoende ruimte** voor elke bereiding.

Cook3

***Cook**3*
Een snelle snack of een maaltijd met meerdere gangen: de nieuwe compacte oven met ***6TH SENSE*** voldoet aan al je wensen, voor perfecte resultaten op maximaal 3 niveaus tegelijk.

Kerntemperatuurmeter
De ***6TH SENSE*** kerntemperatuurmeter blijft altijd rechtop staan en biedt maximale precisie met minimale inspanning. De thermometer meet en controleert intuïtief de temperatuur in de kern van je gerecht tijdens het kookproces. Naast vast voedsel gebruik je de kerntemperatuurmeter **nu ook voor gerechten op basis van vloeistof**, zoals cake of brood.

VAST VOEDSEL			VOEDSEL OP BASIS VAN VLOEISTOF		
Vlees	Gevogelte	Vis	Cake en quiche	Brood	Ovengerechten & lasagne

Bekijk de productpagina om te zien welke functies beschikbaar zijn op een specifiek apparaat.

Crisp
Dankzij de multi-golventechnologie in combinatie met een speciale Crisp-plaat bereid je **heerlijk knapperige gerechten** zonder extra olie toe te voegen.

***Crisp**Fry*
***Crisp**Fry* zorgt voor een **gelijkmatige verdeling van microgolven**. Samen met de krachtige grill en Crisp-plaat zorg je voor een perfecte **bereiding** van verse of bevroren producten met slechts een beetje olie.

***Steam**Sense*
De bereiding van smakelijke maaltijden met stoom wordt een fluitje van een cent met **drie verschillende stoomniveaus** om uit te kiezen - 25%, 50% en 75% - voor consistente, heerlijke resultaten. De intuïtieve lade voor watertoevoer is altijd snel en eenvoudig te vullen.

***Humidity** Control*
De ***Humidity** Control* technologie optimaliseert het kookproces door veranderingen in luchtvochtigheid te detecteren en past intuïtief de kooktijd aan, voor perfect gestoomde gerechten.

Sous-vide
Behoud aroma, smaak en voedingsstoffen met ***sous-vide*** koken. Een technologie waarmee je gevacumeerd voedsel langzaam gaart in een ovenruimte met stoom. Ervaar de exquise malsheid van zachtgegaard (rund)vlees, vis, groenten of fruit. De oven geeft je de beste instellingen aan de hand van het type gerecht.

Vlees-thermometer
Deze thermometer is speciaal ontworpen voor vlees, gevogelte en vis, voor een **gelijkmatige garing tot in de kern van het voedsel.**

***6TH SENSE** Menu - Automatische recepten*
Maak van bakken een moeiteloze ervaring dankzij het ***6TH SENSE*** menu met **automatische recepten**. Kies uit verschillende volautomatische recepten en de oven past automatisch de functie, temperatuur en tijd aan. Om een persoonlijk tintje toe te voegen pas je de gewenste gaarheid of bruiningsgraad aan.

Automatische recepten: lasagne, vlees, vis, groenten en hartige of zoete baksels.

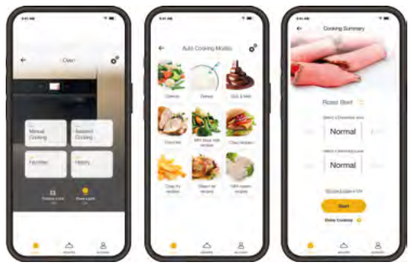

Bekijk de productpagina om te zien welke functies beschikbaar zijn op een specifiek apparaat.

Ontdooien
De oplossing om verschillende soorten voedsel **snel en moeiteloos** te ontdooien.

Display

3,5 inch TFT display

LCD-display

LCD-display + praktische draaiknop

Afwerking

Zwart

Stardust Glossy

Stardust Matte

Zwart

Stardust Glossy

Stardust Matte

Bekijk de productpagina om te zien welke functies beschikbaar zijn op een specifiek apparaat.

Eén product, meerdere installatieopties

Horizontale opstelling 60 cm

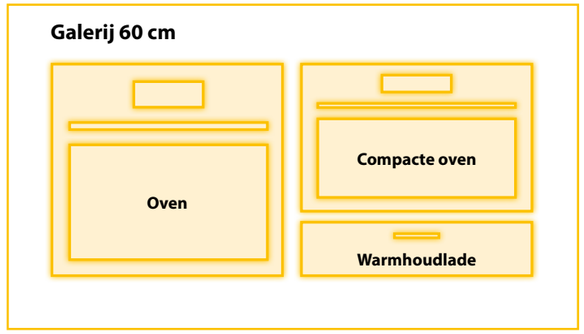

Horizontale opstelling 45 cm

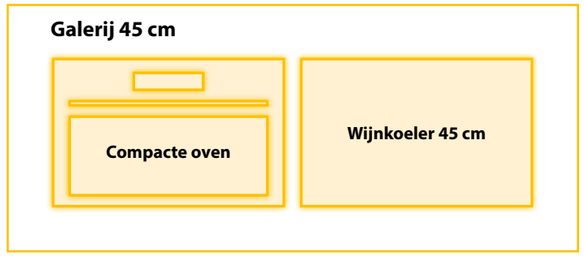

Verticale opstelling met kookplaat

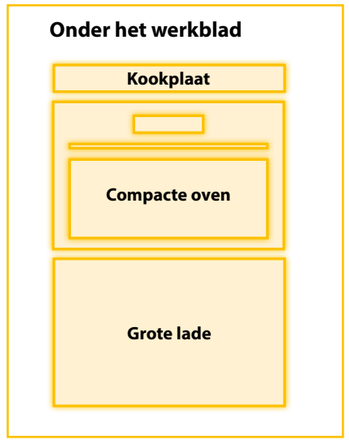

Verticale opstelling 60 cm

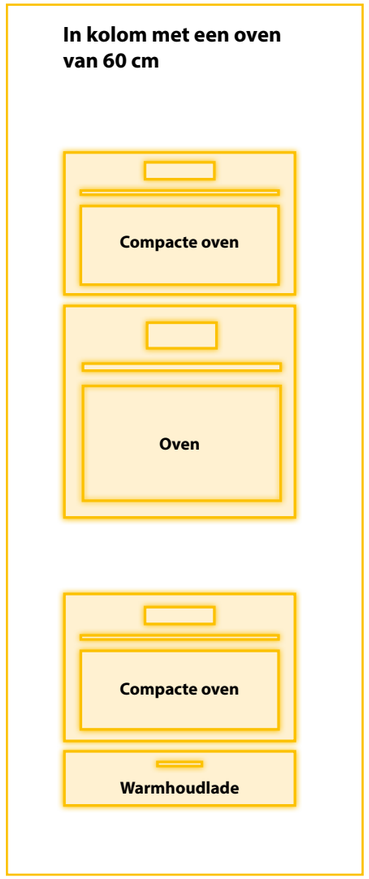

Bekijk de productpagina om te zien welke functies beschikbaar zijn op een specifiek apparaat.

Kies je ideale opstelling

Horizontale opstelling 60 cm | *Oven + Compacte Oven + Warmhoudlade*

Verticale opstelling cm | *Compacte oven + Oven*

Horizontale opstelling 60 cm | *Oven + Wijnkoeler 45 cm + Lade*

Horizontale opstelling 45 cm | *Compacte oven + Wijnkoeler 45 cm*

Bekijk de productpagina om te zien welke functies beschikbaar zijn op een specifiek apparaat.

Verticale opstelling 45 cm | *Compacte oven + Warmhoudlade*

Onder werkblad met inductiekookplaat |
Kookplaat + compacte oven + grote lade

Bekijk de productpagina om te zien welke functies beschikbaar zijn op een specifiek apparaat.

Drie verschillende configuraties beschikbaar afhankelijk van het gekozen model

3-in-1

Oven + Stoominjectie + Microgolf

- Traditionele ovenfuncties
- Traditionele microgolffuncties
- 25-50-75%
- Crisp-plaat

Microgolf - Combi

Compacte oven met microgolf

- Traditionele ovenfuncties
- Traditionele microgolffuncties
- Crisp-plaat
- Stoomschaal accessoire

Combi - Stoom

Compacte stoomoven + stoominjectie

- 100% Verzadigde stoom
- Traditionele ovenfuncties

Assortiment

	Core+ W7	Premium W7	Premium+ W11
***Steam**Sense+*	■	■	■
Cook3	■	■	■
Kerntemperatuurmeter			■
Crisp	■	■	■
***Crisp**Fry*	■	■	■
***Steam**Sense*		■	■
Humidity Control	■	■	■
Sous-vide	■	■	■
Vlees-thermometer	■	■	
***6TH SENSE** Menu - Automatische recepten*		■	■
***6TH SENSE** Menu - Stap-voor-stap Recepten*	■	■	■
3-in-1		■	■

Bekijk de productpagina om te zien welke functies beschikbaar zijn op een specifiek apparaat.

De nieuwe **W5 Collection**

De schoonheid van precisie.

In het hart van de nieuwe **W5 Collection** ligt de belofte van moeiteloos en heerlijk koken. Geavanceerde functies, aangedreven door ***6TH SENSE***-technologie, bieden slimme ondersteuning voor zekere beslissingen zonder giswerk, resulterend in een perfect resultaat.

Belangrijkste kenmerken

Steam+

Ervaar moeiteloos smaakvol koken met stoom: giet 200 ml water onderin de oven, voeg je gerecht toe en activeer de stoomfunctie. Deze functie is ideaal voor allerlei soorten gerechten, van brood tot vis.

6TH SENSE Menu - Stap-voor-stap recepten

Ongeacht het ingrediënt, recept of de gelegenheid biedt het ***6TH SENSE*** *Menu* met **stap-voor-stap recepten** de begeleiding die je nodig hebt. Zodra je het type gerecht selecteert, suggereert de oven het ideale programma en de optimale temperatuur voor perfecte resultaten. De voedselcategorieën waaruit je kunt kiezen zijn: Steam+, ovenschotels, vlees, brood, pizza en gebak.

Vleesthermometer

De **Vleesthermometer** is speciaal ontworpen voor vlees, gevogelte en vis. Hij meet de **kerntemperatuur van je gerecht** en stopt het kookproces automatisch zodra de ingestelde temperatuur is bereikt. Zo zijn je gerechten altijd gelijkmatig gaar en heerlijk van smaak.

***Cook**4*

De ***Cook**4* technologie biedt een indrukwekkend niveau van flexibiliteit, waarmee je tot wel vier gerechten tegelijk kunt bereiden zonder dat smaken of aroma's zich vermengen. Na activatie werken het verwarmingselement en het luchtcirculatiesysteem samen om de ovenruimte gelijkmatig te verwarmen en de lucht continu te laten circuleren. Voor uitzonderlijke resultaten en besparing van energie.

***Air**Fry*

Een speciale functie voor een breed scala aan gerechten, van frietjes en snacks tot kip en groenten, met **tot wel 50% minder vet*** in vergelijking met traditioneel frituren, terwijl het resultaat altijd **krokant en smakelijk** is.

Pizza 310 °C

Bak nu overheerlijke pizza's **in minder dan 10 minuten****, zonder extra accessoires zoals een pizzasteen.

*Gebaseerd op de resultaten van externe, gecertificeerde laboratoria. Diepvries-friet gebakken met de ***Air**Fry*-functie zonder toevoeging van olie vergeleken met traditioneel frituren met frituurvet. Resultaten van de ***Air**Fry* functie verschillen afhankelijk van het soort voedsel en de toevoeging van olie.
**Pizza met een diameter van 30 cm.

Dual Clean

Twee slimme zelfreinigingsopties maken het schoonmaken van de oven een fluitje van een cent. ***Smart**Clean* werkt met stoom en maakt vuil en achtergebleven restjes zacht. Zo veeg je ze moeiteloos weg. ***Pyrolyse*** gebruikt een hoge temperatuur om vet en restjes te veranderen in as dat gemakkelijk kan worden verwijderd.

Display

LED display

Afwerking

Zwart

Shitake

Wit

Roestvrijstaal

De nieuwe **Compacte Oven** en combi-microgolf

De schoonheid van volop ruimte

De nieuwe Whirlpool compacte ovens en combi-microgolfs zijn gebouwd op de basis van intuïtieve en flexibele oplossingen. Ze bieden **alles dat je nodig hebt in slechts 45 cm**: van traditionel bakfuncties tot microgolf en stoom. Ontworpen voor maximale mogelijkheden in een compact apparaat.

Belangrijkste kenmerken

Gentle Steam

Begin met het ontdekken van de **voordelen van stoom**: giet eenvoudig water onderin de oven voor heerlijke resultaten.

***6TH SENSE** Menu*

- Stap-voor-stap recepten

Wat je ook wil maken het ***6TH SENSE** menu* met **stap-voor-stap recepten** geeft je alle begeleiding die je nodig hebt.

Zodra je het type gerecht kiest eneventueel de gewenste gaarheid, suggereert de oven het ideale programma en de baktijd. Tijdens het proces bewaakt de oven de temperatuur, baktijd en vochtigheid, en past deze intuïtief aan, voor een moeiteloze kookervaring.

De categorieën waaruit je kunt kiezen zijn: pizza, ovenschotels en lasagne, zoete baksels, Gentle Steam brood, Gentle Steam vlees en Gentle Steam vis.

RECIPES

Pizza

Ovenschotels & lasagne

Zoete baksels

Gentle steam brood

Gentle steam vlees

Gentle steam vis

40L CAVITY

40L *Ovenruimte* **met 40cm draaiplateau**

Een **extra grote ovenruimte** voor elke bereiding.

CrispTechnology

Crisp

Dankzij de multi-golventechnologie in combinatie met een speciale Crisp-plaat bereid je **heerlijk knapperige gerechten** zonder extra olie toe te voegen.

CrispFry

Crisp*Fry*

Crisp*Fry* zorgt voor een **gelijkmatige verdeling van microgolven**. Samen met de krachtige grill en Crisp-plaat zorg je voor een perfecte **bereiding** van verse of bevroren producten met slechts een beetje olie.

3D Technology

3D *technologie*

De innovatieve 3D-technologie verdeelt de microgolven. Deze bewegen in een driedimensionaal patroon en verdelen de warmte gelijkmatig. Het voorkomt te gare of juist koude plekken, zonder dat je halverwege moet roeren.

Forced*Air*

Dankzij de ForcedAir-technologie wordt voorverwarmde lucht gelijkmatig door de microgolf gecirculeerd. Voor resultaten vergelijkbaar met een krachtige convectieoven.

SMART CLEAN

Smart *Clean*

De werking van de stoom die vrijkomt tijdens deze speciale reinigingscyclus maakt het gemakkelijk om vuil en voedselresten te verwijderen. Giet een kopje water in de meegeleverde stoomschaal en activeer de functie.

Defrost

De oplossing om verschillende soorten voedsel **snel en moeiteloos** te **ontdooien**.

Afwerking

Zwart

Zwart

Shitake

Wit

Roestvrijstaal

Shitake

Wit

Roestvrijstaal

Eén product, meerdere mogelijkheden voor installatie

Horizontale opstelling 60 cm

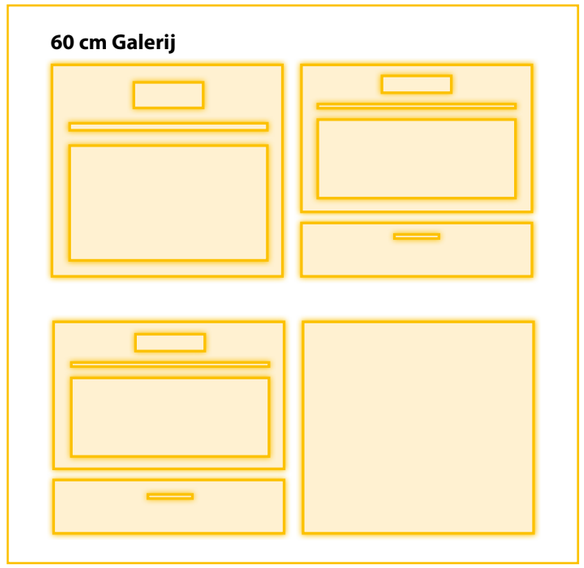

Verticale opstelling 60 cm

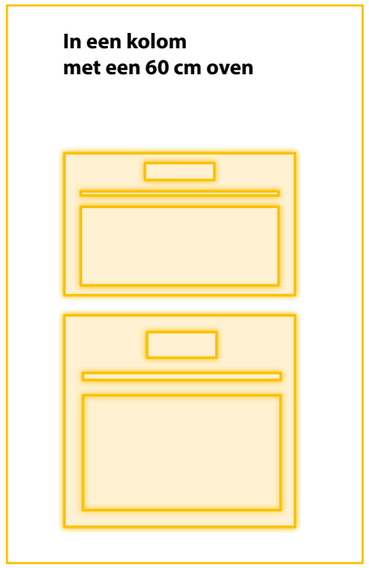

Horizontale en vertical opstelling 45 cm

Twee verschillende configuraties in verschillende kleuren beschikbaar, afhankelijk van geselecteerd model.

Compacte Oven

- Traditionele ovenfuncties
- Pyrolyse
- Stoom door water onderin oven te gieten
- ***Smart****Clean*

Combi-microgolf

- Hetelucht + Grill opties
- Microgolf-functies
- Crisp-plaat

W11 Collection

NEW

WOI118FPT2SSMA

MULTIFUNCTIONELE TURBO-HETELUCHTOVEN MET PYROLYSE

KOOKFUNCTIES

- Multifunctionele Turbo-heteluchtoven met 104 functies
- Multi Level-koken: 4 gerechten gelijktijdig op verschillende niveau's
- Boven- en onderverwarming
- Grill, Turbo Grill, 2450 W
- Turbo hete lucht
- Optie niet voorverwarmen
- Booster voor het snel voorverwarmen
- Maxi-Cooking functie voor het bereiden van grote stukken vlees
- Pizza- en broodprogramma
- High Heat Pizza brengt de oven in 15 minuten op 310 C
- ***Air**Fry* functie met de ***Air**Fry* tray voor frietjes en snacks; optimale luchtcirculatie voor een krokant en homogeen bruiningsresultaat
- De ***Air**Fry* tray is vaatwasserbestendig
- Warmhoudfunctie (60 C)
- Koude luchtcirculatie (ontdooien)
- Lage temperatuur/ deeg rijzen (35 C)
- Diepvriesgerechten (6 voedselcategorieen)

UITVOERING

- 3,5 TFT touch kleurenscherm
- ***6TH SENSE*** voor slimme automatische functies
- FlexiClean: zowel pyrolyse als hydrolyse reinigingmogelijkheid
- SoftClose ovendeur
- Volledig glazen binnendeur, 3 lagen glas
- Telescopische rails: 2 paar deels uitschuifbaar
- Vergrendelen bedieningspaneel (Kinderbeveiliging)
- Inhoud ovenruimte 73 liter
- Energieklasse A+
- Aansluitvermogen: 3450 W

ACCESSOIRES

- 1 rooster
- Unieke kerntemperatuurmeter die de kookcyclus kan bijsturen, zowel voor vaste als vloeibare gerechten te gebruiken
- 2 geëmailleerde bakplaten
- 1 ***Air**Fry* tray
- 2 telescopische geleiders

AFMETINGEN

- Afmetingen (HxBxD) : 597 x 595 x 564
- Nismaat (HxBxD) : 600 x 560 x 550

STARDUST MATTE

AANBEVOLEN PRIJS: €1399.99

NEW

WCS11A9FHTSSMA

COMPACTE COMBISTOOMOVEN 45 CM

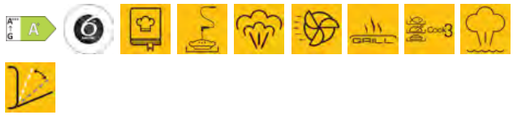

KOOKFUNCTIES

- Compacte combistoomoven met 83 verschillende functies waarvan 54 automatisch met ***6TH SENSE***
- Grill 2000 W
- Multi-level koken op 3 niveaus met Cook 3
- Boven en onderwarmte
- Hetelucht tot 250 graden
- Desinfectie programma
- **Sous vide** steam voor vacuüm gezogen voedsel
- Stomen met ***Steam**sense* + geeft tot 100% stoom
- Turbo hetelucht en stoom gecombineerd (van 130 C tot 250 C)
- Steam re-Heat functie
- Rijzen
- Conserveringsfunctie
- Yoghurt
- Steam Defrost
- Regeneren en ondersteunende **Sous vide** functies

UITVOERING

- 3,5 TFT touch kleurenscherm
- ***6TH SENSE*** voor slimme automatische functies
- ***Smart**Clean*
- SoftClose ovendeur
- LED verlichting in de ovenruimte
- Elektronische kinderbeveiliging
- Inhoud ovenruimte 48L
- Energieklasse A+
- Aansluitvermogen: 3100 W

ACCESSOIRES

- Unieke kerntemperatuurmeter die de kookcyclus kan bijsturen, zowel voor vaste als vloeibare gerechten te gebruiken
- 1 rooster
- 1 geëmailleerde bakplaat
- 1 Stoombox

AFMETINGEN

- Afmetingen (HxBxD) : 455 x 595 x 543
- Nismaat (HxBxD) : 450 x 560 x 550

STARDUST MATTE

AANBEVOLEN PRIJS: €1599.99

NEW

WCW11O7FHTSSM

COMPACTE OVEN MET MICROGOLFOVEN 45 CM

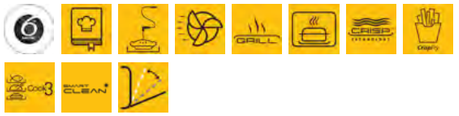

KOOKFUNCTIES

- Compacte oven met microgolfoven met 93 verschillende functies waarvan 65 automatisch met ***6TH SENSE***
- Microgolfvermogen 950 W
- Grill 2000 W
- Multi-level koken op 3 niveaus met Cook 3
- Boven en onderwarmte
- Turbo hetelucht tot 250 graden
- Stomen met microgolfsteamer
- Regenereren / **sous vide**
- Koude luchtcirculatie (ontdooien)
- Turbo hetelucht met stoom gecombineerd
- Opwarmen
- Rijzen
- Crisp
- ***Crisp**Fry*
- Auto ontdooien
- Rapid start

UITVOERING

- 3,5 TFT touch kleurenscherm
- ***6TH SENSE*** voor slimme automatische functies
- Hydrolytische zelfreinigende functie
- SoftClose ovendeur
- LED verlichting in de ovenruimte
- Elektronische kinderbeveiliging
- Inhoud ovenruimte 52L
- Aansluitvermogen: 3200 W

ACCESSOIRES

- Unieke kerntemperatuurmeter die de kookcyclus kan bijsturen, zowel voor vaste als vloeibare gerechten te gebruiken
- 1 rooster
- 1 geëmailleerde bakplaat
- 1 stoombox
- Crisp plaat met handgreep

AFMETINGEN

- Afmetingen (HxBxD) : 455 x 595 x 543
- Nismaat (HxBxD) : 450 x 560 x 550

STARDUST MATTE

AANBEVOLEN PRIJS: €1599.99

NEW

WCT11A9FHTSSMA

COMPACTE MULTIFUNCTIONELE 3-1 OVEN

KOOKFUNCTIES

- Compacte multifunctionele 3-1 oven met 102 verschillende functies waarvan 72 automatisch met ***6TH SENSE***
- Microgolfvermogen 950 W
- Grill 2000 W
- Multi-level koken op 3 niveaus met Cook 3
- Boven en onderwarmte
- Turbo hetelucht tot 250 graden
- Stomen met microgolfsteamer
- Regenereren / **sous vide**
- Stomen met ***Steam**sense* geeft tot 75% stoom
- Koude luchtcirculatie (ontdooien)
- Turbo hetelucht met stoom gecombineerd
- Opwarmen
- Rijzen
- Crisp
- ***Crisp**Fry*
- Auto ontdooien
- Rapid start

UITVOERING

- 3,5 TFT touch kleurenscherm
- ***6TH SENSE*** voor slimme automatische functies
- Hydrolytische zelfreinigende functie
- SoftClose ovendeur
- LED verlichting in de ovenruimte
- Elektronische kinderbeveiliging
- Inhoud ovenruimte 52L
- Aansluitvermogen: 3200 W

ACCESSOIRES

- Unieke kerntemperatuurmeter die de kookcyclus kan bijsturen, zowel voor vaste als vloeibare gerechten te gebruiken
- 1 rooster
- 1 geëmailleerde bakplaat
- 1 stoombox
- Crisp plaat met handgreep

AFMETINGEN

- Afmetingen (HxBxD) : 455 x 595 x 543
- Nismaat (HxBxD) : 450 x 560 x 550

STARDUST MATTE

AANBEVOLEN PRIJS: €1899.99

NEW

GWD1ASMF
WARMHOUDLADE

UITVOERING
- Warmhouden van gerechten
- Voorverwarmen van servies zoals bijvoorbeeld borden en kopjes
- Capaciteit 16 liter
- Mechanische temperatuurcontrole
- Temperatuurregeling van 40°C - 80°C
- Eenvoudig te openen met „push-push" openingssysteem
- Aansluitvermogen: 400 W

AFMETINGEN
- Afmetingen apparaat (HxBxD): 141 x 595 x 563 mm
- Nismaat (HxBxD): 135 x 560 x 560 mm

STARDUST MATTE

AANBEVOLEN PRIJS: €699.99

NEW

GUD0ASMF
LADE

UITVOERING
- Capaciteit 16 liter
- Eenvoudig te openen met „push-push" openingssysteem

AFMETINGEN
- Afmetingen apparaat (HxBxD): 141 x 595 x 563 mm
- Nismaat (HxBxD): 135 x 560 x 560 mm

STARDUST MATTE

AANBEVOLEN PRIJS: €499.99

W7 Collection

NEW

WOI78HT1SBA

MULTIFUNCTIONELE TURBO-HETELUCHTOVEN HYDROLYSE

KOOKFUNCTIES

- Multifunctionele Turbo-heteluchtoven met Pyrolyse en 56 functies
- Grillvermogen: 2450 W
- Turbo hetelucht tot 250 graden
- Boven- en onder warmte
- Multi Level-koken: 4 gerechten gelijktijdig op verschillende niveau's
- Maxi-Cooking functie voor het bereiden van grote stukken vlees
- Pizza & broodprogramma
- High Heat Pizza brengt de oven in 15 minuten op 310 C
- ***Air**Fry* functie met de ***Air**Fry* tray voor frietjes en snacks; optimale luchtcirculatie voor een krokant en homogeen bruiningsresultaat
- De ***Air**Fry* tray is vaatwasserbestendig
- Warmhoudfunctie (60 C)
- Koude luchtcirculatie (ontdooien)
- lage temperatuur/ deeg rijzen (35 C)
- Slow cooking functie (bereid het voedsel langzaam om het mals en sappig te houden)

UITVOERING

- Touch control met LCD display
- ***6TH SENSE*** voor slimme automatische functies
- Hydrolyse reinigingssyteem
- SoftClose ovendeur
- Volledig glazen binnendeur, 4 lagen glas
- Telescopische rails: 1 paar deels uitschuifbaar
- Electronische kinderbeveiliging
- Inhoud ovenruimte 73 liter
- Energieklasse A+
- Halogeenverlichting 40w in de ovenruimte
- Aansluitvermogen: 3450 W

ACCESSOIRES

- Rooster
- 2 geëmailleerde bakplaten
- 1 ***Air**Fry* tray

AFMETINGEN

- Afmetingen (HxBxD) : 597 x 595 x 564
- Nismaat (HxBxD) : 600 x 560 x 550

ZWART

AANBEVOLEN PRIJS: €929.99

NEW

WOI78PT1SBA

MULTIFUNCTIONELE TURBO-HETELUCHTOVEN PYROLYSE

KOOKFUNCTIES

- Multifunctionele Turbo-heteluchtoven met Pyrolyse en 56 functies
- Grillvermogen: 2450 W
- Turbo hetelucht tot 250 graden
- Boven- en onder warmte
- Multi Level-koken: 4 gerechten gelijktijdig op verschillende niveau's
- Maxi-Cooking functie voor het bereiden van grote stukken vlees
- Pizza & broodprogramma
- High Heat Pizza brengt de oven in 15 minuten op 310 C
- ***Air**Fry* functie met de ***Air**Fry* tray voor frietjes en snacks; optimale luchtcirculatie voor een krokant en homogeen bruiningsresultaat
- De ***Air**Fry* tray is vaatwasserbestendig
- Warmhoudfunctie (60 C)
- Koude luchtcirculatie (ontdooien)
- lage temperatuur/ deeg rijzen (35 C)
- Slow cooking functie (bereid het voedsel langzaam om het mals en sappig te houden)

UITVOERING

- Touch control met LCD display
- ***6TH SENSE*** voor slimme automatische functies
- FlexiClean: zowel pyrolyse als hydrolyse reinigingmogelijkheid
- SoftClose ovendeur
- Volledig glazen binnendeur, 4 lagen glas
- Telescopische rails: 1 paar deels uitschuifbaar
- Electronische kinderbeveiliging
- Inhoud ovenruimte 73 liter
- Energieklasse A+
- Halogeenverlichting 40w in de ovenruimte
- Aansluitvermogen: 3450 W

ACCESSOIRES

- Rooster
- 2 geëmailleerde bakplaten
- 1 ***Air**Fry* tray

AFMETINGEN

- Afmetingen (HxBxD) : 597 x 595 x 564
- Nismaat (HxBxD) : 600 x 560 x 550

ZWART

AANBEVOLEN PRIJS: €999.99

NEW

WOI7A8FPT1SBA

MULTIFUNCTIONELE STOOMOVEN (ADDED STEAM)

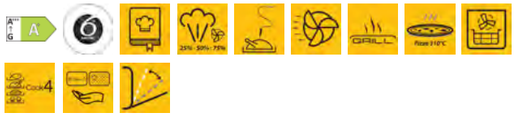

KOOKFUNCTIES

- Multifunctionele Turbo-heteluchtoven met Active Steam en Pyrolyse + Hydrolyse en 59 functies
- Grillvermogen: 2450 W
- Active steam (25-50-75%): de combinatie van stoom en turbo hete lucht zorgt ervoor dat voedsel aan de buitenkant goudbruin en knapperig is en aan de binnenkant vochtig en sappig blijft
- Turbo hetelucht tot 250 graden
- Boven- en onder warmte
- Multi Level-koken: 4 gerechten gelijktijdig op verschillende niveau's
- Maxi-Cooking functie voor het bereiden van grote stukken vlees
- Pizza & broodprogramma
- High Heat Pizza brengt de oven in 15 minuten op 310 C
- ***Air**Fry* functie met de ***Air**Fry* tray voor frietjes en snacks; optimale luchtcirculatie voor een krokant en homogeen bruiningsresultaat
- De ***Air**Fry* tray is vaatwasserbestendig
- Warmhoudfunctie (60 C)
- Koude luchtcirculatie (ontdooien)
- lage temperatuur/ deeg rijzen (35 C)
- Slow cooking functie (bereid het voedsel langzaam om het mals en sappig te houden)

UITVOERING

- Touch control met LCD display
- ***6TH SENSE*** voor slimme automatische functies
- FlexiClean: zowel pyrolyse als hydrolyse reinigingmogelijkheid
- SoftClose ovendeur
- Volledig glazen binnendeur, 4 lagen glas
- Telescopische rails: 1 paar deels uitschuifbaar
- Electronische kinderbeveiliging
- Inhoud ovenruimte 73 liter
- Energieklasse A+
- Halogeenverlichting 40w in de ovenruimte
- Aansluitvermogen: 3450 W

ACCESSOIRES

- Rooster
- 2 geëmailleerde bakplaten
- 1 ***Air**Fry* tray

AFMETINGEN

- Afmetingen (HxBxD) : 597 x 595 x 564
- Nismaat (HxBxD) : 600 x 560 x 550

ZWART

AANBEVOLEN PRIJS: €1149.99

NEW

WCS7A9PHTSBA

COMPACTE COMBISTOOMOVEN 45 CM

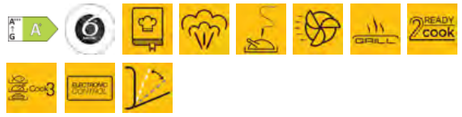

KOOKFUNCTIES

- Compacte combistoomoven met 74 verschillende functies waarvan 45 automatisch met ***6TH SENSE***
- Grill 2000 W
- Multi-level koken op 3 niveaus
- Boven en onderwarmte
- Hetelucht tot 250 graden
- Multi-level koken op 3 niveaus
- **Sous vide** steam voor vacuüm gezogen voedsel
- Stomen met ***Steam**sense* + geeft tot 100% stoom
- Pizza- en broodprogramma
- Turbo hetelucht en stoom gecombineerd (van 130 C tot 250 C)
- Steam re-Heat functie
- Rijzen
- Steam Defrost

UITVOERING

- Touch control met LCD display
- ***6TH SENSE*** voor slimme automatische functies
- Steam clean functie
- SoftClose ovendeur
- Glazen deur, 3 lagen
- Electronische kinderbeveiliging
- Inhoud ovenruimte 48 liter
- Energieklasse A+
- Halogeenverlichting 40w in de ovenruimte
- Aansluitvermogen: 3100 W

ACCESSOIRES

- Kerntemperatuurmeter
- 1 rooster
- 1 geëmailleerde bakplaat
- 1 Stoombox

AFMETINGEN

- Afmetingen (HxBxD) : 455 x 595 x 543
- Nismaat (HxBxD) : 450 x 560 x 550

ZWART

AANBEVOLEN PRIJS: €1199.99

NEW

WCW7O7HTSB

COMPACTE OVEN MET MICROGOLFOVEN 45 CM

KOOKFUNCTIES

- Compacte oven met microgolfoven met 79 verschillende functies waarvan 51 automatisch met ***6TH SENSE***
- Microgolfvermogen 950 W
- Grill 2000 W
- Stomen met microgolfsteamer
- Turbo hetelucht tot 250 graden
- Boven- en onder warmte
- Multi-level koken op 3 niveaus
- Pizza- en broodprogramma
- Koude luchtcirculatie (ontdooien)
- Warmhoudfunctie
- Rijzen
- Crisp
- ***Crisp****Fry*

UITVOERING

- Touch control met LCD display
- ***6TH SENSE*** voor slimme automatische functies
- Hydrolytische zelfreinigende functie
- SoftClose ovendeur
- Electronische kinderbeveiliging
- Inhoud ovenruimte 52 liter
- Halogeenverlichting 40w in de ovenruimte
- Aansluitvermogen: 3200 W

ACCESSOIRES

- 1 rooster
- 1 geëmailleerde bakplaat
- 1 stoombox
- Crisp plaat met handgreep

AFMETINGEN

- Afmetingen (HxBxD) : 455 x 595 x 543
- Nismaat (HxBxD) : 450 x 560 x 550

ZWART

AANBEVOLEN PRIJS: €1149.99

NEW

WCT7A9PHTSB

COMPACTE MULTIFUNCTIONELE 3-1 OVEN

KOOKFUNCTIES

- Compacte multifunctionele 3-1 oven met 61 verschillende functies waarvan 31 automatisch met ***6TH SENSE***
- Microgolfvermogen 950 W
- Grill 2000 W
- Turbo hetelucht tot 250 graden
- Boven- en onder warmte
- Multi-level koken op 3 niveaus
- Pizza- en broodprogramma
- Stomen met ***Steam****sense* geeft tot 75% stoom
- Stomen met microgolfsteamer
- Koude luchtcirculatie (ontdooien)
- Turbo hetelucht en stoom gecombineerd (van 130 C tot 250 C)
- Rijzen
- Crisp
- ***Crisp****Fry*

UITVOERING

- Touch control met LCD display
- ***6TH SENSE*** voor slimme automatische functies
- Hydrolytische zelfreinigende functie
- SoftClose ovendeur
- Electronische kinderbeveiliging
- Inhoud ovenruimte 52 liter
- Halogeenverlichting 40w in de ovenruimte
- Aansluitvermogen: 3200 W

ACCESSOIRES

- Kerntemperatuurmeter
- 1 rooster
- 1 geëmailleerde bakplaat
- 1 stoombox
- Crisp plaat

AFMETINGEN

- Afmetingen (HxBxD) : 455 x 595 x 543
- Nismaat (HxBxD) : 450 x 560 x 550

ZWART

AANBEVOLEN PRIJS: €1499.99

W WC51201

WIJNKOELER MONO-TEMPERATUUR

G

EIGENSCHAPPEN

- Nieuwe energieklasse: G
- Interne micro-ventilatie: voor constante temperatuur en vochtigheid in het hele apparaat
- Mono temperatuurzone
- Anti-vibratie compressor
- 3 eiken planken
- Openen met het Push To Open systeem
- Elektronische bediening
- LED verlichting

TECHNISCHE GEGEVENS

- Capaciteit: 24 flessen van 0,75 L Bordeaux type
- Totale netto capaciteit: 61 L
- Temperatuurbereik: 6°C - 18°C
- Geluidsniveau: 42 dBA
- Draairichting deur niet verwisselbaar, scharnier rechts
- Aansluitvermogen: 62 W

AFMETINGEN

- Afmetingen (HxBxD): 450x560x555 mm
- Minimale nismaat (HxBxD): 450x560x560mm
- Wijnkoeler niet compatibel met andere 45cm toestellen, deur is 24 mm dik, steekt 1 cm uit t.o.v. andere toestellen.

ZWART GLAS

AANBEVOLEN PRIJS: €1699.99

NEW

WMD7O4TB

MICROGOLFOVEN MET GRILL 38 CM

KOOKFUNCTIES

- Compacte multifunctionele microgolfoven met grill
- ***6TH SENSE*** cooking combinaties: Microgolfoven, Steam&Boil met stoomschaal, Grill, Crisp, brood ontdooien en rijst&Pasta programma
- Jet start: razendsnel verwarmen
- Jet Defrost: extra snel ontdooien
- Crisp functie: voor een krokant en goudbruin resultaat
- Stomen met stoomschaal
- Microgolfvermogen 1000 W
- Quartz Grill 800 W

UITVOERING

- ***6TH SENSE*** voor slimme automatische functies
- 3D technologie: tot in de perfectie bereid dankzij het dubbele emissiesysteem en een binnenruimte die geschikt is voor gelijkmatige golfverdeling
- Assisted Display: Touch control met LCD display
- Hydrolytische zelfreinigende functie
- Electronische kinderbeveiliging
- Neerklapbare deur
- Inhoud 31L
- Halogeenverlichting 40w in de ovenruimte
- Geschikt voor grote borden en schotels (draaiplateau Ø 32 cm)
- Aansluitvermogen: 2400 W

ACCESSOIRES

- Vierkante stoombox
- 1 Grillrooster
- Crisp plaat met handgreep

AFMETINGEN

- Afmetingen (HxBxD) : 385 x 595 x 468
- Nismaat (HxBxD) : 380 x 560 x 550

ZWART

AANBEVOLEN PRIJS: €799.99

NEW

WMN14BB
MICROGOLFOVEN MET GRILL 38 CM

KOOKFUNCTIES
- Compacte microgolfoven met grill
- Jet start: razendsnel verwarmen
- Jet Defrost: extra snel ontdooien
- Crisp functie: voor een krokant en goudbruin resultaat
- Microgolfvermogen 7500 W
- Quartz Grill 700 W

UITVOERING
- 3D technologie: tot in de perfectie bereid dankzij het dubbele emissiesysteem en een binnenruimte die geschikt is voor gelijkmatige golfverdeling
- Draaideur, scharnier links
- Inhoud 22L
- Geschikt voor borden en schotels (draaiplateau Ø 25 cm)
- Aansluitvermogen: 2000 W

ACCESSOIRES
- 1 Grillrooster
- Crisp plaat met handgreep

AFMETINGEN
- Afmetingen (HxBxD) : 382 x 595 x 320
- Nismaat (HxBxD) : 360 x 560 x 300

ZWART

AANBEVOLEN PRIJS: €649.99

NEW

GWD1ABF
WARMHOUDLADE

UITVOERING
- Warmhouden van gerechten
- Voorverwarmen van servies zoals bijvoorbeeld borden en kopjes
- Capaciteit 16 liter
- Mechanische temperatuurcontrole
- Temperatuurregeling van 40°C - 80°C
- Eenvoudig te openen met „push-push" openingssysteem
- Aansluitvermogen: 400 W

AFMETINGEN
- Afmetingen apparaat (HxBxD): 141 x 595 x 563 mm
- Nismaat (HxBxD): 135 x 560 x 560 mm

ZWART

AANBEVOLEN PRIJS: €649.99

NEW

GUD0ABF
LADE

UITVOERING
- Capaciteit 16 liter
- Eenvoudig te openen met „push-push" openingssysteem

AFMETINGEN
- Afmetingen apparaat (HxBxD): 141 x 595 x 563 mm
- Nismaat (HxBxD): 135 x 560 x 560 mm

ZWART

AANBEVOLEN PRIJS: €499.99

NEW

WOI7A8FPT1SSGA
MULTIFUNCTIONELE STOOMOVEN (ADDED STEAM)

KOOKFUNCTIES
- Compacte microgolfoven met Active Steam en Pyrolyse + Hydrolyse en 59 functies
- Grillvermogen: 2450 W
- Active steam (25-50-75%): de combinatie van stoom en turbo hete lucht zorgt ervoor dat voedsel aan de buitenkant goudbruin en knapperig is en aan de binnenkant vochtig en sappig blijft
- Turbo hetelucht tot 250 graden
- Boven- en onder warmte
- Multi Level-koken: 4 gerechten gelijktijdig op verschillende niveau's
- Maxi-Cooking functie voor het bereiden van grote stukken vlees
- Pizza & broodprogramma
- High Heat Pizza brengt de oven in 15 minuten op 310 C
- ***Air**Fry* functie met de ***Air**Fry* tray voor frietjes en snacks; optimale luchtcirculatie voor een krokant en homogeen bruiningsresultaat
- De ***Air**Fry* tray is vaatwasserbestendig
- Warmhoudfunctie (60 C)
- Koude luchtcirculatie (ontdooien)
- lage temperatuur/ deeg rijzen (35 C)
- Slow cooking functie (bereid het voedsel langzaam om het mals en sappig te houden)

UITVOERING
- Touch control met LCD display
- ***6TH SENSE*** voor slimme automatische functies
- FlexiClean: zowel pyrolyse als hydrolyse reinigingmogelijkheid
- SoftClose ovendeur
- Volledig glazen binnendeur, 4 lagen glas
- Telescopische rails: 1 paar deels uitschuifbaar
- Electronische kinderbeveiliging
- Inhoud ovenruimte 73 liter
- Energieklasse A+
- Halogeenverlichting 40w in de ovenruimte
- Aansluitvermogen: 3450 W

ACCESSOIRES
- Rooster
- 2 geëmailleerde bakplaten
- 1 ***Air**Fry* tray

AFMETINGEN
- Afmetingen (HxBxD) : 597 x 595 x 564
- Nismaat (HxBxD) : 600 x 560 x 550

STARDUST GLOSSY

AANBEVOLEN PRIJS: €1199.99

NEW

WOI78HT1SSGA

MULTIFUNCTIONELE TURBO-HETELUCHTOVEN HYDROLYSE

KOOKFUNCTIES

- Compacte microgolfoven met Pyrolyse en 56 functies
- Grillvermogen: 2450 W
- Turbo hetelucht tot 250 graden
- Boven- en onder warmte
- Multi Level-koken: 4 gerechten gelijktijdig op verschillende niveau's
- Maxi-Cooking functie voor het bereiden van grote stukken vlees
- Pizza & broodprogramma
- High Heat Pizza brengt de oven in 15 minuten op 310 C
- ***Air**Fry* functie met de ***Air**Fry* tray voor frietjes en snacks; optimale luchtcirculatie voor een krokant en homogeen bruiningsresultaat
- De ***Air**Fry* tray is vaatwasserbestendig
- Warmhoudfunctie (60 C)
- Koude luchtcirculatie (ontdooien)
- lage temperatuur/ deeg rijzen (35 C)
- Slow cooking functie (bereid het voedsel langzaam om het mals en sappig te houden)

UITVOERING

- Touch control met LCD display
- ***6TH SENSE*** voor slimme automatische functies
- Hydrolyse reinigingssyteem
- SoftClose ovendeur
- Volledig glazen binnendeur, 4 lagen glas
- Telescopische rails: 1 paar deels uitschuifbaar
- Electronische kinderbeveiliging
- Inhoud ovenruimte 73 liter
- Energieklasse A+
- Halogeenverlichting 40w in de ovenruimte
- Aansluitvermogen: 3450 W

ACCESSOIRES

- Rooster
- 2 geëmailleerde bakplaten
- 1 ***Air**Fry* tray

AFMETINGEN

- Afmetingen (HxBxD) : 597 x 595 x 564
- Nismaat (HxBxD) : 600 x 560 x 550

STARDUST GLOSSY

AANBEVOLEN PRIJS: €979.99

NEW

WOI78FPT1SSGA

MULTIFUNCTIONELE TURBO-HETELUCHTOVEN PYROLYSE MET KERNTEMPERATUURMETER

KOOKFUNCTIES

- Compacte microgolfoven met Pyrolyse en 56 functies
- Grillvermogen: 2450 W
- Turbo hetelucht tot 250 graden
- Boven- en onder warmte
- Multi Level-koken: 4 gerechten gelijktijdig op verschillende niveau's
- Maxi-Cooking functie voor het bereiden van grote stukken vlees
- Pizza & broodprogramma
- High Heat Pizza brengt de oven in 15 minuten op 310 C
- ***Air**Fry* functie met de ***Air**Fry* tray voor frietjes en snacks; optimale luchtcirculatie voor een krokant en homogeen bruiningsresultaat
- De ***Air**Fry* tray is vaatwasserbestendig
- Warmhoudfunctie (60 C)
- Koude luchtcirculatie (ontdooien)
- lage temperatuur/ deeg rijzen (35 C)
- Slow cooking functie (bereid het voedsel langzaam om het mals en sappig te houden)

UITVOERING

- Touch control met LCD display
- Dynamic Intelligence voor slimme automatische functies
- FlexiClean: zowel pyrolyse als hydrolyse reinigingmogelijkheid
- SoftClose ovendeur
- Volledig glazen binnendeur, 4 lagen glas
- Telescopische rails: 1 paar deels uitschuifbaar
- Electronische kinderbeveiliging
- Inhoud ovenruimte 73 liter
- Energieklasse A+
- Halogeenverlichting 40w in de ovenruimte
- Aansluitvermogen: 3450 W

ACCESSOIRES

- Rooster
- Kerntemperatuurmeter
- 2 geëmailleerde bakplaten
- 1 ***Air**Fry* tray

AFMETINGEN

- Afmetingen (HxBxD) : 597 x 595 x 564
- Nismaat (HxBxD) : 600 x 560 x 550

STARDUST GLOSSY

AANBEVOLEN PRIJS: €1049.99

NEW

WCS7A9PHTSSGA

COMPACTE COMBISTOOMOVEN 45 CM

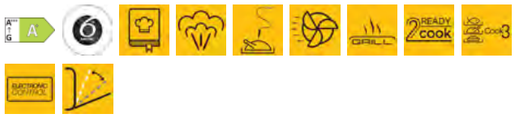

KOOKFUNCTIES

- Compacte combistoomoven met 74 verschillende functies waarvan 45 automatisch met ***6TH SENSE***
- Grill 2000 W
- Multi-level koken op 3 niveaus
- Boven en onderwarmte
- Hetelucht tot 250 graden
- Multi-level koken op 3 niveaus
- **Sous vide** steam voor vacuüm gezogen voedsel
- Stomen met ***Steam**sense* + geeft tot 100% stoom
- Pizza- en broodprogramma
- Turbo hetelucht en stoom gecombineerd (van 130 C tot 250 C)
- Steam re-Heat functie
- Rijzen
- Steam Defrost

UITVOERING

- Touch control met LCD display
- ***6TH SENSE*** voor slimme automatische functies
- Steam clean functie
- SoftClose ovendeur
- Glazen deur, 3 lagen
- Electronische kinderbeveiliging
- Inhoud ovenruimte 48 liter
- Energieklasse A+
- Halogeenverlichting 40w in de ovenruimte
- Aansluitvermogen: 3100 W

ACCESSOIRES

- Kerntemperatuurmeter
- 1 rooster
- 1 geëmailleerde bakplaat
- 1 Stoombox

AFMETINGEN

- Afmetingen (HxBxD) : 455 x 595 x 543
- Nismaat (HxBxD) : 450 x 560 x 550

STARDUST GLOSSY

AANBEVOLEN PRIJS: €1249.99

NEW

WCW7O7HTSSG

COMPACTE OVEN MET MICROGOLFOVEN 45 CM

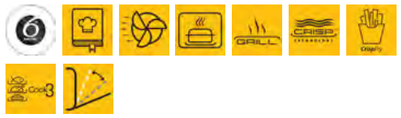

KOOKFUNCTIES

- Compacte oven met microgolfoven met 79 verschillende functies waarvan 51 automatisch met ***6TH SENSE***
- Microgolfvermogen 950 W
- Grill 2000 W
- Stomen met microgolfsteamer
- Turbo hetelucht tot 250 graden
- Boven- en onder warmte
- Multi-level koken op 3 niveaus
- Pizza- en broodprogramma
- Koude luchtcirculatie (ontdooien)
- Warmhoudfunctie
- Rijzen
- Crisp
- ***Crisp**Fry*

UITVOERING

- Touch control met LCD display
- ***6TH SENSE*** voor slimme automatische functies
- Hydrolytische zelfreinigende functie
- SoftClose ovendeur
- Electronische kinderbeveiliging
- Inhoud ovenruimte 52 liter
- Halogeenverlichting 40w in de ovenruimte
- Aansluitvermogen: 3200 W

ACCESSOIRES

- 1 rooster
- 1 geëmailleerde bakplaat
- 1 stoombox
- Crisp plaat met handgreep

AFMETINGEN

- Afmetingen (HxBxD) : 455 x 595 x 543
- Nismaat (HxBxD) : 450 x 560 x 550

STARDUST GLOSSY

AANBEVOLEN PRIJS: €1199.99

NEW

WCT7A9PHTSSG
COMPACTE MULTIFUNCTIONELE 3-1 OVEN

KOOKFUNCTIES
- Compacte multifunctionele 3-1 oven met 61 verschillende functies waarvan 31 automatisch met ***6TH SENSE***
- Microgolfvermogen 950 W
- Grill 2000 W
- Turbo hetelucht tot 250 graden
- Boven- en onder warmte
- Multi-level koken op 3 niveaus
- Pizza- en broodprogramma
- Stomen met ***Steam****sense* geeft tot 75% stoom
- Stomen met microgolfsteamer
- Koude luchtcirculatie (ontdooien)
- Turbo hetelucht en stoom gecombineerd (van 130 C tot 250 C)
- Rijzen
- Crisp
- ***Crisp****Fry*

UITVOERING
- Touch control met LCD display
- ***6TH SENSE*** voor slimme automatische functies
- Hydrolytische zelfreinigende functie
- SoftClose ovendeur
- Electronische kinderbeveiliging
- Inhoud ovenruimte 52 liter
- Halogeenverlichting 40w in de ovenruimte
- Aansluitvermogen: 3200 W

ACCESSOIRES
- Kerntemperatuurmeter
- 1 rooster
- 1 geëmailleerde bakplaat
- 1 stoombox
- Crisp plaat

AFMETINGEN
- Afmetingen (HxBxD) : 455 x 595 x 543
- Nismaat (HxBxD) : 450 x 560 x 550

STARDUST GLOSSY

AANBEVOLEN PRIJS: €1499.99

NEW

WMD7O4TSG
MICROGOLFOVEN MET GRILL 38 CM

KOOKFUNCTIES
- Compacte multifunctionele microgolfoven met grill
- ***6TH SENSE*** cooking combinaties: Microgolfoven, Steam&Boil met stoomschaal, Grill, Crisp, brood ontdooien en rijst&Pasta programma
- Jet start: razendsnel verwarmen
- Jet Defrost: extra snel ontdooien
- Crisp functie: voor een krokant en goudbruin resultaat
- Stomen met stoomschaal
- Microgolfvermogen 1000 W
- Quartz Grill 800 W

UITVOERING
- ***6TH SENSE*** voor slimme automatische functies
- 3D technologie: tot in de perfectie bereid dankzij het dubbele emissiesysteem en een binnenruimte die geschikt is voor gelijkmatige golfverdeling
- Assisted Display: Touch control met LCD display
- Hydrolytische zelfreinigende functie
- Electronische kinderbeveiliging
- Neerklapbare deur
- Inhoud 31L
- Halogeenverlichting 40w in de ovenruimte
- Geschikt voor grote borden en schotels (draaiplateau Ø 32 cm)
- Aansluitvermogen: 2400 W

ACCESSOIRES
- Vierkante stoombox
- 1 Grillrooster
- Crisp plaat met handgreep

AFMETINGEN
- Afmetingen (HxBxD) : 385 x 595 x 468
- Nismaat (HxBxD) : 380 x 560 x 550

STARDUST GLOSSY

AANBEVOLEN PRIJS: €829.99

NEW

GWD1ASGF
WARMHOUDLADE

UITVOERING
- Warmhouden van gerechten
- Voorverwarmen van servies zoals bijvoorbeeld borden en kopjes
- Capaciteit 16 liter
- Mechanische temperatuurcontrole
- Temperatuurregeling van 40°C - 80°C
- Eenvoudig te openen met „push-push" openingssysteem
- Aansluitvermogen: 400 W

AFMETINGEN
- Afmetingen apparaat (HxBxD): 141 x 595 x 563 mm
- Nismaat (HxBxD): 135 x 560 x 560 mm

STARDUST GLOSSY

AANBEVOLEN PRIJS: €649.99

NEW

GUD0ASGF
LADE

UITVOERING
- Capaciteit 16 liter
- Eenvoudig te openen met „push-push" openingssysteem

AFMETINGEN
- Afmetingen apparaat (HxBxD): 141 x 595 x 563 mm
- Nismaat (HxBxD): 135 x 560 x 560 mm

STARDUST GLOSSY

AANBEVOLEN PRIJS: €499.99

W5 Collection

NEW

WOI5S8PPM1SXA

MULTIFUNCTIONELE TURBO-HETELUCHTOVEN PYROLYSE MET KERNTEMPERATUURMETER

KOOKFUNCTIES

- Heteluchtoven met 14 functies en FlexiClean (8 traditionele, 6 automatische programma's)
- Koken van 3 verschillende gerechten tegelijkertijd op drie niveaus, zonder smaak- en geuroverdracht
- Optie "Niet voorverwarmen" (Ready2Cook)
- Turbo heteluchtvoor de gelijkmatige verdeling van de warme lucht vanaf het begin
- Maxi-Cooking functie voor het bereiden van grote stukken vlees
- High Heat Pizza brengt de oven in 15 minuten op 310 C
- ***Air**Fry* functie als het gezondere alternatief voor de frituurpan
- Snel voorverwarmen

UITVOERING

- ***6TH SENSE*** voor slimme automatische functies
- Glazen schakelpanneel met centrale bedieningsknop
- FlexiClean: zowel pyrolyse als hydrolyse reinigingmogelijkheid
- SoftClose ovendeur
- Volledig glazen binnendeur, 4 lagen glas
- 73L ovenruimte
- Kinderbeveiliging
- 1 halogeenlamp in het interieur
- Telescopische rails 1 paar deels uitschuifbaar
- Energieklasse A+
- Aansluitingsvermogen 3450 W

ACCESSOIRES

- 1 Draadrooster
- 1 Geemailleerde bakplaat
- 1 lekbak
- Kerntemperatuurmeter
- (***Air**Fry* tray is optioneel en kan apart worden aangeschaft)

AFMETINGEN

- Afmetingen (HxBxD) : 597 x 595 x 564
- Nismaat (HxBxD) : 600 x 560 x 550

INOX

AANBEVOLEN PRIJS: €849.99

NEW

WOI5S8PM1SX

MULTIFUNCTIONELE TURBO-HETELUCHTOVEN PYROLYSE

KOOKFUNCTIES

- Heteluchtoven met 14 functies en FlexiClean (8 traditionele, 6 automatische programma's)
- Koken van 3 verschillende gerechten tegelijkertijd op drie niveaus, zonder smaak- en geuroverdracht
- Optie "Niet voorverwarmen" (Ready2Cook)
- Turbo heteluchtvoor de gelijkmatige verdeling van de warme lucht vanaf het begin
- Maxi-Cooking functie voor het bereiden van grote stukken vlees
- High Heat Pizza brengt de oven in 15 minuten op 310 C
- ***Air**Fry* functie als het gezondere alternatief voor de frituurpan
- Snel voorverwarmen

UITVOERING

- ***6TH SENSE*** voor slimme automatische functies
- Glazen schakelpanneel met centrale bedieningsknop
- FlexiClean: zowel pyrolyse als hydrolyse reinigingmogelijkheid
- SoftClose ovendeur
- Volledig glazen binnendeur, 4 lagen glas
- 73L ovenruimte
- Kinderbeveiliging
- 3 halogeenlamp in het interieur
- Telescopische rails 1 paar deels uitschuifbaar
- Energieklasse A+
- Aansluitingsvermogen 3450 W

ACCESSOIRES

- 1 Draadrooster
- 1 Geemailleerde bakplaat
- 1 lekbak
- (***Air**Fry* tray is optioneel en kan apart worden aangeschaft)

AFMETINGEN

- Afmetingen (HxBxD) : 597 x 595 x 564
- Nismaat (HxBxD) : 600 x 560 x 550

INOX EASY TO CLEAN

AANBEVOLEN PRIJS: €799.99

NEW

WOI5S8HM1SXA

MULTIFUNCTIONELE TURBO-HETELUCHTOVEN HYDROLYSE

KOOKFUNCTIES

- Heteluchtoven met 15 functies en FlexiClean (9 traditionele, 6 automatische programma's)
- Koken van 3 verschillende gerechten tegelijkertijd op drie niveaus, zonder smaak- en geuroverdracht
- Optie "Niet voorverwarmen" (Ready2Cook)
- Turbo heteluchtvoor de gelijkmatige verdeling van de warme lucht vanaf het begin
- Maxi-Cooking functie voor het bereiden van grote stukken vlees
- High Heat Pizza brengt de oven in 15 minuten op 310 C
- ***Air**Fry* functie als het gezondere alternatief voor de frituurpan
- Snel voorverwarmen

UITVOERING

- ***6TH SENSE*** voor slimme automatische functies
- Glazen schakelpanneel met centrale bedieningsknop
- Hydrolytische zelfreinigende functie
- SoftClose ovendeur
- Volledig glazen binnendeur, 4 lagen glas
- 73L ovenruimte
- Kinderbeveiliging
- 7 halogeenlamp in het interieur
- Telescopische rails 1 paar deels uitschuifbaar
- Energieklasse A+
- Aansluitingsvermogen 3450 W

ACCESSOIRES

- 1 Draadrooster
- 1 Geemailleerde bakplaat
- 1 lekbak
- (***Air**Fry* tray is optioneel en kan apart worden aangeschaft)

AFMETINGEN

- Afmetingen (HxBxD) : 597 x 595 x 564
- Nismaat (HxBxD) : 600 x 560 x 550

INOX EASY TO CLEAN

AANBEVOLEN PRIJS: €749.99

NEW

WCC58HMSXA

COMPACTE PYROLYSE OVEN 45 CM

KOOKFUNCTIES

- Compacte multifunctionele oven met 17 programma's waarvan 9 handmatig
- 2000 W Grillvermogen
- Multi-level koken op 3 niveaus
- Turbo heteluchtot 250 graden
- Pizza & broodprogramma
- Snel voorverwarmen met Fast Pre-Heat

UITVOERING

- Bediening door middel van de centrale knop en touchscreen
- ***6TH SENSE*** voor slimme automatische functies
- FlexiClean: zowel pyrolyse als hydrolyse reinigingmogelijkheid
- SoftClose ovendeur
- Volledig glazen binnendeur, 5 lagen glas
- Inhoud ovenruimte 48L
- Energieklasse A+
- Electronische kinderbeveiliging
- LED verlichting
- Aansluitvermogen 3100 W

ACCESSOIRES

- 2 geemailleerde bakplaat
- 2 rooster

AFMETINGEN

- Afmetingen apparaat (HxBxD): 455x559x543 mm
- Nismaat (HxBxD): 450x560x540 mm

INOX EASY TO CLEAN

AANBEVOLEN PRIJS: €899.99

NEW

WMW57DHMX
COMBIMAGNTRON 45 CM

KOOKFUNCTIES
- Combi-microgolfoven met 36 functies; onder andere, Turbo hete lucht (50-250°C), Grill, Turbo grill, Crisp, Reheat&Defrost, Opwarmen, Brood ontdooien en 20 automatisch met ***6TH SENSE***
- Jet Start: razendsnel verwarmen
- Jet Defrost: extra snel ontdooien
- Double Crisp functie: voor een krokant en goudbruin resultaat op 2 niveaus
- Favoriete functies: voor het snel selecteren van uw 10 favoriete of laatst gebruikte functies
- Microgolfoven 900 Watt met 7 vermogensstanden
- Grill 1600 Watt

UITVOERING
- ***6TH SENSE*** voor slimme automatische functies
- 3D technologie: tot in de perfectie bereid dankzij het dubbele emissiesysteem en een binnenruimte die geschikt is voor gelijkmatige golfverdeling
- Neerklapbare deur
- Inhoud ovenruimte 40 liter
- Geschikt voor grote borden en schotels (draaiplateau Ø 36 cm)
- Aansluitvermogen: 2800 W

ACCESSOIRES
- 1 crispplaat met handgreep
- 1 geëmailleerde bakplaat
- 1 grillrooster

AFMETINGEN
- Afmetingen (HxBxD): 455x595x560 mm
- Nismaat (HxBxD): 450x556x550 mm

INOX EASY TO CLEAN

AANBEVOLEN PRIJS: €899.99

NEW

WMD54MX
MICROGOLFOVEN 38 CM

KOOKFUNCTIES
- Microgolfoven met grill, Crisp, Reheat&Defrost, Opwarmen
- Jet Start: razendsnel verwarmen
- Jet Defrost: extra snel ontdooien
- Crisp functie: voor een krokant en goudbruin resultaat
- Jet menu crisp
- Favoriete functies: voor het snel selecteren van uw 10 favoriete of laatst gebruikte functies
- Microgolfoven 1000 Watt
- Grill 800 Watt

UITVOERING
- ***6TH SENSE*** technologie: vermogen en tijd worden automatisch aangepast
- 3D technologie: tot in de perfectie bereid dankzij het dubbele emissiesysteem en een binnenruimte die geschikt is voor gelijkmatige golfverdeling
- ***6TH SENSE*** Absolute timer
- Neerklapbare deur
- Inhoud ovenruimte 31 liter
- Geschikt voor grote borden en schotels (draaiplateau Ø 32 cm)
- Aansluitvermogen: 2300 W

ACCESSOIRES
- 1 crispplaat met handgreep
- 1 grillrooster

AFMETINGEN
- Afmetingen (HxBxD): 385x595x468 mm
- Nismaat (HxBxD): 380x560x550 mm

INOX EASY TO CLEAN

AANBEVOLEN PRIJS: €749.99

WD 142 IX
WARMHOUDLADE

UITVOERING
- Type bediening: knop
- Capaciteit 18 L
- Maximaal aantal Espresso koppen: 80
- Maximaal aantal borden: 20
- Temperatuurregeling van 40-70 (°C)
- Eenvoudig te openen met "push-push" openingssyteem
- Roestvrij staal met anti-fingerprint behandeling
- Aansluitvermogen: 400 W

AFMETINGEN
- Afmetingen (HxBxD): 130x594x562 mm
- Nismaat (HxBxD): 595x560x560 mm

INOX EASY TO CLEAN

AANBEVOLEN PRIJS: €549.99

NEW

WOI5S8PPM1SBA
MULTIFUNCTIONELE TURBO-HETELUCHTOVEN PYROLYSE MET KERNTEMPERATUURMETER

KOOKFUNCTIES
- Heteluchtoven met 14 functies en FlexiClean (8 traditionele, 6 automatische programma's)
- Koken van 3 verschillende gerechten tegelijkertijd op drie niveaus, zonder smaak- en geuroverdracht
- Optie "Niet voorverwarmen" (Ready2Cook)
- Turbo hetelucht voor de gelijkmatige verdeling van de warme lucht vanaf het begin
- Maxi-Cooking functie voor het bereiden van grote stukken vlees
- High Heat Pizza brengt de oven in 15 minuten op 310 C
- ***Air****Fry* functie als het gezondere alternatief voor de frituurpan
- Snel voorverwarmen

UITVOERING
- ***6TH SENSE*** voor slimme automatische functies
- Glazen schakelpanneel met centrale bedieningsknop
- FlexiClean: zowel pyrolyse als hydrolyse reinigingmogelijkheid
- SoftClose ovendeur
- Volledig glazen binnendeur, 4 lagen glas
- 73L ovenruimte
- Kinderbeveiliging
- 2 halogeenlamp in het interieur
- Telescopische rails 1 paar deels uitschuifbaar
- Energieklasse A+
- Aansluitingsvermogen 3450 W

ACCESSOIRES
- 1 Draadrooster
- 1 Geemailleerde bakplaat
- 1 lekbak
- Kerntemperatuurmeter
- (***Air****Fry* tray is optioneel en kan apart worden aangeschaft)

AFMETINGEN
- Afmetingen (HxBxD) : 597 x 595 x 564
- Nismaat (HxBxD) : 600 x 560 x 550

ZWART

AANBEVOLEN PRIJS: €899.99

NEW

WOI5S8PM1SBA

MULTIFUNCTIONELE TURBO-HETELUCHTOVEN PYROLYSE

KOOKFUNCTIES

- Heteluchtoven met 14 functies en FlexiClean (8 traditionele, 6 automatische programma's)
- Koken van 3 verschillende gerechten tegelijkertijd op drie niveaus, zonder smaak- en geuroverdracht
- Optie "Niet voorverwarmen" (Ready2Cook)
- Turbo hetelucht voor de gelijkmatige verdeling van de warme lucht vanaf het begin
- Maxi-Cooking functie voor het bereiden van grote stukken vlees
- High Heat Pizza brengt de oven in 15 minuten op 310 C
- ***Air****Fry* functie als het gezondere alternatief voor de frituurpan
- Snel voorverwarmen

UITVOERING

- ***6TH SENSE*** voor slimme automatische functies
- Glazen schakelpanneel met centrale bedieningsknop
- FlexiClean: zowel pyrolyse als hydrolyse reinigingmogelijkheid
- SoftClose ovendeur
- Volledig glazen binnendeur, 4 lagen glas
- 73L ovenruimte
- Kinderbeveiliging
- 4 halogeenlamp in het interieur
- Telescopische rails 1 paar deels uitschuifbaar
- Energieklasse A+
- Aansluitingsvermogen 3450 W

ACCESSOIRES

- 1 Draadrooster
- 1 Geemailleerde bakplaat
- 1 lekbak
- (***Air****Fry* tray is optioneel en kan apart worden aangeschaft)

AFMETINGEN

- Afmetingen (HxBxD) : 597 x 595 x 564
- Nismaat (HxBxD) : 600 x 560 x 550

ZWART

AANBEVOLEN PRIJS: €849.99

NEW

WOI5S8HM2SBA

MULTIFUNCTIONELE TURBO-HETELUCHTOVEN HYDROLYSE

KOOKFUNCTIES

- Heteluchtoven met 15 functies en FlexiClean (9 traditionele, 6 automatische programma's)
- Koken van 3 verschillende gerechten tegelijkertijd op drie niveaus, zonder smaak- en geuroverdracht
- Optie "Niet voorverwarmen" (Ready2Cook)
- Turbo hetelucht voor de gelijkmatige verdeling van de warme lucht vanaf het begin
- Maxi-Cooking functie voor het bereiden van grote stukken vlees
- High Heat Pizza brengt de oven in 15 minuten op 310 C
- ***Air****Fry* functie als het gezondere alternatief voor de frituurpan
- Snel voorverwarmen

UITVOERING

- ***6TH SENSE*** voor slimme automatische functies
- Glazen schakelpanneel met centrale bedieningsknop
- Hydrolytische zelfreinigende functie
- SoftClose ovendeur
- Volledig glazen binnendeur, 4 lagen glas
- 73L ovenruimte
- Kinderbeveiliging
- 8 halogeenlamp in het interieur
- Telescopische rails 1 paar deels uitschuifbaar
- Energieklasse A+
- Aansluitingsvermogen 3450 W

ACCESSOIRES

- 1 Draadrooster
- 1 Geemailleerde bakplaat
- 1 lekbak
- (***Air****Fry* tray is optioneel en kan apart worden aangeschaft)

AFMETINGEN

- Afmetingen (HxBxD) : 597 x 595 x 564
- Nismaat (HxBxD) : 600 x 560 x 550

ZWART

AANBEVOLEN PRIJS: €799.99

NEW

WCC54PMSBA

COMPACTE PYROLYSE OVEN 45

KOOKFUNCTIES

- Compacte multifunctionele oven met 17 programma's waarvan 9 handmatig
- 2000 W Grillvermogen
- Multi-level koken op 3 niveaus
- Turbo hetelucht tot 250 graden
- Pizza & broodprogramma
- Snel voorverwarmen met Fast Pre-Heat

UITVOERING

- Bediening door middel van de centrale knop en touchscreen
- ***6TH SENSE*** voor slimme automatische functies
- FlexiClean: zowel pyrolyse als hydrolyse reinigingmogelijkheid
- SoftClose ovendeur
- Volledig glazen binnendeur, 4 lagen glas
- Inhoud ovenruimte 48L
- Energieklasse A+
- Electronische kinderbeveiliging
- LED verlichting
- Aansluitvermogen 3100 W

ACCESSOIRES

- 1 geemailleerde bakplaat
- 1 rooster

AFMETINGEN

- Afmetingen apparaat (HxBxD): 455x559x543 mm
- Nismaat (HxBxD): 450x560x540 mm

ZWART

AANBEVOLEN PRIJS: €899.99

NEW

WMW57DMB

COMBI-MICROGOLFOVEN 45 CM

KOOKFUNCTIES

- Combi-microgolfoven met 36 functies; onder andere, Turbo hete lucht (50-250°C), Grill, Turbo grill, Crisp, Reheat&Defrost, Opwarmen, Brood ontdooien en 20 automatisch met ***6TH SENSE***
- Jet Start: razendsnel verwarmen
- Jet Defrost: extra snel ontdooien
- Double Crisp functie: voor een krokant en goudbruin resultaat op 2 niveaus
- Favoriete functies: voor het snel selecteren van uw 10 favoriete of laatst gebruikte functies
- Microgolfoven 900 Watt met 7 vermogensstanden
- Grill 1600 Watt

UITVOERING

- ***6TH SENSE*** voor slimme automatische functies
- 3D technologie: tot in de perfectie bereid dankzij het dubbele emissiesysteem en een binnenruimte die geschikt is voor gelijkmatige golfverdeling
- Neerklapbare deur
- Inhoud ovenruimte 40 liter
- Geschikt voor grote borden en schotels (draaiplateau Ø 36 cm)
- Aansluitvermogen: 2800 W

ACCESSOIRES

- 1 crispplaat met handgreep
- 1 geëmailleerde bakplaat
- 1 grillrooster

AFMETINGEN

- Afmetingen (HxBxD): 455x595x560 mm
- Nismaat (HxBxD): 450x556x550 mm

ZWART

AANBEVOLEN PRIJS: €899.99

NEW

WMD54MB
MICROGOLFOVEN 38 CM

KOOKFUNCTIES
- Microgolfoven met grill, Crisp, Reheat&Defrost, Opwarmen
- Jet Start: razendsnel verwarmen
- Jet Defrost: extra snel ontdooien
- Crisp functie: voor een krokant en goudbruin resultaat
- Jet menu crisp
- Favoriete functies: voor het snel selecteren van uw 10 favoriete of laatst gebruikte functies
- Microgolfoven 1000 Watt
- Grill 800 Watt

UITVOERING
- ***6TH SENSE*** technologie: vermogen en tijd worden automatisch aangepast
- 3D technologie: tot in de perfectie bereid dankzij het dubbele emissiesysteem en een binnenruimte die geschikt is voor gelijkmatige golfverdeling
- ***6TH SENSE*** Absolute timer
- Neerklapbare deur
- Inhoud ovenruimte 31 liter
- Geschikt voor grote borden en schotels (draaiplateau Ø 32 cm)
- Aansluitvermogen: 2300 W

ACCESSOIRES
- 1 crispplaat met handgreep
- 1 grillrooster

AFMETINGEN
- Afmetingen (HxBxD): 385x595x468 mm
- Nismaat (HxBxD): 380x556x550 mm

ZWART

AANBEVOLEN PRIJS: €749.99

NEW

WMN14BB
MICROGOLFOVEN MET GRILL 38 CM

KOOKFUNCTIES
- Compacte Microgolfoven met grill
- Jet start: razendsnel verwarmen
- Jet Defrost: extra snel ontdooien
- Crisp functie: voor een krokant en goudbruin resultaat
- Microgolfvermogen 7500 W
- Quartz Grill 700 W

UITVOERING
- 3D technologie: tot in de perfectie bereid dankzij het dubbele emissiesysteem en een binnenruimte die geschikt is voor gelijkmatige golfverdeling
- Draaideur, scharnier links
- Inhoud 22L
- Geschikt voor borden en schotels (draaiplateau Ø 25 cm)
- Aansluitvermogen: 2000 W

ACCESSOIRES
- 1 Grillrooster
- Crisp plaat met handgreep

AFMETINGEN
- Afmetingen (HxBxD) : 382 x 595 x 320
- Nismaat (HxBxD) : 360 x 560 x 300

ZWART

AANBEVOLEN PRIJS: €649.99

NEW

WWD1ABF
WARMHOUDLADE

UITVOERING
- Warmhouden van gerechten
- Voorverwarmen van servies zoals bijvoorbeeld borden en kopjes
- Capaciteit 16 liter
- Mechanische temperatuurcontrole
- Temperatuurregeling van 40°C - 80°C
- Eenvoudig te openen met „push-push" openingssysteem
- Aansluitvermogen: 400 W

AFMETINGEN
- Afmetingen apparaat (HxBxD): 141 x 595 x 563 mm
- Nismaat (HxBxD): 135 x 560 x 560 mm

ZWART

AANBEVOLEN PRIJS: €649.99

NEW

WUD0ABF
LADE

UITVOERING
- Capaciteit 16 liter
- Eenvoudig te openen met „push-push" openingssysteem

AFMETINGEN
- Afmetingen apparaat (HxBxD): 141 x 595 x 563 mm
- Nismaat (HxBxD): 135 x 560 x 560 mm

ZWART

AANBEVOLEN PRIJS: €499.99

NEW

WOI5S8PM2SEA
MULTIFUNCTIONELE TURBO-HETELUCHTOVEN PYROLYSE

KOOKFUNCTIES
- Heteluchtoven met 14 functies en FlexiClean (8 traditionele, 6 automatische programma's)
- Koken van 3 verschillende gerechten tegelijkertijd op drie niveaus, zonder smaak- en geuroverdracht
- Optie "Niet voorverwarmen" (Ready2Cook)
- Turbo hetelucht voor de gelijkmatige verdeling van de warme lucht vanaf het begin
- Maxi-Cooking functie voor het bereiden van grote stukken vlees
- High Heat Pizza brengt de oven in 15 minuten op 310 C
- ***Air****Fry* functie als het gezondere alternatief voor de frituurpan
- Snel voorverwarmen

UITVOERING
- ***6TH SENSE*** voor slimme automatische functies
- Glazen schakelpanneel met centrale bedieningsknop
- FlexiClean: zowel pyrolyse als hydrolyse reinigingmogelijkheid
- SoftClose ovendeur
- Volledig glazen binnendeur, 4 lagen glas
- 73L ovenruimte
- Kinderbeveiliging
- 6 halogeenlamp in het interieur
- Telescopische rails 1 paar deels uitschuifbaar
- Energieklasse A+
- Aansluitingsvermogen 3450 W

ACCESSOIRES
- 1 Draadrooster
- 1 Geemailleerde bakplaat
- 1 lekbak
- (***Air****Fry* tray is optioneel en kan apart worden aangeschaft)

AFMETINGEN
- Afmetingen (HxBxD) : 597 x 595 x 564
- Nismaat (HxBxD) : 600 x 560 x 550

SHITAKE

AANBEVOLEN PRIJS: €899.99

NEW

WMW57DHME
COMBI-MICROGOLFOVEN 45 CM

KOOKFUNCTIES
- Combi-microgolfoven met 36 functies; onder andere, Turbo hete lucht (50-250°C), Grill, Turbo grill, Crisp, Reheat&Defrost, Opwarmen, Brood ontdooien en 20 automatisch met ***6TH SENSE***
- Jet Start: razendsnel verwarmen
- Jet Defrost: extra snel ontdooien
- Double Crisp functie: voor een krokant en goudbruin resultaat op 2 niveaus
- Favoriete functies: voor het snel selecteren van uw 10 favoriete of laatst gebruikte functies
- Microgolfoven 900 Watt met 7 vermogensstanden
- Grill 1600 Watt

UITVOERING
- ***6TH SENSE*** voor slimme automatische functies
- 3D technologie: tot in de perfectie bereid dankzij het dubbele emissiesysteem en een binnenruimte die geschikt is voor gelijkmatige golfverdeling
- Neerklapbare deur
- Inhoud ovenruimte 40 liter
- Geschikt voor grote borden en schotels (draaiplateau Ø 36 cm)
- Aansluitvermogen: 2800 W

ACCESSOIRES
- 1 crispplaat met handgreep
- 1 geëmailleerde bakplaat
- 1 grillrooster

AFMETINGEN
- Afmetingen (HxBxD): 455x595x560 mm
- Nismaat (HxBxD): 450x556x550 mm

SHITAKE

AANBEVOLEN PRIJS: €949.99

NEW

WUD0AEF
LADE

UITVOERING
- Capaciteit 16 liter
- Eenvoudig te openen met „push-push" openingssysteem

AFMETINGEN
- Afmetingen apparaat (HxBxD): 141 x 595 x 563 mm
- Nismaat (HxBxD): 135 x 560 x 560 mm

SHITAKE

AANBEVOLEN PRIJS: €499.99

NEW

WUD0AWF
LADE

UITVOERING
- Capaciteit 16 liter
- Eenvoudig te openen met „push-push" openingssysteem

AFMETINGEN
- Afmetingen apparaat (HxBxD): 141 x 595 x 563 mm
- Nismaat (HxBxD): 135 x 560 x 560 mm

WIT

AANBEVOLEN PRIJS: €499.99

NEW

WOI5S8PM2SWA
MULTIFUNCTIONELE TURBO-HETELUCHTOVEN PYROLYSE

KOOKFUNCTIES
- Heteluchtoven met 14 functies en FlexiClean (8 traditionele, 6 automatische programma's)
- Koken van 3 verschillende gerechten tegelijkertijd op drie niveaus, zonder smaak- en geuroverdracht
- Optie "Niet voorverwarmen" (Ready2Cook)
- Turbo hetelucht voor de gelijkmatige verdeling van de warme lucht vanaf het begin
- Maxi-Cooking functie voor het bereiden van grote stukken vlees
- High Heat Pizza brengt de oven in 15 minuten op 310 C
- ***Air****Fry* functie als het gezondere alternatief voor de frituurpan
- Snel voorverwarmen

UITVOERING
- ***6TH SENSE*** voor slimme automatische functies
- Glazen schakelpanneel met centrale bedieningsknop
- FlexiClean: zowel pyrolyse als hydrolyse reinigingmogelijkheid
- SoftClose ovendeur
- Volledig glazen binnendeur, 4 lagen glas
- 73L ovenruimte
- Kinderbeveiliging
- 5 halogeenlamp in het interieur
- Telescopische rails 1 paar deels uitschuifbaar
- Energieklasse A+
- Aansluitingsvermogen 3450 W

ACCESSOIRES
- 1 Draadrooster
- 1 Geemailleerde bakplaat
- 1 lekbak
- (***Air****Fry* tray is optioneel en kan apart worden aangeschaft)

AFMETINGEN
- Afmetingen (HxBxD) : 597 x 595 x 564
- Nismaat (HxBxD) : 600 x 560 x 550

WIT

AANBEVOLEN PRIJS: €899.99

NEW

WMW57DHMW
COMBI-MICROGOLFOVEN 45 CM

KOOKFUNCTIES
- Combi-microgolfoven met 36 functies; onder andere, Turbo hete lucht (50-250°C), Grill, Turbo grill, Crisp, Reheat&Defrost, Opwarmen, Brood ontdooien en 20 automatisch met ***6TH SENSE***
- Jet Start: razendsnel verwarmen
- Jet Defrost: extra snel ontdooien
- Double Crisp functie: voor een krokant en goudbruin resultaat op 2 niveaus
- Favoriete functies: voor het snel selecteren van uw 10 favoriete of laatst gebruikte functies
- Microgolfoven 900 Watt met 7 vermogensstanden
- Grill 1600 Watt

UITVOERING
- ***6TH SENSE*** voor slimme automatische functies
- 3D technologie: tot in de perfectie bereid dankzij het dubbele emissiesysteem en een binnenruimte die geschikt is voor gelijkmatige golfverdeling
- Neerklapbare deur
- Inhoud ovenruimte 40 liter
- Geschikt voor grote borden en schotels (draaiplateau Ø 36 cm)
- Aansluitvermogen: 2800 W

ACCESSOIRES
- 1 crispplaat met handgreep
- 1 geëmailleerde bakplaat
- 1 grillrooster

AFMETINGEN
- Afmetingen (HxBxD): 455x595x560 mm
- Nismaat (HxBxD): 450x556x550 mm

WIT

AANBEVOLEN PRIJS: €949.99

Actual Collection

OMK58RU1X
MULTIFUNCTIONELE OVEN MET PYROLYSE

KOOKFUNCTIES
- 10 kookfuncties: Boven-en onderwarmte, Hetelucht, Grill, Turbo Grill, Brood, Rijzen, Pizza functie, ECO-hetelucht, Maxi-cooking, Gebak functie
- **Cook**3: 3 verschillende gerechten gelijktijdig bereiden, zonder smaak- en geuroverdracht

UITVOERING
- **Pyrolyse** reiniging: voor een perfecte reiniging van de oven
- Roestvrij staal **Easy to clean**: roestvrijstalen anti-vingerafdrukcoating ter bescherming tegen vingerafdrukken
- Elektronische timer met witte cijfers
- Volledig glazen binnendeur, koude deur met 3 lagen glas
- Inhoud ovenruimte 71 liter
- Energieklasse A+
- Aansluitingsvermogen 2900 W

ACCESSOIRES
- **Inclusief telescopische rails**, 1 paar deels uitschuifbaar
- 1 rooster
- 1 geëmailleerde bakplaat
- 1 geëmailleerde braadslede

AFMETINGEN
- Afmeting (HxBxD): 595x595x548 mm
- Nismaat (HxBxD): 600x560x555 mm

INOX EASY TO CLEAN

AANBEVOLEN PRIJS: €699.99

OMK58HU1X
MULTIFUNCTIONELE OVEN MET HYDROLYSE

KOOKFUNCTIES
- 11 kookfuncties: Boven-en onderwarmte, Hetelucht, Grill, Turbo Grill, Brood, Rijzen, Pizza functie, ECO-hetelucht, Maxi-cooking, Gebak functie, Onderwarmte
- **Cook**3: 3 verschillende gerechten gelijktijdig bereiden, zonder smaak- en geuroverdracht

UITVOERING
- ***Smart****Clean* reiniging: voor een eenvoudige reiniging
- Roestvrij staal **Easy to clean**: roestvrijstalen anti-vingerafdrukcoating ter bescherming tegen vingerafdrukken
- Elektronische timer met witte cijfers
- Volledig glazen binnendeur, met 2 lagen glas
- Inhoud ovenruimte 71 liter
- Energieklasse A+
- Aansluitingsvermogen 2900 W

ACCESSOIRES
- **Inclusief telescopische rails**, 1 paar deels uitschuifbaar
- 1 rooster
- 1 geëmailleerde bakplaat
- 1 geëmailleerde braadslede

AFMETINGEN
- Afmeting (HxBxD): 595x595x548 mm
- Nismaat (HxBxD): 600x560x555 mm

INOX EASY TO CLEAN

AANBEVOLEN PRIJS: €629.99

NEW

MBP A540 X
COMBIMAGNTRON 45 CM

KOOKFUNCTIES
- Microgolfoven, Turbo hetelucht (50-250 graden), Grill, Turbo grill, Reheat & Defrost
- Microgolfvermogen 900 watt
- Heteluchtvermogen 1200 watt
- Grill 1600 watt

UITVOERING
- 3D technologie: tot in de perfectie bereid dankzij het dubbele emissiesysteem en een binnenruimte die geschikt is voor gelijkmatige golfverdeling
- LED Display met witte cijfers en letters
- Verzonken draaiknoppen en touchbuttons
- Inhoud ovenruimte 40 L
- Neerklapbare deur
- Geschikt voor grote borden en schotels (draaiplateau van Ø 36 cm)
- Aansluitvermogen 2800 W

ACCESSOIRES
- 1 baklplaat
- 1 grillrooster

AFMETINGEN
- Afmetingen apparaat (HxBxD): 455x595x560 mm
- Nismaat (HxBxD): 455x560x550 mm

INOX

AANBEVOLEN PRIJS: €749.99

MBNA910X
MINI CHEF MICROGOLFOVEN

KOOKFUNCTIES
- Microgolfoven met stoom
- Jet Defrost: extra snel ontdooien
- Jet Start: razendsnel verwarmen
- Stoomfunctie met stoomschaal
- Microgolf 750 Watt

UITVOERING
- 3D technologie: tot in de perfectie bereid dankzij het dubbele emissiesysteem en een binnenruimte die geschikt is voor gelijkmatige golfverdeling
- Elektronische timer met witte cijfers
- Draaideur, scharnieren links
- Inhoud ovenruimte 22 liter
- Draaiplateau Ø 25 cm
- Aansluitvermogen: 1300 W

ACCESSOIRES
- 1 Stoomschaal

AFMETINGEN
- Afmeting (HxBxD): 382x595x320 mm
- Nismaat (HxBxD): 360x556x300 mm

INOX/ZWARTE GLAS

AANBEVOLEN PRIJS: €519.99

WD 142 IX
WARMHOUDLADE

UITVOERING
- Type bediening: knop
- Capaciteit 18 L
- Maximaal aantal Espresso koppen: 80
- Maximaal aantal borden: 20
- Temperatuurregeling van 40-70 (°C)
- Eenvoudig te openen met "push-push" openingssyteem
- Roestvrij staal met anti-fingerprint behandeling
- Aansluitvermogen: 400 W

AFMETINGEN
- Afmetingen (HxBxD): 130x594x562 mm
- Nismaat (HxBxD): 595x560x560 mm

INOX EASY TO CLEAN

AANBEVOLEN PRIJS: €549.99

OMK58RU0B
MULTIFUNCTIONELE OVEN MET PYROLYSE

KOOKFUNCTIES
- 10 kookfuncties: Boven-en onderwarmte, Hetelucht, Grill, Turbo Grill, Brood, Rijzen, Pizza functie, ECO-hetelucht, Maxi-cooking, Gebak functie
- **Cook**3: 3 verschillende gerechten gelijktijdig bereiden, zonder smaak- en geuroverdracht

UITVOERING
- **Pyrolyse** reiniging: voor een perfecte reiniging van de oven
- Elektronische timer met witte cijfers
- Volledig glazen binnendeur, koude deur met 3 lagen glas
- Inhoud ovenruimte 71 liter
- Energieklasse A+
- Aansluitingsvermogen 2900 W

ACCESSOIRES
- Exclusief telescopische rails
- 1 rooster
- 1 geëmailleerde bakplaat
- 1 geëmailleerde braadslede

AFMETINGEN
- Afmeting (HxBxD): 595x595x548 mm
- Nismaat (HxBxD): 600x560x555 mm

ZWART GLAS

AANBEVOLEN PRIJS: €699.99

OMK58HU1B
MULTIFUNCTIONELE OVEN MET HYDROLYSE

KOOKFUNCTIES
- 11 kookfuncties: Boven-en onderwarmte, Hetelucht, Grill, Turbo Grill, Brood, Rijzen, Pizza functie, ECO-hetelucht, Maxi-cooking, Gebak functie, Onderwarmte
- **Cook3**: 3 verschillende gerechten gelijktijdig bereiden, zonder smaak- en geuroverdracht

UITVOERING
- ***Smart****Clean* reiniging: voor een eenvoudige reiniging
- Elektronische timer met witte cijfers
- Volledig glazen binnendeur, met 2 lagen glas
- Inhoud ovenruimte 71 liter
- Energieklasse A+
- Aansluitingsvermogen 2900 W

ACCESSOIRES
- **Inclusief telescopische rails**, 1 paar deels uitschuifbaar
- 1 rooster
- 1 geëmailleerde bakplaat
- 1 geëmailleerde braadslede

AFMETINGEN
- Afmeting (HxBxD): 595x595x548 mm
- Nismaat (HxBxD): 600x560x555 mm

ZWART GLAS

AANBEVOLEN PRIJS: €649.99

NEW

MBP A540 B
COMBIMAGNTRON 45 CM

KOOKFUNCTIES
- Microgolfoven, Turbo hetelucht (50-250 graden), Grill, Turbo grill, Reheat & Defrost
- Microgolfvermogen 900 watt
- Heteluchtvermogen 1200 watt
- Grill 1600 watt

UITVOERING
- 3D technologie: tot in de perfectie bereid dankzij het dubbele emissiesysteem en een binnenruimte die geschikt is voor gelijkmatige golfverdeling
- LED Display met witte cijfers en letters
- Verzonken draaiknoppen en touchbuttons
- Inhoud ovenruimte 40 L
- Neerklapbare deur
- Geschikt voor grote borden en schotels (draaiplateau van Ø 36 cm)
- Aansluitvermogen 2800 W

ACCESSOIRES
- 1 baklplaat
- 1 grillrooster
- **AFMETINGEN**
- Afmetingen apparaat (HxBxD): 455x595x560 mm
- Nismaat (HxBxD): 455x560x550 mm

ZWART GLAS

AANBEVOLEN PRIJS: €749.99

MBNA900B
MINI CHEF MICROGOLFOVEN

KOOKFUNCTIES
- Microgolfoven
- Jet Defrost: extra snel ontdooien
- Jet Start: razendsnel verwarmen
- Microgolf 750 Watt

UITVOERING
- 3D technologie: tot in de perfectie bereid dankzij het dubbele emissiesysteem en een binnenruimte die geschikt is voor gelijkmatige golfverdeling
- Elektronische timer met witte cijfers
- Draaideur, scharnieren links
- Inhoud ovenruimte 22 liter
- Draaiplateau Ø 25cm
- Aansluitvermogen: 1300 W

AFMETINGEN
- Afmeting (HxBxD): 382x595x320 mm
- Nismaat (HxBxD): 360x556x300 mm

ZWART

AANBEVOLEN PRIJS: €599.99

NEW

WWD1ABF
WARMHOUDLADE

UITVOERING
- Warmhouden van gerechten
- Voorverwarmen van servies zoals bijvoorbeeld borden en kopjes
- Capaciteit 16 liter
- Mechanische temperatuurcontrole
- Temperatuurregeling van 40°C - 80°C
- Eenvoudig te openen met „push-push" openingssysteem
- Aansluitvermogen: 400 W

AFMETINGEN
- Afmetingen apparaat (HxBxD): 141 x 595 x 563 mm
- Nismaat (HxBxD): 135 x 560 x 560 mm

ZWART

AANBEVOLEN PRIJS: €649.99

NEW

WUD0ABF
LADE

UITVOERING
- Capaciteit 16 liter
- Eenvoudig te openen met „push-push" openingssysteem

AFMETINGEN
- Afmetingen apparaat (HxBxD): 141 x 595 x 563 mm
- Nismaat (HxBxD): 135 x 560 x 560 mm

ZWART

AANBEVOLEN PRIJS: €499.99

Accessoires

TELESCOPISCHE OVENRAILS
Bevestigd aan de ovenroosters zijn ze perfect te gebruiken tijdens het koken van zwaardere gerechten. Hun uitschuifbaarheid maakt het gemakkelijker om het koken te controleren en uw eten in en uit de oven te halen, waardoor kantelen of ongemakkelijke situaties worden voorkomen en een veiligere keukenomgeving wordt gecreëerd. Ze zijn ook ontworpen om te worden verplaatst en gepositioneerd op verschillende ovenrooster niveaus voor een optimale gebruikerservaring, waarbij volledig gebruik wordt gemaakt van de hele ovenruimte. Geschikt voor alle ovenfuncties behalve de stoomfunctie en Pyrolitisch reinigen van de oven. Niet vaatwasserbestendig.

TOR100 **488000850080**
- Toepasbaar voor W4, W5, W6 en W7 series
- Voor verificatie omtrent compabiliteit met uw oven, bezoek: wpro-whirlpool.com

€79,90

TOR200 **488000859467**
- Toepasbaar voor de New Actual serie
- Voor verificatie omtrent compabiliteit met uw oven, bezoek: wpro-whirlpool.com

€79,90

ASSORTIMENT CAKE- EN CRISP PLATEN
Bespaar tijd en kook als een chef-kok! Verkrijg goed gebakken cakes en taarten of knapperige en goudbruine bereidingen in Bauknecht-microgolfovens met de Crisp- en Dual Crisp-functie. Dankzij het assortiment Cake- en Crisp Platen kunt u op een eenvoudige en snelle manier een verscheidenheid aan gerechten bereiden, met geweldige resultaten.

BAKVORMEN
AVM280 **480131000082**
- ⌀ 26 cm (onderkant) / 28 cm (bovenkant) - h. 4 cm

€45,90

AVM190 **480131000081**
- ⌀ 19 cm (onderkant) / 22 cm (bovenkant) - h. 6 cm

€38,70

AVM285 **484000000964**
- ⌀ 26 cm (onderkant) / 29 cm (bovenkant) - h. 5,5 cm

€44,90

CRISP PLAAT
AVM290 **480131000084**
- 29 cm (onderkant) / 31 cm (bovenkant) - h. 2,5 cm

€38,70

MICROWAVE HYGIËNE REINIGER • 500 ML
MWO111 **484000008424**
- Verwijdert vetaanslag en ontgeurt de microgolfoven
- Verzorgende formule: helpt bacteriën bestrijden
- Laat een aangename citroengeur achter.
- Spray 500 ml

€7,40

OVEN- EN GRILLHYGIËNEREINIGER - DETERGENT • 500 ML
ODS413/2 **484010678145**
- Verwijdert effectief aangebrand voedsel en vetresten. Het werkt zowel op warme als koude ovens.
- Ideaal voor het reinigen van de interne onderdelen van ovens, kookplaten, barbecues, spitroosters en bakplaten
- Laat een aangename citroengeur achter.
- Spray 500 ml

Niet gebruiken op microgolfovens en katalytische ovens, op geverfde oppervlakken of aluminium.

€9,10

ONTVETTINGSSPRAY VOOR HETELUCHTFRITEUSE • 500 ML
DFA150 **488000860608**
- Verwijdert effectief aangebrand voedsel en vetresten. Het werkt zowel op hoge als lage temperaturen.
- Ideaal om de frituurmand, binnenwanden, roosters en andere speciale accessoires schoon te maken.
- Spray 500 ml

Gebruik het niet op microgolfovens, aluminiummaterialen of lichte legeringen.

€10,00

Voor meer informatie over WPRO-accessoires, bezoek onze website www.whirlpool.be

Kookplaten

De nieuwe **W Collection inductiekookplaat**

De schoonheid van zorgeloos koken.

Whirlpools nieuwe **W Collection** inductiekookplaat, **aangedreven door *6TH SENSE***, is een elegante combinatie van precieze technologie en prachtig design voor een moeiteloze kookervaring.

Belangrijkste kenmerken

***Heat**Control*

De nieuwe ***Heat**Control-functie* op kookplaten van Whirlpool laat je koken met temperatuur in plaats van vooraf ingestelde vermogensniveaus, zoals in een oven.
Kies de temperatuur die past bij je recept en de kookplaat zorgt ervoor dat je gerecht perfect gaar wordt. Na het instellen van de temperatuur zorgt ***6TH SENSE*** technologie ervoor dat deze constant blijft tijdens de hele kooksessie.

***Warmteverdeling: Heat**Control vergeleken met traditioneel koken op vermogensniveau**

TEMPERATUURKOKEN MET HEAT CONTROL

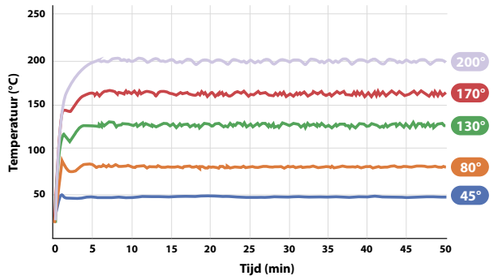

TRADITIONEEL KOKEN OP BASIS VAN VERMOGEN

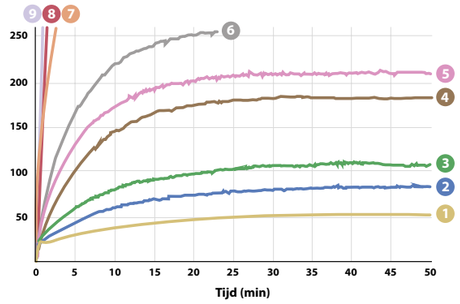

Met ***Heat**Control* past de kookplaat de vermogensafgifte aan de pan aan de ingestelde temperatuur, zodat deze stabiel blijft. Dit zorgt voor een **nauwkeurige temperatuurregeling** en resulteert in consistente resultaten en een hoge nauwkeurigheid, keer op keer.

Bij traditioneel koken op vermogensniveau blijft het gelecteerde vermogensniveau in stand en levert de kookplaat een vast vermogen aan de pan. **Hierdoor kan de temperatuur van de pan na verloop van tijd stijgen.**
Het resultaat: beperkte controle over de temperatuur. Er is continu controle nodig om ervoor te zorgen dat voedsel goed gaar wordt en de pan niet te warm wordt.

Voordelen:

- **Koken met precisie**
  De nauwkeurige temperatuurregeling zorgt ervoor dat al je gerechten elke keer gelijkmatig en perfect worden bereid.
- **Automatische instelling**
  Voorkom dat je constant de instelling moet aanpassen: zodra je de temperatuur selecteert, deze blijft constant.
- **Voorkom ongelukjes**
  Minimaliseert incidenten tijdens het koken. Je hoeft je geen zorgen te maken over opspattende olie of saus, overkoken, vastplakken of verbranden.
- **Recepten met herhaling**
  Je bakt een stapel pannenkoeken, of je frituurt hapjes in hete olie. Als je een handeling vaker moet herhalen zorgt koken op temperatuur voor consistente resultaten.
- **Langere levensduur van pannen**
  Minder schurende reinigingsmiddelen nodig om aangekoekte resten van pannen te verwijderen, zodat ze langer meegaan.

LAGE TEMPERATUUR		MEDIUM TEMPERATUUR		HOGE TEMPERATUUR	
45 °C Laag	**80 °C** Laag - Gemiddeld	**130 °C** Gemiddeld	**150 °C** Gemiddeld	**180 °C** Gemiddeld - Hoog	**200 °C** Hoog
Smelten | Ontdooien	Warm houden	Rustig bakken Stoven Afblussen	Karameliseren Kort bakken op medium temperatuur	Frituren in de pan Kort bakken op hoge temperatuur Roerbakken	Grillen Aanbraden / dichtschroeien

*De grafiek toont de oppervlakte-temperatuur van een pan, gebaseerd op interne tests.

Clean*Protect*

Een speciale coating die de smetteloze glans van de kookplaat behoudt en schoonmaken tot een minimum beperkt. De makkelijkst te **reinigen*** **kookplaat met alleen water.**

Leren koken met ***Heat****Control*

Online toegang tot chefwaardige recepten.
In de ***Heat****Control* Hub vind je een uitgebreide selectie van **60 stap-voor-stap recepten**.
Ontdek de ongekende voordelen van koken op temperatuur. Leer **specifieke soorten voedsel** te bereiden en krijg eenvoudig **nieuwe kooktechnieken** onder de knie.

Boil & Cook

Breng water snel aan de kook en houd het zachtjes op temperatuur met slechts één aanraking. Voorkom overkoken en energieverspilling.

Fast*Boil*

Het water wordt **snel verwarmd**. Een optimale kookervaring en extra tijd voor jezelf.

Flexi*Zone* met ***Heat****Control*

Combineer **twee kookzones in één enkele, langere zone** voor langwerpige (stoof)pannen en grillplaten. Eén instelling is genoeg voor de hele gecombineerde zone, voor maximale flexibiliteit en een gelijkmatige warmteverdeling met ***Heat****Control*.

18 Vermogensniveaus

Van sudderen tot koken, en van smelten tot frituren: de kookplaat biedt het **ideale vermogen** voor elke bereiding.

5 Kookzones

Geniet van alle kookruimte die je nodig hebt dankzij 5 kookzones - beschikbaar op modellen van 80 en 90 cm.

Power *Management*

Totale flexibiliteit, ook als het gaat om energieverbruik. De kookplaat laat toe een maximaal vermogensniveau in te stellen: kies eenvoudig een van de beschikbare instellingen zodat de warmte automatisch over alle kookzones wordt verdeeld, waarbij de vooraf ingestelde limiet wordt gerespecteerd.

*Vergeleken met Whirlpool inductiekookplaten zonder coating

Hide&Touch *HMI*

Als de kookplaat is uitgeschakeld is de gebruikersinterface niet zichtbaar, voor een premium, minimalistische look en feel.

Wipe *Function*

Als er water op de kookplaat wordt gemorst krijg je 30 seconden om het droog te maken zonder dat de kookplaat uitschakelt of begint te piepen.

Duurzaamheid

Bespaar energie in vergelijking met koken op vermogen, verminder je impact op het klimaat.

EasyFit installatie

Verkrijgbaar in verschillende maten : 60, 77 en 90 cm.

Naadloze installatie

Installeer je kookplaat eenvoudig op gelijke hoogte met je aanrechtblad, voor een naadloze en verfijnde esthetiek - extra installatiematerialen zijn niet nodig.

Vooraf geïnstalleerde afdichting

Tijdbesparende en nauwkeurige oplossing.

Vervanging van gas

Voor kookplaat van 60 cm

Geen afscheidingsplaat

De kookplaat kan eenvoudig worden geïnstalleerd zonder extra onderdelen, zoals een metalen afscheidingsplaat.

Dikte werkblad

Installatie is al mogelijk in een werkblad met een dikte vanaf 12 mm.

Premium ontwerp

Geen zichtbare opening aan de voorkant.

Easy clips

Stabiele bevestiging in de nis dankzij handige metalen clips.

Mogelijkheid om te installeren met elk apparaat onder het werkblad.
Zorg ervoor dat je de installatievereisten van beide apparaten respecteert.

*Vergeleken met Whirlpool inductiekookplaten zonder coating

Inductiekookplaten met ***Clean****Protect*

De makkelijkst te reinigen* kookplaat, met enkel water

Inductiekookplaten met ***Clean****Protect* zijn ontworpen om jouw tijd in de keuken aangenamer te maken. **Weg met schoonmaak-stress, dankzij *Clean*Protect** op Whirlpool inductiekookplaten. De allernieuwste, duurzame ***Clean****Protect* nanocoating beschermt de kookplaat tegen permanente beschadiging of bleke kringen. **Reinigen kan met enkel water en een doekje.**

Inductiekookplaten van Whirlpool zijn voorzien van een reeks ***6TH SENSE*** automatische functies. Voorkom aanbranden en overkoken dankzij de intuïtieve functies warmhouden, smelten, sudderen en koken. Flexibele kookzones maken van de kookplaat je ideale kookpartner. Zones kunnen afzonderlijk worden gebruikt of verticaal aan elkaar worden gekoppeld met ***Flexi****Space*. Maak optimaal gebruik van de flexibiliteit met ***Chef****Control*: verdeel de kookplaat van beneden naar boven in lage, gemiddelde en hoge temperatuur. Om van temperatuur te wisselen tijdens het kookproces schuif je enkel de pan omhoog of omlaag.

Clean*Protect*

Geen stress voor jou, geen stress voor je kookplaat, geen stress voor de aarde. Door te reinigen met enkel water ben je goed bezig voor milieu en klimaat. Je bespaart tot wel 6 flessen schoonmaakmiddel per jaar!**

Belangrijkste kenmerken

Clean*Protect*

Whirlpool introduceert de nieuwe ***Clean****Protect* nanocoating die het oppervlak van de kookplaat bedekt, beschermt en het reinigingsproces eenvoudiger maakt dan ooit. Het enige dat nodig is, is een beetje water om vlekken te verwijderen, zonder stress en zonder reinigingsmiddelen.

Zo reinig je je kookplaat met *Clean*Protect!

1. Spray wat water op de vlek.
2. Laat even inweken.
3. Veeg de vlek schoon met een doekje.

Schoon **zonder stress** in drie stappen.

* In vergelijking met Whirlpool-kookplaten zonder coating.
** Besparing van schoonmaakmiddel in flessen van 750 ml over een periode van 1 jaar. Berekend op basis van 11,4 ml generieke ontvetter (6 sprays) per schoonmaakbeurt, 8 keer per week.

Superieur koken draait allemaal om intuïtie

6TH SENSE draait om intuïtie. Het juiste vermogensniveau instellen is een eitje, dankzij de speciale ***6TH SENSE*** automatische functies - tot vier per kookzone. Selecteer het programma en de kookplaat verzorgt automatisch de juiste instellingen voor de gewenste kookmethode.

Warmhouden
Houd je gerecht nog net iets langer warm.

Smelten
Smelten van bijvoorbeeld boter of chocolade.

Sudderen
Langzaam garen zonder aanbranden.

Koken
Aan de kook brengen en op temperatuur houden.

Meer intuïtie en flexibiliteit om van te smullen

Ontdek de grenzeloze flexibiliteit van Whirlpool inductiekookplaten, waar de kunst van koken samensmelt met ongeëvenaarde flexibiliteit. Door geavanceerde technologieën en intuïtieve functies bereid je gerechten als een chef. Van **moeiteloze aanpassing van vermogens** tot de **veelzijdigheid van de flexibele kookzones**.

Whirlpool kookplaten belichamen de belofte van een grenzeloze culinaire ervaring.

Ontworpen om **moeiteloos** te passen

Het sleutelwoord voor elke moderne ruimte is continuïteit. Daarom zijn inductiekookplaten van Whirlpool geoptimaliseerd om naadloos in elke keuken te passen. Standaard nismaten maken ze ook uitermate geschikt voor de vervanging van gaskookplaten*. Geschikt voor **opbouw of vlakbouw**, voor dunne **werkbladen vanaf 12 mm** (28 mm boven een oven) en zonder ventilatie aan de voorzijde. Dus **zonder beperkingen voor de esthetiek.**

Het resultaat is een naadloze, superieure installatie-ervaring.

Inductiekookplaten van Whirlpool zijn eenvoudig te installeren en te integreren in bestaande keukens. De kookplaten kunnen ook perfect een traditionele gaskookplaat vervangen. Dankzij het strakke design zijn ze gebruiks- en onderhoudsvriendelijk.

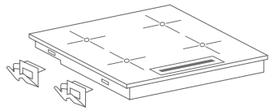

Een perfecte integratie

De glazen kookplaat rust op het keukenwerkblad (met een tussenruimte van slechts 0,5 mm). De installatie is eenvoudig dankzij de 4 fixaties.

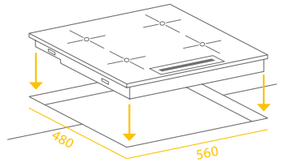

Eenvoudige installatie

W Collection inductiekookplaten kunnen een gaskookplaat met dezelfde afmetingen vervangen (480 mm x 560 mm).

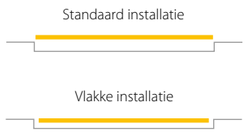

Uiterste flexibiliteit

De kookplaten van Whirlpool met vlakbouw kunnen perfect verzonken in uw aanrechtblad worden geplaatst, voor een strakke oplossing die perfect in de stijl van uw keuken past.

***Flexi**full, maximale flexibiliteit*

Pannen en grillplaten kunnen overal op het volledig flexibele oppervlak worden neergezet. Met automatische detectie creëert u nieuwe kookzones, waarbij tot 8 verschillende kookzones tegelijk kunnen worden gebruikt. De temperatuur wordt gelijkmatig verdeeld, met uitstekende tijd- en energiebesparing.

* Betreft 60 en 65 cm brede inductiekookplaten en standaard 480x560 mm nis van gaskookplaten.

Inductiekookplaten van Whirlpool geven koken een nieuwe dimensie. Beweeg je pannen vrij over enkele of gekoppelde kookzones: kookplaten van Whirlpool geven je alle vrijheid en gemak voor een leven in balans. Of je de zones apart gebruikt of aan elkaar koppelt, de keuze is aan jou. Creëer de ideale kookruimte die past bij pannen van elke grootte - óók die extra grote pannen of grillplaten waar je graag mee experimenteert. Met Whirlpool geniet je van de vrijheid om te koken zoals jij dat wilt.

Flexi*Side*

Flexi*Side* maximaliseert de flexibele ruimte en zorgt voor een gelijkmatige warmteverdeling dankzij 4 spoelen. Kookzones kunnen afzonderlijk worden gebruikt of verticaal aan elkaar gekoppeld, zodat pannen van elke grootte overal op het oppervlak kunnen worden geplaatst en verplaatst.

Chef*Control*

Chef*Control* verdeelt de kookplaat in 3 zones met temperaturen van hoog naar laag en activeert deze automatisch op basis van de positie van de pan. Verschuif pannen eenvoudig naar een andere zone en regel het vermogen op deze manier zonder interactie met de gebruikersinterface. ***Chef****Control* is exclusief beschikbaar op kookplaten met ***Flexi****Side*.

Flexi*Cook*

Flexi*Cook* maakt optimaal gebruik van de ruimte door twee kookzones te combineren tot één grote zone: de flexibele zone blijft actief, of je nu de hele zone of slechts een deel ervan gebruikt.

Connexion*Zone*

Grote pannen of grillplaten vinden hun ideale ruimte met ***Connexion****Zone*. Twee kookzones kunnen afzonderlijk worden gebruikt of eenvoudig worden gekoppeld.

Assisted*Display*

Assisted*Display* biedt tot 63 stap-voor-stap kookcombinaties, speciale opties, instructies en duidelijke feedback om recepten elke keer perfect te bereiden. Eén schuifregelaar helpt bij het instellen van één van de 18 vermogensniveaus en de booster. Het display biedt stapsgewijze begeleiding bij het koken met ondersteuning.

- ***Assisted****Display*: touchcontrol display met tekstondersteuning
- Tot **65 kookcombinaties**, gedetailleerde opties, instructies en duidelijke feedback voor het perfectioneren van recepten elke keer met stap-voor-stap begeleiding.
- **18 vermogensniveaus** + **booster** in te stellen met touch en schuifregelaar
- Koppel verschillende zones aan elkaar tot een grote **flexibele zone**
- **Kinderslot**
- **Timer** per zone

Direct*Access met schuifregelaars per zone*

- ***6TH SENSE* functies** - tot 4 automatische functies per kookzone
- **18 vermogensniveaus** + **booster** in te stellen met afzonderlijke schuifregelaars
- **Direct Mapping & Direct Access** voor elke kookzone
- Afzonderlijke touch-knoppen voor het activeren van de **flexibele zone**
- **Kinderslot**
- **Timer** per zone

Direct*Access met touch-bediening per zone*

- ***6TH SENSE* functies** - tot 4 automatische functies per kookzone
- **9 vermogensniveaus** + **booster** in te stellen met +/- touch-knoppen per zone
- **Direct Mapping & Direct Access** voor elke kookzone
- Afzonderlijke touch-knoppen voor het activeren van de **flexibele zone**
- **Kinderslot**
- **Timer** per zone

Direct*Access met gedeelde bediening*

- ***6TH SENSE* functies** - tot 4 automatische functies per kookzone
- **9 vermogensniveaus** + **booster** in te stellen met +/- touch-knoppen
- **Direct Mapping** voor elke zone
- **Flexibele zone** wordt geactiveerd door twee zones gelijktijdig in te schakelen (3 seconden drukken)
- **Kinderslot**
- **Timer** per zone

iXelium

Schoonheid én functionaliteit in een revolutionair, minimalistisch ontwerp. ***iXelium*** is de exclusieve behandeling voor glazen oppervlakken die zorgt voor superieure glans en blijvende helderheid. De ***iXelium*** coating maakt het glazen oppervlak bestand tegen krassen en chemicaliën en extra gemakkelijk schoon te maken.

Wanneer ontwerp en functionaliteit samensmelten

KOOKPLATEN MET AFZUIGING

Kookplaten met geïntegreerde afzuiging. Hier komen elegantie en efficiëntie samen: geuren en dampen worden direct bij de bron weggenomen. Een essentiële toevoeging aan elke moderne keuken.

Met **vier onafhankelijke kookzones, negen vermogensniveaus, een booster en elegante, geïntegreerde afzuiging** heeft deze kookplaat alle functies die je wenst in één stijlvol apparaat.

De **intuïtieve interface** met gebruiksvriendelijke schuifregelaar maakt de bediening van de verschillende kookzones en de afzuiging uiterst eenvoudig.

De kookplaat past automatisch de afzuigkracht aan op basis van het geselecteerde vermogensniveau, zodat er een perfecte balans ontstaat tussen kracht, geluid en energie-efficiëntie.

Kookveldafzuiging
De geïntegreerde afzuiging maakt een afzonderlijke dampkap overbodig, voor een strak en minimalistisch ontwerp van je keuken. De afzuiging met afneembaar, aluminium rooster is perfect geïntegreerd en gepositioneerd in het midden van de kookplaat, dichtbij de bron van geuren en dampen. De speciale coating maakt het rooster extra eenvoudig te reinigen.

Maar stijl alleen is niet genoeg. Daarom is de dampkap ontworpen om optimale effectiviteit en topprestaties te garanderen. Met **3 vermogensniveaus en 2 boostopties** wordt altijd gezorgd voor perfecte afzuiging, ongeacht de kookfase.

Installatie onder de plint
De kookplaat met afzuiging kan eenvoudig worden geïntegreerd in keukenwerkbladen met een minimale plint van 6 cm en kan worden geïnstalleerd met twee ventilatieopties: afvoer naar buiten of recirculatie.

Nieuw keramisch filter[1]
Het keramische filter gaat tot 5 jaar mee door zichzelf thermisch te regenereren in de oven gedurende 45 minuten op 200 graden Celsius, waardoor een uitstekende duurzaamheid wordt gegarandeerd terwijl het optimale geurabsorptievermogen wordt geboden.

[1] Alleen in geselecteerde modellen inbegrepen.

WVHF83BB

KOOKPLAAT MET GEÏNTEGREERDE AFZUIGING 83 CM

TYPE
- Inductiekookplaat 83 cm met geïntegreerde dampkap
- Afwerking: zonder kader, vlakbouw installatie mogelijk
- Standaardinstallatie voor luchtafvoer in de kast

KOOKZONES
- 4 inductiezones met booster
- Flexizone
- Warmhoudfunctie
- Pauzefunctie

EIGENSCHAPPEN
- Restwarmte-indicatoren
- Elektronische controle: touch schuifregelaars
- Aansluitvermogen: 7400 W
- Power manager: maximale vermogensparameters 2,5kW / 4,0kW / 6,0 kW / 7,4 kW
- Timer voor kooktijdinstelling voor een zone naar keuze (1-99 Min.)
- Kinderslot: Vergrendeling van het bedieningspaneel

AFMETINGEN
- Afmetingen apparaat (BxD): 830 x 515 mm
- Nisafmeting werkblad (LxP): 750 x 490 mm
- Afstand van 10 cm die gerespecteerd moet worden: doorgang van het mondstuk vanaf de onderkant van de kast
- Vlakbouw installatie mogelijk

TECHNISCHE GEGEVENS VAN DE DAMPKAP
- Energieklasse A
- Luchtstroom in afvoermodus: max. 470m3/h, booster 610m3/h
- Luchtstroom in recirculatiemodus: max. 405m3/h, booster 520 m3/h
- Geluidsniveau in afvoermodus: min 45 - max 71 dBA

ACCESSOIRES
- FK 65VH S recirculatie installatiekit inbegrepen: deze set bevat 2 x verlengingen, geurfilterdoos, geurfilterdoospakking, rechthoekige pakking, 90° oakking, diffusor, keramische filters, tape en schroeven
- Actieve keramische filter CF 65VH C inbegrepen met de installatie kit voor recirculatie
- 2 keramische filters ter vervanging ref. **CF 65VH C** / €129.99

FK 65VH S
RECIRCULATIE-INSTALLATIEKIT (NIET INBEGREPEN)
- Keramische filter CF 65VH C (2 keramische filters inbegrepen)

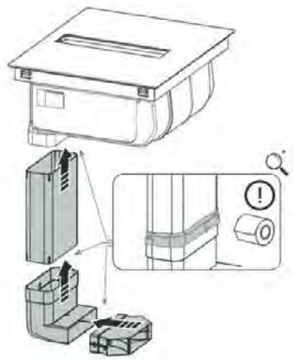

ZONDER KADER

AANBEVOLEN PRIJS: €2249.99

WVH 92 K/1

KOOKPLAAT MET GEÏNTEGREERDE AFZUIGING 83 CM

TYPE
- Inductiekookplaat 83 cm met geïntegreerde dampkap
- Afwerking: zonder kader, vlakbouw installatie mogelijk
- Standaardinstallatie voor evacuatie in de kast

KOOKZONES
- 4 inductiezones met booster
- Warmhoudfunctie
- Pauzefunctie

EIGENSCHAPPEN
- Restwarme-indicatoren
- Elektronische controle: touch schuifregelaars
- Aansluitvermogen: 7400 W
- Power management: 2,5 kW / 4 kW / 6 kW / 7,4 kW
- Timer voor kooktijdinstellingen voor een zone naar keuze (1-119 min.)
- Kinderslot: Vergrendeling van het bedieningspaneel

AFMETINGEN
- Afmetingen (BxD): 830x515 mm
- Nisafmetingen (BxD): 807x492 mm
- Afstand van 10 cm die gerespecteerd moeten worden: doorgang van het mondstuk vanaf de onderkant van de kast
- Vlakbouw installatie mogelijk

TECHNISCHE GEGEVENS VAN DE DAMPKAP
- Energieklasse A
- Luchtstroom in evacuatiemodus: max. 410m^3/u, booster 600m^3/u
- Luchtstroom in recirculatie modus: max. 410m^3/u, booster 545m^3/u
- Geluidsniveau in evacuatiemodus: min. 45 - max. 71 dBA

RECIRCULATIE-INSTALLATIEKIT (NIET INBEGREPEN)
- FK VH S-C recirculatie installatiekit inbegrepen: deze set bevat 2 verlengingen, geurfilterdoos, geurfilterdoospakking, rechthoukige pakking, 90° pakking, diffusor, 3 x keramische filters, tape, schroeven
- Actieve Keramische filter CF VH 4 - C inbegrepen met de installatie kit voor recirculatie
- Accessoire in optie: 4 Keramische filter **ter vervanging**: ref. CF VH4 - C / €149,99
- U dient een opening te maken in de zijplint

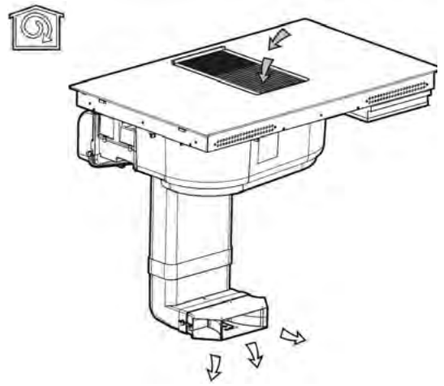

ZONDER KADER

AANBEVOLEN PRIJS: €2149.99

WVH 1065B

KOOKPLAAT MET GEÏNTEGREERDE AFZUIGING 65 CM

TYPE
- Inductiekookplaat 65 cm met geïntegreerde dampkap
- Afwerking: zonder kader, vlakbouw installatie mogelijk
- Standaardinstallatie voor evacuatie in de kast

KOOKZONES
- 4 inductiezones met booster
- Warmhoudfunctie
- Pauzefunctie
- **Flexi**Cook zone links: flexibiliteit om te koken met pannen van elke grootte

EIGENSCHAPPEN
- Restwarme-indicatoren
- Elektronische controle: touch schuifregelaars
- Aansluit vermogen: 7400 W
- Power management: 2,5 kW / 4 kW / 6 kW / 7,4 kW
- Timer voor kooktijdinstellingen voor een zone naar keuze (1-99 min.)
- Kinderslot: Vergrendeling van het bedieningspaneel

AFMETINGEN
- Afmetingen (BxD): 650x515 mm
- Nisafmetingen (BxD): 560x480 mm
- Afstand van 10 cm die gerespecteerd moeten worden: doorgang van het mondstuk vanaf de onderkant van de kast
- Vlakbouw installatie mogelijk

TECHNISCHE GEGEVENS VAN DE DAMPKAP
- Energieklasse A
- Luchtstroom in evacuatiemodus: max. 470m³/u, booster 610m³/u
- Luchtstroom in recirculatie modus: max. 405m³/u, booster 520m³/u
- Geluidsniveau in evacuatiemodus: min. 57 - max. 72 dBA

ACCESSOIRES
- FK 65VH S recirculatie installatiekit inbegrepen: deze set bevat 2 x verlengingen, geurfilterdoos, geurfilterdoospakking, rechthoekige pakking, 90° oakking, diffusor, keramische filters, tape en schroeven
- Actieve keramische filter CF 65VH C inbegrepen met de installatie kit voor recirculatie
- 2 keramische filters ter vervanging ref. **CF 65VH C** / €129.99

FK 65VH S

RECIRCULATIE-INSTALLATIEKIT (NIET INBEGREPEN)
- Keramische filter CF 65VH C (2 keramische filters inbegrepen)

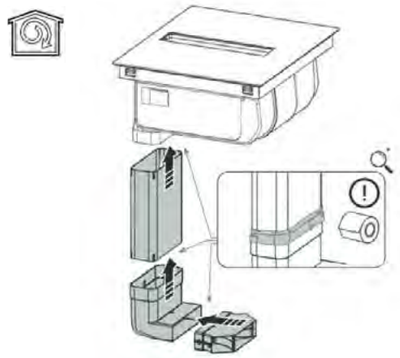

ZONDER KADER

AANBEVOLEN PRIJS: €1849.99

WEX9024DCFF2

INDUCTIEKOOKPLAAT MET HEATCONTROL 90 CM

TYPE
- Inductiekookplaat met ***Heat****Control*: temperatuurgestuurd koken en ***Clean****Protect*: moeiteloos schoonmaken met alleen water en een spons
- Afwerking: Zonder kader, vlakbouwinstallatie mogelijk

KOOKZONES
- 2 FlexiDuo zones met ***Heat****Control*: hiermee kunt u twee kookzones combineren om op een groter oppervlak te koken inclusief de temeratuurcontrole
- 5 inductiezones met booster waarvan 3 met ***Heat****Control*
- Linksvoor: 18/20 cm Ø, 2200 watt, booster 3700 watt
- Rechtsvoor: 18/20 cm Ø, 2200 watt, booster 3700 watt
- Linksachter: 18/20 cm Ø, 2200 watt, booster 3700 watt
- Midden: 21 cm Ø, 2500 watt, booster 3700 watt
- Rechtsachter: 18/20 cm Ø, 2200 watt, booster 3700 watt
- 5 boosters
- Wipe Function: probleemloos schoonmaken van de kookplaat en extra gemakkelijk door de ***Clean****Protect* nanocoating

UITVOERING
- ***6TH SENSE*** automatische functies: smelten, warmhouden, sudderen en koken
- ***Clean****Protect*: een nanocoating waarmee hadrnekkige vlekken en vuil gemakkelijk kunnen worden verwijderd met water
- Restwarmte-indicatie
- Automatische pandetectie op alle zones
- Power manager; vermogensparameters 2,5kW,4kW/ 6,0kW/ 7,4kW/ 11kW
- Totaal maximaal aansluitvermogen 11000 W
- Twee aansluitkabels; 3 fasen of 1 x 3,2kW + 1 x 7,2kW (perilex)
- Timer voor kooktijdinstelling voor een zone naar keuze
- Vergrendeling bedieningspaneel (kinderbeveiliging)

AFMETINGEN
- Afmetingen (BxD): 910x510 mm
- Afmetingen uitsparing (BxD): 880x490 mm
- Installatiehoogte: 50 mm

ZONDER KADER

AANBEVOLEN PRIJS: €1599.99

WTX8017DCF2

INDUCTIEKOOKPLAAT MET HEATCONTROL 80 CM

TYPE
- Inductiekookplaat met ***Heat****Control*: temperatuurgestuurd koken en ***Clean****Protect*: moeiteloos schoonmaken met alleen water en een spons
- Afwerking: Zonder kader, vlakbouwinstallatie mogelijk

KOOKZONES
- 1 FlexiDuo zone met ***Heat****Control*: hiermee kunt u twee kookzones combineren om op een groter oppervlak te koken inclusief de temeratuurcontrole
- 5 inductiezones met booster waarvan 3 met ***Heat****Control*
- Linksvoor: 18/20 cm Ø, 2200 watt, booster 3700 watt
- Rechtsvoor: 14,5 cm Ø, 1500 watt, booster 2200 watt
- Linksachter: 18/20 cm Ø, 2200 watt, booster 3700 watt
- Midden: 21 cm Ø, 2500 watt, booster 3700 watt
- Rechtsachter: 18 cm Ø, 2200 watt, booster 3200 watt
- 5 boosters
- Wipe Function: probleemloos schoonmaken van de kookplaat en extra gemakkelijk door de ***Clean****Protect* nanocoating

UITVOERING
- ***6TH SENSE*** automatische functies: smelten, warmhouden, sudderen en koken
- ***Clean****Protect*: een nanocoating waarmee hadrnekkige vlekken en vuil gemakkelijk kunnen worden verwijderd met water
- Restwarmte-indicatie
- Automatische pandetectie op alle zones
- Power manager; vermogensparameters 2,5kW,4kW/ 6,0kW/ 7,4kW/ 11kW
- Totaal maximaal aansluitvermogen 11000 W
- Twee aansluitkabels; 3 fasen of 1 x 3,2kW + 1 x 7,2kW (perilex)
- Timer voor kooktijdinstelling voor een zone naar keuze
- Vergrendeling bedieningspaneel (kinderbeveiliging)

AFMETINGEN
- Afmetingen (BxD): 800x510 mm
- Afmetingen uitsparing (BxD): 750x490 mm
- Installatiehoogte: 50 mm

ZONDER KADER

AANBEVOLEN PRIJS: €1399.99

WTX8015DCF

INDUCTIEKOOKPLAAT MET HEATCONTROL 80 CM

TYPE

- Inductiekookplaat met ***Heat****Control*: temperatuurgestuurd koken en ***Clean****Protect*: moeiteloos schoonmaken met alleen water en een spons
- Afwerking: Zonder kader, vlakbouwinstallatie mogelijk

KOOKZONES

- 1 FlexiDuo zone met ***Heat****Control*: hiermee kunt u twee kookzones combineren om op een groter oppervlak te koken inclusief de temeratuurcontrole
- 4 inductiezones met booster waarvan 3 met ***Heat****Control*
- Linksvoor: 18/20 cm Ø, 2200 watt, booster 3700 watt
- Rechtsvoor: 14,5 cm Ø, 1500 watt, booster 2200 watt
- Linksachter: 18/20 cm Ø, 2200 watt, booster 3700 watt
- Rechtsachter: 21 cm Ø, 2500 watt, booster 3700 watt
- 4 boosters
- Wipe Function: probleemloos schoonmaken van de kookplaat en extra gemakkelijk door de ***Clean****Protect* nanocoating

UITVOERING

- ***6TH SENSE*** automatische functies: smelten, warmhouden, sudderen en koken
- ***Clean****Protect*: een nanocoating waarmee hadrnekkige vlekken en vuil gemakkelijk kunnen worden verwijderd met water
- Restwarmte-indicatie
- Automatische pandetectie op alle zones
- Power manager; vermogensparameters 2,5kW,4kW/ 6,0kW & 7,4kW
- Totaal maximaal aansluitvermogen 7400 W
- 1 aansluitkabel; 150 cm, Perilex stekker benodigd, niet meegeleverd
- Timer voor kooktijdinstelling voor een zone naar keuze
- Vergrendeling bedieningspaneel (kinderbeveiliging)

AFMETINGEN

- Afmetingen (BxD): 800x510 mm
- Afmetingen uitsparing (BxD): 750x490 mm
- Installatiehoogte: 50 mm

ZONDER KADER

AANBEVOLEN PRIJS: €1199.99

WTX6019DCF

INDUCTIEKOOKPLAAT MET HEATCONTROL 60 CM

TYPE

- Inductiekookplaat met ***Heat****Control*: temperatuurgestuurd koken en ***Clean****Protect*: moeiteloos schoonmaken met alleen water en een spons
- Afwerking: Zonder kader, vlakbouwinstallatie mogelijk

KOOKZONES

- 2 FlexiDuo zones met ***Heat****Control*: hiermee kunt u twee kookzones combineren om op een groter oppervlak te koken inclusief de temeratuurcontrole
- 4 inductiezones met booster waarvan 4 met ***Heat****Control*
- Linksvoor: 18/20 cm Ø, 2200 watt, booster 3700 watt
- Rechtsvoor: 18/20 cm Ø, 2200 watt, booster 3700 watt
- Linksachter: 18/20 cm Ø, 2200 watt, booster 3700 watt
- Rechtsachter: 18/20 cm Ø, 2200 watt, booster 3700 watt
- 4 boosters
- Wipe Function: probleemloos schoonmaken van de kookplaat en extra gemakkelijk door de ***Clean****Protect* nanocoating

UITVOERING

- ***6TH SENSE*** automatische functies: smelten, warmhouden, sudderen en koken
- ***Clean****Protect*: een nanocoating waarmee hadrnekkige vlekken en vuil gemakkelijk kunnen worden verwijderd met water
- Restwarmte-indicatie
- Automatische pandetectie op alle zones
- Power manager; vermogensparameters 2,5kW,4kW/ 6,0kW & 7,4kW
- Totaal maximaal aansluitvermogen 7400 W
- 1 aansluitkabel; 150 cm, Perilex stekker benodigd, niet meegeleverd
- Timer voor kooktijdinstelling voor een zone naar keuze
- Vergrendeling bedieningspaneel (kinderbeveiliging)

AFMETINGEN

- Afmetingen (BxD): 598x518 mm
- Afmetingen uitsparing (BxD): 560x480 mm
- Installatiehoogte: 50 mm

ZONDER KADER

AANBEVOLEN PRIJS: €1149.99

WTX6014DCF

INDUCTIEKOOKPLAAT MET HEATCONTROL 60 CM

TYPE

- Inductiekookplaat met ***Heat****Control*: temperatuurgestuurd koken en ***Clean****Protect*: moeiteloos schoonmaken met alleen water en een spons
- Afwerking: Zonder kader, vlakbouwinstallatie mogelijk

KOOKZONES

- 1 FlexiDuo zone met ***Heat****Control*: hiermee kunt u twee kookzones combineren om op een groter oppervlak te koken inclusief de temeratuurcontrole
- 4 inductiezones met booster waarvan 3 met ***Heat****Control*
- Linksvoor: 18/20 cm Ø, 2200 watt, booster 3700 watt
- Rechtsvoor: 14,5 cm Ø, 1500 watt, booster 2200 watt
- Linksachter: 18/20 cm Ø, 2200 watt, booster 3700 watt
- Rechtsachter: 21 cm Ø, 2500 watt, booster 3700 watt
- 4 boosters
- Wipe Function: probleemloos schoonmaken van de kookplaat en extra gemakkelijk door de ***Clean****Protect* nanocoating

UITVOERING

- ***6TH SENSE*** automatische functies: smelten, warmhouden, sudderen en koken
- ***Clean****Protect*: een nanocoating waarmee hadrnekkige vlekken en vuil gemakkelijk kunnen worden verwijderd met water
- Restwarmte-indicatie
- Automatische pandetectie op alle zones
- Power manager; vermogensparameters 2,5kW,4kW/ 6,0kW & 7,4kW
- Totaal maximaal aansluitvermogen 7400 W
- 1 aansluitkabel; 150 cm, Perilex stekker benodigd, niet meegeleverd
- Timer voor kooktijdinstelling voor een zone naar keuze
- Vergrendeling bedieningspaneel (kinderbeveiliging)

AFMETINGEN

- Afmetingen (BxD): 598x518 mm
- Afmetingen uitsparing (BxD): 560x480 mm
- Installatiehoogte: 50 mm

ZONDER KADER

AANBEVOLEN PRIJS: €899.99

SMP2 9010 C/NE/IXL

INDUCTIEKOOKPLAAT 86 CM

TYPE

- **iXelium**: glasbehandeling op basis van nanotechnologie
- Afwerking: zonder kader, vlakbouw installatie mogelijk

KOOKZONES

- ***Flexi****Full*, potten en pannen kunnen overal op het volledig flexibele oppervlak worden neergezet
- ***Chef****Control* met FlexiFull
- 6 kookzones, waarvan 10 inductie zones
- Kookzone vooraan links: 1 x inductie zone,145 mm Ø, 1300 W, booster 1800 W
- Kookzone achteraan links: 1 x inductie zone, 210 mm Ø, 2300 W, booster 3200 W
- Kookzone centraal achteraan: 2 x inductie zones, 200/130 mm Ø, 1200 W, booster 1850 W
- Kookzone centraal vooraan: 2 x inductie zones, 200/130 mm Ø, 1200 W, booster 1850 W
- Kookzone achteraan rechts: 2 x inductie zones, 200/130 mm Ø, 1200 W, booster 1850 W
- Kookzone vooraan rechts: 2 x inductie zones, 200/130 mm Ø, 1200 W, booster 1850 W
- 10 boosters
- **SmartSense** Kookassisten: met 65 ***6TH SENSE*** kookcombinaties, met stap voor stap begeleiding

UITVOERING

- ***6TH SENSE*** functie: voedsel gecontroleerd aan de kook brengen
- ***Assisted****Display*, Touch Control display met tekstondersteuning
- Restwarmte-indicatoren
- Power manager: vermogen in te stellen op 4 kW/ 6 kW/ 7,4 kW/ 11 kW
- Aansluitvermogen: 11000 W
- 2 aansluitstekkers
- Timer voor kooktijdinstelling voor een zone naar keuze (1-99 min.)
- Kinderslot: Vergrendeling van het bedieningspaneel

AFMETINGEN

- Afmetingen (BxD): 860x510 mm
- Nisafmetingen (BxD): 842x490 mm
- Installatiehoogte: 50 mm

ZONDER KADER

AANBEVOLEN PRIJS: €1719.99

WT 1090 BA
INDUCTIEKOOKPLAAT 90 CM

TYPE
- Afwerking: 4 afgeschuinde zijden

KOOKZONES
- ***Flexi****Cook* zone rechts: flexibiliteit om te koken met pannen van elke grootte
- ***Flexi****Side*, een verticale flexizone voor nauwkeurige detectie van de pannen
- Vooraan links: 235/189 mm Ø, 1750 W, booster 2200 W
- Achteraan links: 235/189 mm Ø, 1750 W, booster2200 W
- Achteraan rechts: 215 mm Ø, 2100 W, booster 3000 W
- Vooraan rechts: 150 mm Ø, 1200 W, booster 1600 W
- Centraal: 320 mm Ø, 2500 W, booster 3600 W
- 5 boosters

UITVOERING
- ***6TH SENSE*** functie: voedsel gecontroleerd aan de kook brengen
- Tiptoetsbediening met **Premium Slidercontrol**
- Restwarmte-indicatoren
- Aansluitvermogen: 10800 W
- Timer voor kooktijdinstelling voor een zone naar keuze (1-99 min.)
- Kinderslot: Vergrendeling van het bedieningspaneel

AFMETINGEN
- Afmetingen (BxD): 900x510 mm
- Nisafmetingen (BxD): 860x490 mm
- Installatiehoogte: 53 mm

4 AFGESCHUINDE ZIJDEN

AANBEVOLEN PRIJS: €1369.99

SMP 778 C/NE/IXL
INDUCTIEKOOKPLAAT 77 CM

TYPE
- **iXelium**: glasbehandeling op basis van nanotechnologie
- Afwerking: zonder kader, vlakbouw installatie mogelijk

KOOKZONES
- ***Flexi****Full*, potten en pannen kunnen overal op het volledig flexibele oppervlak worden neergezet
- ***Chef****Control* met FlexiFull
- 8 kookzones
- Centraal vooraan links: 200/130 mm Ø, 1200 W, booster 1850 W
- Vooraan links: 200/130 mm Ø, 1200 W, booster 1850 W
- Achteraan links: 200/130 mm Ø, 1200 W, booster 1850 W
- Centraal achteraan links: 200/130 mm Ø, 1200 W, booster 1850 W
- Centraal achteraan rechts: 200/130 mm Ø, 1200 W, booster 1850 W
- Achteraan rechts: 200/130 mm Ø, 1200 W, booster 1850 W
- Vooraan rechts: 200/130 mm Ø, 1200 W, booster 1850 W
- Centraal vooraan rechts: 200/130 mm Ø, 1200 W, booster 1850 W
- 8 boosters
- **SmartSense** Kookassisten: met 65 ***6TH SENSE*** kookcombinaties, met stap voor stap begeleiding

UITVOERING
- ***6TH SENSE*** functie: voedsel gecontroleerd aan de kook brengen
- ***Assisted****Display*, Touch Control display met tekstondersteuning
- Restwarmte-indicatoren
- Power manager: vermogen in te stellen op 2,5 kW/ 4 kW/ 6 kW/ 7,4 kW
- Aansluitvermogen: 7400 W
- Timer voor kooktijdinstelling voor een zone naar keuze (1-99 min.)
- Kinderslot: Vergrendeling van het bedieningspaneel

AFMETINGEN
- Afmetingen (BxD): 770x510 mm
- Nisafmetingen (BxD): 752x480 mm
- Installatiehoogte: 50 mm

ZONDER KADER

AANBEVOLEN PRIJS: €1399.99

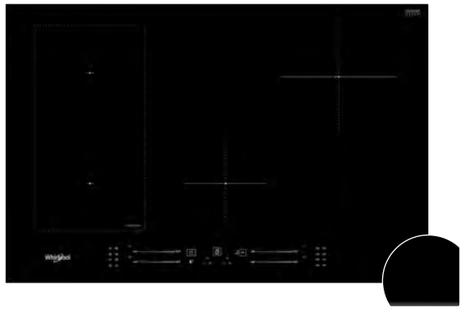

WL S3377 BF
INDUCTIEKOOKPLAAT 77 CM

TYPE
- Afwerking: afgeschuinde voorkant

KOOKZONES
- ***6TH SENSE*** automatische functies: smelten, warmhouden, sudderen en koken
- ***Flexi****Cook* zone links: flexibiliteit om te koken met pannen van elke grootte
- Vooraan rechts: 145 mm Ø, 1200 W, Booster 1600 W
- Achteraan rechts: 210 mm Ø, 2100 W, Booster 3000 W
- Achteraan links: 180/200 mm Ø, 1750 W, Booster 2200 W
- Vooraan links: 180/200 mm Ø, 1750 W, Booster 2200 W
- 4 boosters

UITVOERING
- ***6TH SENSE*** functie: voedsel gecontroleerd aan de kook brengen
- Direct Access door afzonderlijk bedienbare zones met slider
- Restwarmte-indicatoren
- Power management: vermogen in te stellen op 2,5 kW/4 kW/ 6 kW/7,2 kW
- Aansluitvermogen: 7200 W
- Timer voor kooktijdinstelling voor een zone naar keuze (1-99 min.)
- Kinderslot: Vergrendeling van het bedieningspaneel

AFMETINGEN
- Afmetingen (BxD): 770x510 mm
- Nisafmetingen (BxD): 752x480 mm
- Installatiehoogte: 50 mm

AFGESCHUINDE VOORKANT

AANBEVOLEN PRIJS: €899.99

WL B2977 NE
INDUCTIEKOOKPLAAT 77 CM

TYPE
- Afwerking: zonder kader, vlakbouw installatie mogelijk

KOOKZONES
- ***6TH SENSE*** automatische functies: smelten, warmhouden, sudderen en koken
- ***Flexi****Cook* zone links: flexibiliteit om te koken met pannen van elke grootte
- Vooraan rechts: 145 mm Ø, 1200 W, Booster 1600 W
- Achteraan rechts: 210 mm Ø, 2100 W, Booster 3000 W
- Achteraan links: 180/200 mm Ø, 1750 W, Booster 2200 W
- Vooraan links: 180/200 mm Ø, 1750 W, Booster 2200 W
- 4 boosters

UITVOERING
- ***6TH SENSE*** functie: voedsel gecontroleerd aan de kook brengen
- Direct Access door afzonderlijke bedienbare zones
- Restwarmte-indicatoren
- Power management: vermogen in te stellen op 2,5 kW/4 kW/ 6 kW/7,2 kW
- Aansluitvermogen: 7200 W
- Timer voor kooktijdinstelling voor een zone naar keuze (1-99 min.)
- Kinderslot: Vergrendeling van het bedieningspaneel

AFMETINGEN
- Afmetingen (BxD): 770x510 mm
- Nisafmetingen (BxD): 752x480 mm
- Installatiehoogte: 50 mm

ZONDER KADER

AANBEVOLEN PRIJS: €839.99

WL S6277 CPNE
INDUCTIEKOOKPLAAT 77 CM

TYPE
- ***Clean****Protect*: Moeiteloos schoonmaken met alleen water en een spons
- Afwerking: zonder kader, vlakbouw installatie mogelijk

KOOKZONES
- ***6TH SENSE*** automatische functies: smelten, warmhouden, sudderen en koken
- ***Flexi****Cook* zone links: flexibiliteit om te koken met pannen van elke grootte
- Vooraan links: 145 mm, 1750-2200 W
- Achteraan links: 210 mm, 1750-2200 W
- Achteraan rechts: 210 mm, 2100-3000 W
- Vooraan rechts: 145 mm, 1200-1600 W
- 4 Boosters

UITVOERING
- ***6TH SENSE*** functie: Voedsel gecontroleerd aan de kook brengen
- Direct acces met premium slider bediening
- Restwarmte-indicatoren
- Power management: vermogen in te stellen op 2,5 kW / 4kW / 6kW / 7,2 kW
- Aansluitvermogen: 7200 W
- Timer voor kooktijdinstelling voor een zone naar keuze (1-99 min.)
- Kinderslot: Vergrendeling van het bedieningspaneel

AFMETINGEN
- Afmeting apparaat (BxD): 770x510 mm
- Nisafmetingen (BxD): 750x480 mm
- Intallatiehoogte: 54 mm

ZONDER KADER

AANBEVOLEN PRIJS: €899.99

WB B4877 NE
INDUCTIEKOOKPLAAT 77 CM

TYPE
- Afwerking: zonder kader, vlakbouw installatie mogelijk

KOOKZONES
- ***6TH SENSE*** automatische functies: smelten, warmhouden, sudderen en koken
- FlexiDuo: verwarm grote pannen gelijkmatig door twee aparte kookzones te combineren
- Vooraan rechts: 145 mm Ø, 1200 W, Booster 1600 W
- Achteraan rechts: 210 mm Ø, 2100 W, Booster 3000 W
- Achteraan links: 180 mm Ø, 1750 W, Booster 2100 W
- Vooraan links: 180 mm Ø, 1750 W, Booster 2100 W
- 4 Boosters

UITVOERING
- ***6TH SENSE*** functie: Voedsel gecontroleerd aan de kook brengen
- Direct acces met tiptoetsbediening
- Restwarmte-indicatoren
- Power management: vermogen in te stellen op 2,5 kW / 4kW / 6 kW / 7,2 kW
- Aansluitvermogen: 7200 W
- Timer voor kooktijdinstelling voor een zone naar keuze (1-99 min.)
- Kinderslot: Vergrendeling van het bedieningspaneel

AFMETINGEN
- Afmeting apparaat (BxD): 770x510 mm
- Nisafmetingen (BxD): 750x480 mm
- Intallatiehoogte: 54 mm

ZONDER KADER

AANBEVOLEN PRIJS: €829.99

WF S1577 CPNE
INDUCTIEKOOKPLAAT 77 CM

TYPE
- ***Clean****Protect*: Moeiteloos schoonmaken met alleen water en een spons
- Afwerking: zonder kader, vlakbouw installatie mogelijk

KOOKZONES
- ***6TH SENSE*** automatische functies: smelten, warmhouden, sudderen en koken
- ***Flexi****Side*, links, een verticale flexizone voor nauwkeurige detectie van de pannen
- ***Chef****Control* met FlexiSide
- Vooraan rechts: 145 mm Ø, 1200 W, Booster 1500 W
- Achteraan rechts: 210 mm Ø, 2100 W, Booster 3000 W
- Achteraan links: 190/200 mm Ø, 1750 W, Booster 2000 W
- Vooraan links: 190/200 mm Ø, 1750 W, Booster 2000 W
- 4 Boosters

UITVOERING
- ***6TH SENSE*** functie: Voedsel gecontroleerd aan de kook brengen
- Direct acces met tiptoetsbediening
- Restwarmte-indicatoren
- Power management: vermogen in te stellen op 2,5 kW / 4kW / 6 kW / 7,2 kW
- Aansluitvermogen: 7200 W
- Timer voor kooktijdinstelling voor een zone naar keuze (1-99 min.)
- Kinderslot: Vergrendeling van het bedieningspaneel

AFMETINGEN
- Afmeting apparaat (BxD): 770x510 mm
- Nisafmetingen (BxD): 750x480 mm
- Intallatiehoogte: 54 mm

ZONDER KADER

AANBEVOLEN PRIJS: €949.99

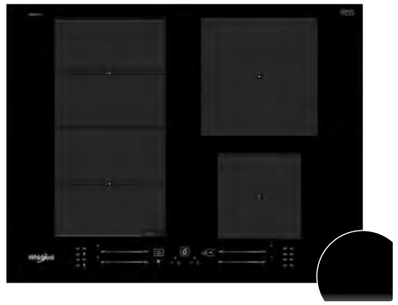

WF S9365 BF/IXL

INDUCTIEKOOKPLAAT 65 CM

reddot winner 2020

TYPE
- **iXelium**: glasbehandeling op basis van nanotechnologie
- Afwerking: afgeschuinde voorkant

KOOKZONES
- ***6TH SENSE*** automatische functies: smelten, warmhouden, sudderen en koken
- ***Flexi****Side*, een verticale flexizone voor nauwkeurige detectie van de pannen
- ***Chef****Control* met FlexiSide
- Vooraan rechts: 145 mm Ø, 1200 W, Booster 1600 W
- Achteraan rechts: 210 mm Ø, 2100 W, Booster 3000 W
- Achteraan links: 190/200 mm Ø, 1750 W, Booster 2000 W
- Vooraan links: 190/200 mm Ø, 1750 W, Booster 2000 W
- 4 boosters

UITVOERING
- ***6TH SENSE*** functie: voedsel gecontroleerd aan de kook brengen
- Direct Access door afzonderlijk bedienbare zones met slider
- Restwarmte-indicatoren
- Power management: vermogen in te stellen op 2,5 kW/4 kW/ 6 kW/7,2 kW
- Aansluitvermogen: 7200 W
- Timer voor kooktijdinstelling voor een zone naar keuze (1-99 min.)
- Kinderslot: Vergrendeling van het bedieningspaneel

AFMETINGEN
- Afmetingen (BxD): 650x510 mm
- Nisafmetingen (BxD): 562x480 mm
- Installatiehoogte: 50 mm

ZONDER KADER

AANBEVOLEN PRIJS: €899.99

WF S3660 CPNE

INDUCTIEKOOKPLAAT 59 CM

TYPE
- ***Clean****Protect*: Moeiteloos schoonmaken met alleen water en een spons
- Afwerking: zonder kader, vlakbouw installatie mogelijk

KOOKZONES
- ***6TH SENSE*** automatische functies: smelten, warmhouden, sudderen en koken
- **Flexi**Side: een verticale flexizone voor nauwkeurige detectie van de pannen
- Vooraan rechts: 145 mm Ø, 1200 W, Booster 1500 W
- Achteraan rechts: 210 mm Ø, 2100 W, Booster 3000 W
- Achteraan links: 190/200 mm Ø, 1750 W, Booster 2000 W
- Vooraan links: 190/200 mm Ø, 1750 W, Booster 2000 W
- 4 Boosters
- **UITVOERING**
- ***6TH SENSE*** functie: voedsel gecontroleerd aan de kook brengen
- Direct access door afzonderlijk bedienbare zones met slider
- Restwarmte-indicatoren
- Power management: vermogen in te stellen op 2,5 kW / 4kW / 6 kW / 7,2 kW
- Aansluitvermogen: 7200 W
- Timer voor kooktijdinstelling voor een zone naar keuze (1-99 min.)
- Kinderslot: Vergrendeling van het bedieningspaneel

AFMETINGEN
- Afmeting (BxD): 590x510 mm
- Nisafmetingen (BxD): 560x480 mm
- Installatiehoogte: 54 mm

ZONDER KADER

AANBEVOLEN PRIJS: €799.99

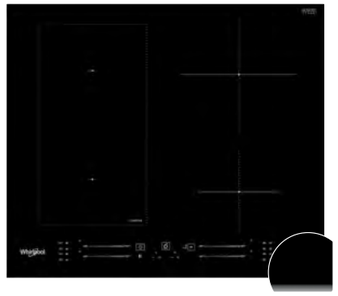

WL S6960 BF

INDUCTIEKOOKPLAAT 59 CM

TYPE
- Afwerking: afgeschuinde voorkant

KOOKZONES
- ***6TH SENSE*** automatische functies: smelten, warmhouden, sudderen en koken
- ***Flexi****Cook* zone links: flexibiliteit om te koken met pannen van elke grootte
- Vooraan rechts: 145 mm Ø, 1200 W, Booster 1600 W
- Achteraan rechts: 210 mm Ø, 2100 W, Booster 3000 W
- Achteraan links: 180/200 mm Ø, 1750 W, Booster 2200 W
- Vooraan links: 180/200 mm Ø, 1750 W, Booster 2200 W
- 4 boosters

UITVOERING
- ***6TH SENSE*** functie: voedsel gecontroleerd aan de kook brengen
- Direct Access door afzonderlijk bedienbare zones met slider
- Restwarmte-indicatoren
- Power management: vermogen in te stellen op 2,5 kW/4 kW/ 6 kW/7,2 kW
- Aansluitvermogen: 7200 W
- Timer voor kooktijdinstelling voor een zone naar keuze (1-99 min.)
- Kinderslot: Vergrendeling van het bedieningspaneel

AFMETINGEN
- Afmetingen (BxD): 590x510 mm
- Nisafmetingen (BxD): 562x480 mm
- Installatiehoogte: 50 mm

ZONDER KADER

AANBEVOLEN PRIJS: €699.99

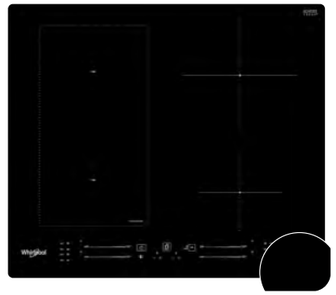

WL S7960 NE

INDUCTIEKOOKPLAAT 60 CM

TYPE
- Afwerking: zonder kader, vlakbouw installatie mogelijk

KOOKZONES
- ***6TH SENSE*** automatische functies: smelten, warmhouden, sudderen en koken
- ***Flexi****Cook* zone links: flexibiliteit om te koken met pannen van elke grootte
- Vooraan rechts: 145 mm Ø, 1200 W, Booster 1600 W
- Achteraan rechts: 210 mm Ø, 2100 W, Booster 3000 W
- Achteraan links: 180/200 mm Ø, 1750 W, Booster 2200 W
- Vooraan links: 180/200 mm Ø, 1750 W, Booster 2200 W
- 4 boosters

UITVOERING
- ***6TH SENSE*** functie: voedsel gecontroleerd aan de kook brengen
- Direct Access door afzonderlijk bedienbare zones met slider
- Restwarmte-indicatoren
- Power management: vermogen in te stellen op 2,5 kW/4 kW/ 6 kW/7,2 kW
- Aansluitvermogen: 7200 W
- Timer voor kooktijdinstelling voor een zone naar keuze (1-99 min.)
- Kinderslot: Vergrendeling van het bedieningspaneel

AFMETINGEN
- Afmetingen (BxD): 590x510 mm
- Nisafmetingen (BxD): 562x480 mm
- Installatiehoogte: 50 mm

ZONDER KADER

AANBEVOLEN PRIJS: €699.99

NEW

WB S2560 NE
INDUCTIEKOOKPLAAT 59 CM

TYPE
- Afwerking: zonder kader, vlakbouw installatie mogelijk

KOOKZONES
- ***6TH SENSE*** automatische functies: smelten, warmhouden, sudderen en koken
- FlexiDuo: verwarm grote pannen gelijkmatig door twee aparte kookzones te combineren
- Vooraan rechts: 180 mm Ø, 1800 W, Booster 2100 W
- Achteraan rechts: 180 mm Ø, 1800 W, Booster 2100 W
- Achteraan links: 210 mm Ø, 2100 W, Booster 3000 W
- Vooraan links: 145 mm Ø, 1200 W, Booster 1600 W
- 4 boosters

UITVOERING
- ***6TH SENSE*** functie: Voedsel gecontroleerd aan de kook brengen
- Direct Access door afzonderlijk bedienbare zones met slider
- Restwarmte-indicatoren
- Power management: vermogen in te stellen op 2,5 kW / 4kW / 6 kW / 7,2 kW
- Aansluitvermogen: 7200 W
- Timer voor kooktijdinstelling voor een zone naar keuze (1-99 min.)
- Kinderslot: Vergrendeling van het bedieningspaneel

AFMETINGEN
- Afmetingen apparaat (BxD): 590x510 mm
- Nisafmetingen (BxD): 562x480 mm
- Installatiehoogte: 54 mm

4 AFGESCHUINDE ZIJDEN

AANBEVOLEN PRIJS: €679.99

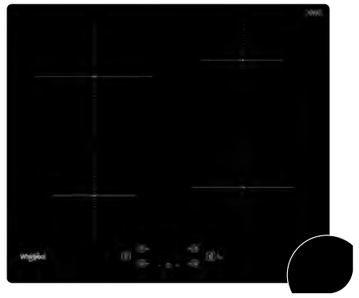

WS Q2160 NE
INDUCTIEKOOKPLAAT 59 CM

TYPE
- Afwerking: zonder kader, vlakbouw installatie mogelijk

KOOKZONES
- ***6TH SENSE*** automatische functies: smelten, warmhouden, sudderen en koken
- Vooraan links: 145 mm Ø, 1200 W, booster 1600 W
- Achteraan rechts: 145 mm Ø, 1200 W, booster 1600 W
- Vooraan rechts: 180 mm Ø, 1800 W, booster 2100 W
- Achteraan links: 210 mm Ø, 2100 W, booster 3000 W
- 4 boosters

UITVOERING
- ***6TH SENSE*** functie: voedsel gecontroleerd aan de kook brengen
- Restwarmte-indicatoren
- Power management: vermogen in te stellen op 2,5 kW/4 kW/ 6 kW/7,2 kW
- Aansluitvermogen: 7200 W
- Timer voor kooktijdinstelling voor een zone naar keuze (1-99 min.)
- Kinderslot: Vergrendeling van het bedieningspaneel

AFMETINGEN
- Afmetingen (BxD): 590x510 mm
- Nisafmetingen (BxD): 562x480 mm
- Installatiehoogte: 50 mm

ZONDER KADER

AANBEVOLEN PRIJS: €629.99

NEW

WS Q0530 NE
INDUCTIEKOOKPLAAT 29 CM

TYPE
- Afwerking: zonder kader, vlakbouw installatie mogelijk

KOOKZONES
- ***6TH SENSE*** automatische functies: smelten, warmhouden, sudderen en koken
- Vooraan: 145 mm Ø, 1200 W, booster 1600 W
- Achteraan: 210 mm Ø, 2100 W, booster 3000 W
- 2 boosters

UITVOERING
- ***6TH SENSE*** functie: Voedsel gecontroleerd aan de kook brengen
- Restwarmte-indicatoren
- Power management: vermogen in te stellen op 2,5 kW/3,7 kW
- Aansluitvermogen: 3700 W
- Timer voor kooktijdinstelling voor een zone naar keuze (1-99 min.)
- Kinderslot: Vergrendeling van het bedieningspaneel

AFMETINGEN
- Afmetingen apparaat (BxD): 284x510 mm
- Nisafmetingen (BxD): 275x490 mm
- Installatiehoogte: 54 mm

4 AFGESCHUINDE ZIJDEN

AANBEVOLEN PRIJS: €549.99

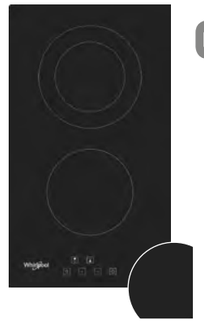

NEW

WRD 6030 B
KERAMISCHE KOOKPLAAT 30 CM

TYPE
- Afwerking: zonder kader, vlakbouw installatie mogelijk

KOOKZONES
- Vooraan: 1200 W
- Achteraan: 1700 W

UITVOERING
- Tiptoetsbediening
- Restwarmte-indicatoren
- Vermogen: 2900 W

AFMETINGEN
- Afmetingen apparaat (HxBxD): 47x300x520 mm
- Nismaat (HxBxD): 40x270x490 mm
- Installatiehoogte: 47 mm

4 AFGESCHUINDE ZIJDEN

AANBEVOLEN PRIJS: €299.99

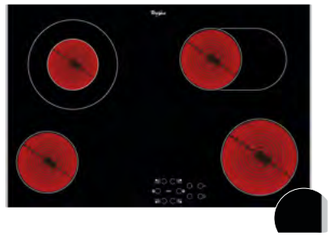

AKT 8360 LX
KERAMISCHE KOOKPLAAT 77 CM

TYPE
- Afwerking: lateraal inox kader

KOOKZONES
- 4 bereidingszones: 1 Normaal 1200 W, 1 Normaal 750/2100 W, 1 Normaal 1000/1800 W, en 1 Normaal 1700 W

UITVOERING
- Touch Control
- Restwarmte-indicatoren
- Aansluitvermogen: 6800 W
- Timer voor kooktijdinstelling voor een zone naar keuze (1-99 min.)
- Kinderslot: Vergrendeling van het bedieningspaneel

AFMETINGEN
- Afmetingen (BxD): 770x510 mm
- Nisafmetingen (BxD): 750x490 mm
- Installatiehoogte: 42 mm

INOX

AANBEVOLEN PRIJS: €619.99

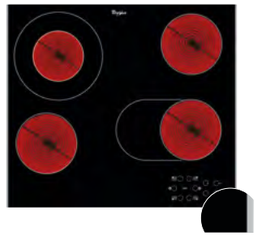

AKT 8210 LX
KERAMISCHE KOOKPLAAT 58 CM

TYPE
- Afwerking: lateraal inox kader

KOOKZONES
- 4 bereidingszones: 1 Normaal 1200 W, 1 Normaal 750/2100 W, 1 Normaal 1200 W, en 1 Normaal 1000/1800 W

UITVOERING
- Touch Control
- Restwarmte-indicatoren
- Aansluitvermogen: 6300 W
- Timer voor kooktijdinstelling voor een zone naar keuze (1-99 min.)
- Kinderslot: Vergrendeling van het bedieningspaneel

AFMETINGEN
- Afmetingen (BxD): 580x510 mm
- Nisafmetingen (BxD): 560x490 mm
- Installatiehoogte: 42 mm

INOX

AANBEVOLEN PRIJS: €519.99

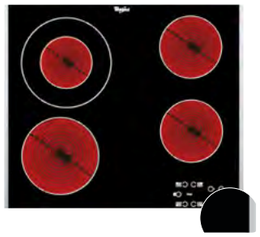

AKT 8130/LX
KERAMISCHE KOOKPLAAT 58 CM

TYPE
- Afwerking: lateraal inox kader

KOOKZONES
- 4 bereidingszones: 1 Normaal 1700 W, 1 Normaal 750/2100 W, 1 Normaal 1200 W, en 1 Normaal 1200 W

UITVOERING
- Touch Control
- Restwarmte-indicatoren
- Aansluitvermogen: 6200 W
- Timer voor kooktijdinstelling voor een zone naar keuze (1-99 min.)
- Kinderslot: Vergrendeling van het bedieningspaneel

AFMETINGEN
- Afmetingen (BxD): 580x510 mm
- Nisafmetingen (BxD): 560x490 mm
- Installatiehoogte: 42 mm

INOX

AANBEVOLEN PRIJS: €479.99

GOWL 728/NB
GASKOOKPLAAT 73 CM

KOOKZONES
- Gietijzeren pandragers, zwart mat
- 5 branders
- Vooraan links: 50 mm Ø, extra 1000 W
- Achteraan links: 90 mm Ø, Rapid 3000 W
- Achteraan rechts: 75 mm Ø, Semirapid 1650 W
- Vooraan rechts: 75 mm Ø, Semirapid 1650 W
- Centraal zone: 130 mm Ø, DCC medium 4000 W
- Een zeer krachtige **wokbrander** die zorgt voor een efficiënte en homogene warmteverdeling voor het wokken

UITVOERING
- Front bedieningselementen
- Zwarte geborstelde knoppen
- Aansluitvermogen: 11300 W
- Elektronische ontsteking ingebouwd in de bedieningsknoppen
- Thermokoppelbeveiliging sluit de gastoever af als de vlam dooft

AFMETINGEN
- Afmetingen (BxD): 730x510 mm
- Nisafmetingen (BxD): 560x480 mm
- Installatiehoogte: 40 mm

ZWART GLAS

AANBEVOLEN PRIJS: €669.99

AKT 5000/NB
GASKOOKPLAAT 73 CM

KOOKZONES
- Gietijzeren pandragers
- 4 branders
- Vooraan links: 130 mm Ø, vier kroon 3500 W
- Achteraan links: 75 mm Ø, Semirapid 1650 W
- Achteraan rechts: 75 mm Ø, Semirapid 1650 W
- Vooraan rechts: 50 mm Ø, extra 1000 W
- Een zeer krachtige **wokbrander** die zorgt voor een efficiënte en homogene warmteverdeling voor het wokken

UITVOERING
- Front bedieningselementen
- Aansluitvermogen: 8000 W
- Elektronische ontsteking ingebouwd in de bedieningsknoppen
- Thermokoppelbeveiliging sluit de gastoever af als de vlam dooft

AFMETINGEN
- Afmetingen (BxD): 730x510 mm
- Nisafmetingen (BxD): 560x490 mm
- Installatiehoogte: 40 mm

ZWART GLAS

AANBEVOLEN PRIJS: €569.99

GOB 616/NB
GASKOOKPLAAT 59 CM

KOOKZONES
- Gietijzeren pandragers, zwart mat
- 4 branders
- Vooraan links: 90 mm Ø, Rapid 3000 W
- Achteraan rechts: 75 mm Ø, Semirapid 1650 W
- Achteraan rechts: 75 mm Ø, Semirapid 1650 W
- Vooraan rechts: 50 mm Ø, extra 1000 W

UITVOERING
- Front bedieningselementen
- Aansluitvermogen: 7300 W
- Elektronische ontsteking ingebouwd in de bedieningsknoppen
- Thermokoppelbeveiliging sluit de gastoever af als de vlam dooft

AFMETINGEN
- Afmetingen (BxD): 590x510 mm
- Nisafmetingen (BxD): 560x490 mm
- Installatiehoogte: 50 mm

ZWART GLAS

AANBEVOLEN PRIJS: €449.99

TGML 761 IX R
GASKOOKPLAAT 73 CM

TYPE
- Gaskookplaat met wokbrander
- Inox Easy to Clean

KOOKZONES
- Gietijzeren pandragers
- 5 branders
- Zeer krachtige wokbrander die zorgt voor een efficiënte en homogene warmteverdeling voor het wokken
- Centraal links: 113 mm Ø, Krachtbrander 3500 W
- Centraal vooraan: 55 mm Ø, extra 1000 W
- Centraal achteraan: 75 mm Ø, Semi-snelle 1750 W
- Achteraan rechts: 100 mm Ø, Rapid 3000 W
- Vooraan rechts: 75 mm Ø, Semirapid 1750 W

UITVOERING
- Aansluitvermogen: 10800 W
- Elektronische ontsteking ingebouwd in de bedieningsknoppen
- Thermokoppelbeveiliging sluit de gastoever af als de vlam dooft

AFMETINGEN
- Afmetingen (BxD): 730x510 mm
- Nisafmetingen (BxD): 562x480 mm
- Installatiehoogte: 38 mm

INOX IXELIUM

AANBEVOLEN PRIJS: €499.99

TKRL 761 IX K
GASKOOKPLAAT 75 CM

KOOKZONES
- Gietijzeren pandragers
- 5 branders
- Een zeer krachtige **wokbrander** die zorgt voor een efficiënte en homogene warmteverdeling voor het wokken
- Centraal: 113 mm Ø, krachtbrander 3500 W
- Vooraan links 75 mm Ø, semi-snelle 1650W
- Achteraan links: 75 mm Ø, semi-snelle 1650 W
- Achteraan rechts: 100 mm Ø, snelle 3000 W
- Vooraan rechts: 113 mm Ø, extra 1000 W

UITVOERING
- Front bedieningselementen
- Aansluitvermogen: 10800 W
- Elektronische ontsteking ingebouwd in de bedieningsknoppen
- Thermokoppelbeveiliging sluit de gastoever af als de vlam dooft

AFMETINGEN
- Afmetingen (BxD): 750x510 mm
- Nisafmetingen (BXD): 555x475 mm
- Installatiehoogte: 38 mm

INOX IXELIUM

AANBEVOLEN PRIJS: €469.99

TKRL 661 IX EU
GASKOOKPLAAT 59 CM

TYPE
- Inox **iXelium**: krasbestendig, minder gevoelig voor vingerafdrukken, bestand tegen verkleuring en eenvoudig te reinigen

KOOKZONES
- Gietijzeren pandragers
- 4 branders
- Een zeer krachtige **wokbrander** die zorgt voor een efficiënte en homogene warmteverdeling voor het wokken
- Vooraan links: 130 mm Ø, Krachtbrander 3500 W
- Achteraan links: 75 mm Ø, Semirapid 1650 W
- Achteraan rechts: 75 mm Ø, Semirapid 1650 W
- Vooraan rechts: 50 mm Ø, extra 1000 W

UITVOERING
- Front bedieningselementen
- Aansluitvermogen: 7800 W
- Elektronische ontsteking ingebouwd in de bedieningsknoppen
- Thermokoppelbeveiliging sluit de gastoever af als de vlam dooft

AFMETINGEN
- Afmetingen (BxD): 580x510 mm
- Nisafmetingen (BxD): 555x480 mm
- Installatiehoogte: 40 mm

INOX IXELIUM

AANBEVOLEN PRIJS: €399.99

GMAL 6422/IXL
GASKOOKPLAAT 59 CM

TYPE
- Inox **iXelium**

KOOKZONES
- Gietijzeren pandragers
- 4 branders
- Een zeer krachtige **wokbrander** die zorgt voor een efficiënte en homogene warmteverdeling voor het wokken
- Vooraan links: 130 mm Ø, Krachtbrander 3500 W
- Achteraan links: 75 mm Ø, Semirapid 1650 W
- Achteraan rechts: 75 mm Ø, Semirapid 1650 W
- Vooraan rechts: 50 mm Ø, extra 1000 W

UITVOERING
- Front bedieningselementen
- Aansluitvermogen: 8000 W
- Elektronische ontsteking ingebouwd in de bedieningsknoppen
- Thermokoppelbeveiliging sluit de gastoever af als de vlam dooft

DIMENSIONS
- Afmetingen (BxD): 590x510 mm
- Nisafmetingen (BxD): 560x480 mm
- Installatiehoogte: 40 mm

INOX IXELIUM

AANBEVOLEN PRIJS: €429.99

Accessoires

REINIGINGSSCHRAPER
SCR300 **484000008546**

De reinigingsschraper (met 1 mes) voor vitro-keramische, inductie en gas op glas kookplaten is de ideale manier om hardnekkige aangekoekte resten te verwijderen. Het kan ook worden gebruikt om vlekken en gemorst voedsel te verwijderen waardoor je kookplaat in perfecte staat blijft.

€6,50

10 VERVANGENDE MESJES VOOR REINIGINGSSCHRAPER
BLA014 **484000008557**

€6,70

CRÈME VOOR HET HYGIËNISCH REINIGEN VAN KOOKPLATEN • 250 ML
VTC101 **484000008420**

Reinigt effectief op inductie-, glaskeramische en glazen kookplaten. Verwijdert voedsel- en vetresten op het oppervlak van het apparaat. De gespecialiseerde formule voegt ook een beschermende laag toe om een glanzende afwerking te behouden zonder krassen of vlekken achter te laten. Chloorvrij.

€7,40

KIT VOOR HET HYGIËNISCH REINIGEN VAN KOOKPLATEN
KVC015 **484000008418**

Bevat:

- Crème 250ml (VTC 101)
- Reinigingsschraper
- 10 vervangende mesjes

€17,10

Voor meer informatie over WPRO-accessoires, bezoek onze website www.whirlpool.be

Dampkappen

Zuivere lucht, kristalhelder licht, welzijn thuis

DAMPKAPPEN

Met de unieke ***6TH SENSE***-technologie en slimme sensoren houden Whirlpool dampkappen de keukenlucht efficiënt schoon bij elke gelegenheid, niet alleen tijdens het koken. De dampkap detecteert rook, dampen en geuren en past intuïtief aan om de prestaties te optimaliseren. Zo blijft je keuken fris en schoon, ongeacht wat er op het menu staat.

De slimme verlichting past zich aan aan je stemming, het tijdstip van de dag, of zelfs aan wat er op het fornuis staat te pruttelen. Creer de juiste sfeer in de keuken en zorg dat je het kookproces eenvoudig kan controleren.

Belangrijkste kenmerken

Cook*Sense*
Koken zonder ongewenste geuren

Light*Sense*
Licht past zich aan aan de gelegenheid

Air*Sense*
Frisse lucht in de omgeving

Nieuwe Wanddampkap ***Drop**Protect*.

Vergeet voorgoed vallende waterdruppels tijdens het koken*.

Van een bron van welzijn tot een bron van stress, één druppel per keer. Dat is wat er gebeurt tijdens het koken, wanneer we **te maken krijgen met waterdruppels op het fornuis**: het is niet alleen vervelend maar ook erg stressvol, omdat het het moment verpest en potentieel onze voorbereidingen.

De nieuwe **Whirlpool wanddampkap** lost dit probleem op dankzij ***Drop**Protect*, een innovatieve coating die zorgt voor moeiteloos, druppelvrij koken, elke dag.

*Gebaseerd op interne Whirlpool-tests onder normale kookomstandigheden.

***Drop**Protect*

De nieuwe Whirlpool dampkap is voorzien van ***Drop**Protect*, een **innovatieve nano coatingbehandeling** die effectief voorkomt dat grote waterdruppels zich ophopen op het glazen oppervlak, zodat er tijdens het koken **geen druppels op het fornuis vallen of in de potten terechtkomen***. Het maakt ook de reinigingsroutine efficienter, aangezien er geen condensatie hoeft te worden afgeveegd.

***Gebruikers**interface*

Een totaal stressvrije ervaring wordt ook gegarandeerd door een nieuwe gebruikersinterface met **verbeterde bruikbaarheid en hoge responsiviteit.**

Secundaire kenmerken

Vermogensniveau en geluid
3 vermogensniveaus beschikbaar om aan elke behoefte te voldoen:

- 570 m3/u - 65 dBA
- 395 m3/u - 57 dBA
- 305 m3/u - 52 dBA

Energielabel
Energielabel A+ voor een hoge energie-efficiëntie.

Ontwerp
Premium touch control met glazen afwerking.

Geurcontrole
Aluminium vetfilter en geurfilter inbegrepen.

Afmetingen
Twee maten beschikbaar: 60 cm en 90 cm.

*Gebaseerd op interne Whirlpool-tests onder normale kookomstandigheden.

AKR 759/1 IX

DECORATIEVE WANDDAMPKAP 90 CM

B ZEN LED

TYPE

- Breedte: ***90 cm***
- Geschikt voor afvoer en recirculatie

UITVOERING

- ***6TH SENSE*** Technologie: automatisch geregelde afzuigsnelheid
- ***Zen****Mode*: het beste compromis tussen afzuigkracht en geluidsniveau
- 3 snelheden met booster
- Elektronische bediening
- Vermogen motor: 260 W
- LED verlichting: 2 x 5 W
- Aansluitvermogen: 265 W

ACCESSOIRES

- 3 aluminium vetfilters (vaatwasserbestendig)
- Koolstoffilter KIT FC 15 inbegrepen
- Schouw inbegrepen

TECHNISCHE GEGEVENS

- Energieklasse B
- Extractie-/recirculatiesnelheid: **713/356** m^3/u
- Geluidsniveau afvoermodus: min. 52 - max. 69 dBA
- Geluidsniveau recirculatiemodus: min. 63 - max. 73 dBA

ZWART & INOX EASY TO CLEAN

AANBEVOLEN PRIJS: €749.99

WHBS92FLTK

DECORATIEVE WANDDAMPKAP 90 CM

A ZEN LED

TYPE

- Breedte: ***90 cm***
- Geschikt voor afvoer en recirculatie

UITVOERING

- ***Zen****Mode*: het beste compromis tussen afzuigkracht en geluidsniveau
- 3 snelheden met booster
- Elektronische bediening
- Vermogen motor: 270 W
- LED verlichting: 2 x 2,5 W
- Aansluitvermogen: 275 W

ACCESSOIRES

- 3 aluminium vetfilters (vaatwasserbestendig)
- Koolstoffilter KIT FC 15 inbegrepen
- Schacht inbegrepen

TECHNISCHE GEGEVENS

- Energieklasse A
- Extractie-/recirculatiesnelheid: 720/315 m^3/h
- Geluidsniveau afvoermodus: min. 44 - max. 77 dBA
- Geluidsniveau recirculatiemodus: min. 44 - max. 77 dBA

AFMETINGEN

- Afmetingen apparaat (HxBxD): 1140 x 898 x 455
- Diameter aansluiting afvoer: 150 mm

ZWART

AANBEVOLEN PRIJS: €629.99

WHBS62FLTK

DECORATIEVE WANDDAMPKAP 60 CM

A ZEN LED

TYPE

- Breedte: ***60 cm***
- Geschikt voor afvoer en recirculatie

UITVOERING

- ***Zen****Mode*: het beste compromis tussen afzuigkracht en geluidsniveau
- 3 snelheden met booster
- Elektronische bediening
- Vermogen motor: 270 W
- LED verlichting: 2 x 2,5 W
- Aansluitvermogen: 275 W

ACCESSOIRES

- 2 aluminium vetfilters (vaatwasserbestendig)
- Koolstoffilter KIT FC 15 inbegrepen
- Schacht inbegrepen

TECHNISCHE GEGEVENS

- Energieklasse A
- Extractie-/recirculatiesnelheid: 720/315 m^3/h
- Geluidsniveau afvoermodus: min. 44 - max. 77 dBA
- Geluidsniveau recirculatiemodus: min. 44 - max. 77 dBA

AFMETINGEN

- Afmetingen apparaat (HxBxD): 1140 x 598 x 455
- Diameter aansluiting afvoer: 150 mm

ZWART

AANBEVOLEN PRIJS: €579.99

WHBS 94 F LM X

DECORATIEVE WANDDAMPKAP 90 CM

B LED

TYPE

- Breedte: ***90 cm***
- Geschikt voor afvoer en recirculatie

UITVOERING

- 3 snelheden
- Mechanische bediening
- Vermogen motor: 250 W
- LED verlichting: 2 x 2.5 W
- Aansluitvermogen: 255 W

ACCESSOIRES

- 3 aluminium vetfilters (vaatwasserbestendig)
- Koolstoffilter KIT FC 15 inbegrepen
- Schouw inbegrepen

TECHNISCHE GEGEVENS

- Energieklasse B
- Extractie-/recirculatiesnelheid: **600/326** m^3/u
- Geluidsniveau afvoermodus: min. 46 - max. 69 dBA
- Geluidsniveau recirculatiemodus: min. 66 - max. 75 dBA

INOX

AANBEVOLEN PRIJS: €529.99

WHCN 94 F LM X/1

DECORATIEVE WANDDAMPKAP 90 CM

B LED

TYPE

- Breedte: ***90 cm***
- Geschikt voor afvoer en recirculatie

UITVOERING

- 3 snelheden
- Mechanische bediening
- Vermogen motor: 175 W
- LED verlichting: 2 x 2.5 W
- Aansluitvermogen: 180 W

ACCESSOIRES

- 3 aluminium vetfilters (vaatwasserbestendig)
- Koolstoffilter AMC 072 inbegrepen
- Schouw inbegrepen

TECHNISCHE GEGEVENS

- Energieklasse B
- Extractie-/recirculatiesnelheid: **603/400** m^3/u
- Geluidsniveau afvoermodus: min. 47 - max. 66 dBA
- Geluidsniveau recirculatiemodus: min. 56 - max. 71 dBA

INOX

AANBEVOLEN PRIJS: €479.99

WHCN 64 F LM X/1

DECORATIEVE WANDDAMPKAP 60 CM

B LED

TYPE

- Breedte: ***60 cm***
- Geschikt voor afvoer en recirculatie

UITVOERING

- 3 snelheden
- Mechanische bediening
- Vermogen motor: 175 W
- LED verlichting: 2 x 2.5 W
- Indicator verzadiging filter
- Aansluitvermogen: 180 W

ACCESSOIRES

- 2 aluminium vetfilters (vaatwasserbestendig)
- Koolstoffilter AMC 072 inbegrepen
- Schouw inbegrepen

TECHNISCHE GEGEVENS

- Energieklasse B
- Extractie-/recirculatiesnelheid: **603/400** m^3/u
- Geluidsniveau afvoermodus: min. 47 - max. 66 dBA
- Geluidsniveau recirculatiemodus: min. 56 - max. 71 dBA

INOX

AANBEVOLEN PRIJS: €429.99

WIB93LMX
EILAND DAMPKAP 90 CM

B LED

TYPE
- Breedte: ***90 cm***
- Geschikt voor afvoer en recirculatie

UITVOERING
- 3 snelheden
- Mechanische bediening
- Vermogen motor: 250 W
- LED verlichting: 4 x 2.5 W
- Aansluitvermogen: 260 W

ACCESSOIRES
- 3 aluminium vetfilters (vaatwasserbestendig)
- Koolstoffilter KIT FC 15 inbegrepen
- Schouw inbegrepen

TECHNISCHE GEGEVENS
- Energieklasse B
- Extractie-/recirculatiesnelheid: **603/336** m^3/u
- Geluidsniveau afvoermodus: min. 46 - max. 69 dBA
- Geluidsniveau recirculatiemodus: min. 66 - max. 75 dBA

INOX

AANBEVOLEN PRIJS: €999.99

AKR 504 IX/1
EILAND DAMPKAMP 100 CM

B 6TH SENSE LED

TYPE
- Breedte: **100 cm**
- Geschikt voor afvoer en recirculatie

UITVOERING
- ***6TH SENSE*** technologie: automatisch geregelde afzuigsnelheid
- 3 snelheden met booster
- Elektronisch Touchcontrol
- 1 motor: 260 W
- Verlichting: LED-verlichting, 4 x 2,5W
- Aansluitvermogen: 265 W

ACCESSOIRES
- 3 Aluminium vetfilters (vaatwasserbestendig)
- Koolstoffilter AMC 027 inbegrepen
- Schouw inbegrepen

TECHNISCHE GEGEVENS
- Energieklasse B
- Extractie-/recirculatiesnelheid: 581/343 m^3/u
- Geluidsniveau afvoer: min. 52 - max. 74 dBA
- Geluidsniveau recirculatiemodus: min. 68 - max. 75 dBA

ZWART & INOX EASY TO CLEAN

AANBEVOLEN PRIJS: €1099.99

UEI 102F LR X
PLAFONDDAMPKAP 100 CM

A LED

TYPE
- Breedte: ***100 cm***
- Geschikt voor afvoer en recirculatie

UITVOERING
- Randafzuiging
- 3 snelheden + booster
- Afstandsbediening
- Vermogen motor: 270 W
- LED verlichting: 4 x 10 W
- Indicator verzadiging filter
- Aansluitvermogen: 280 W

ACCESSOIRES
- 3 Aluminium vetfilters (vaatwasserbestendig)
- Koolstoffilter benodigd voor recirculatie: type longlife AMH 290, niet inbegrepen (3 koolstoffilters benodigd voor recirculatie) / type longlife FKC001, niet inbegrepen (kit met 3 koolstoffilters)

TECHNISCHE GEGEVENS
- Extractie-/recirculatiesnelheid: **750/680** m^3/u
- Geluidsniveau afvoermodus: min. 53 - max. 71 dBA
- Geluidsniveau recirculatiemodus: min. 57 - max. 76 dBA

INOX EASY TO CLEAN

AANBEVOLEN PRIJS: €1349.99

WHVS 91F LT DP K
VERTICALE DAMPKAP 90 CM

A 6TH SENSE LED

TYPE
- Breedte: ***90 cm***
- Geschikt voor afvoer en recirculatie

UITVOERING
- ***6TH SENSE*** Technologie
- 4 snelheden inclusief booster
- Elektronische bediening
- Vermogen motor: 270 W
- LED verlichting: 2 x 2,5 W
- Aansluitvermogen: 275 W

ACCESSOIRES
- 1 vetfilter en 2 geurfilters
- Koolstoffilter AMC 072 inbegrepen
- Schacht meegeleverd

TECHNISCHE GEGEVENS
- Energieklasse A+
- Extractie-/recirculatiesnelheid: 7 40/465 m^3/h
- Geluidsniveau afvoermodus: min. 52 - max. 70 dBA
- Geluidsniveau recirculatiemodus: min. 67 - max. 76 dBA

AFMETINGEN
- Afmetingen apparaat (HxBxD): 1475x898x368
- Diameter aansluiting afvoer: 150 mm

ZWART

AANBEVOLEN PRIJS: €849.99

WHVS 61F LT DP K
VERTICALE DAMPKAP 60 CM

A 6TH SENSE LED

TYPE
- Breedte: ***60 cm***
- Geschikt voor afvoer en recirculatie

UITVOERING
- ***6TH SENSE*** Technologie
- 4 snelheden inclusief booster
- Elektronische bediening
- Vermogen motor: 270 W
- LED verlichting: 2 x 2,5 W
- Aansluitvermogen: 275 W

ACCESSOIRES
- 1 vetfilter en 2 geurfilters
- Koolstoffilter AMC 072 inbegrepen
- Schacht meegeleverd

TECHNISCHE GEGEVENS
- Energieklasse A+
- Extractie-/recirculatiesnelheid: 740/465 m^3/h
- Geluidsniveau afvoermodus: min. 52 - max. 70 dBA
- Geluidsniveau recirculatiemodus: min. 67 - max. 76 dBA

AFMETINGEN
- Afmetingen apparaat (HxBxD): 1475x598x371
- Diameter aansluiting afvoer: 150 mm

ZWART

AANBEVOLEN PRIJS: €779.99

WHVP 62F LT SK
VERTICALE DAMPKAP 60 CM

A LED

TYPE
- Breedte: ***60 cm***
- Geschikt voor afvoer en recirculatie

UITVOERING
- 4 snelheden inclusief booster
- Elektronische bediening
- LED verlichting: 2 x 1,5 W
- Aansluitvermogen: 233 W

ACCESSOIRES
- 2 aluminium vetfilters (vaatwasserbestendig)
- Koolstoffilter AMC 072 inbegrepen
- Schacht inbegrepen

TECHNISCHE GEGEVENS
- Energieklasse A
- Extractie-/recirculatiesnelheid: 650/580 m^3/h
- Geluidsniveau afvoermodus: min. 52 - max. 71 dBA
- Geluidsniveau recirculatiemodus: min. 56 - max. 75 dBA

AFMETINGEN
- Afmetingen apparaat (HxBxD): 885 x 598 x 326
- Diameter aansluiting afvoer: 150 mm

ZWART

AANBEVOLEN PRIJS: €699.99

WHVA 92F LM K
VERTICALE DAMPKAP 90 CM

B LED

TYPE
- Breedte: ***90 cm***
- Geschikt voor afvoer en recirculatie

UITVOERING
- ***6TH SENSE*** Technologie: automatisch geregelde afzuigsnelheid
- 3 snelheden
- Mechanische bedieining
- LED verlichting: 2 x 1,5 W
- Aansluitvermogen: 233 W

ACCESSOIRES
- 3 aluminium vetfilters (vaatwasserbestendig)
- Koolstoffilter AMC 072 inbegrepen
- Schacht inbegrepen

TECHNISCHE GEGEVENS
- Energieklasse B
- Extractie-/recirculatiesnelheid: 485/490 m^3/h
- Geluidsniveau afvoermodus: min. 51 - max. 65 dBA
- Geluidsniveau recirculatiemodus: min. 56 - max. 75 dBA

AFMETINGEN
- Afmetingen apparaat (HxBxD): 775 x 898 x 250
- Diameter aansluiting afvoer: 150 mm

ZWART

AANBEVOLEN PRIJS: €649.99

WHVA 62F LM K
VERTICALE DAMPKAP 60 CM

B LED

TYPE
- Breedte: ***60 cm***
- Geschikt voor afvoer en recirculatie

UITVOERING
- ***6TH SENSE*** Technologie: automatisch geregelde afzuigsnelheid
- 3 snelheden
- Mechanische bedieining
- LED verlichting: 2 x 1,5 W
- Aansluitvermogen: 233 W

ACCESSOIRES
- 2 aluminium vetfilters (vaatwasserbestendig)
- Koolstoffilter AMC 072 inbegrepen
- Schacht inbegrepen

TECHNISCHE GEGEVENS
- Energieklasse B
- Extractie-/recirculatiesnelheid: 485/490 m^3/h
- Geluidsniveau afvoermodus: min. 51 - max. 71 dBA
- Geluidsniveau recirculatiemodus: min. 56 - max. 76 dBA

AFMETINGEN
- Afmetingen apparaat (HxBxD): 775 x 598 x 250
- Diameter aansluiting afvoer: 150 mm

ZWART

AANBEVOLEN PRIJS: €599.99

WHVF 92F LM X
VERTICALE DAMPKAP 90 CM

A LED

TYPE
- Breedte: ***90 cm***
- Geschikt voor afvoer en recirculatie

UITVOERING
- 3 snelheden
- Mechanische bedieining
- LED verlichting: 2 x 1 W
- Aansluitvermogen: 232 W

ACCESSOIRES
- 1 aluminium vetfilter (vaatwasserbestendig)
- Koolstoffilter AMC 072 inbegrepen
- Schacht inbegrepen

TECHNISCHE GEGEVENS
- Energieklasse A
- Extractie-/recirculatiesnelheid: 660/560 m^3/h
- Geluidsniveau afvoermodus: min. 49 - max. 70 dBA
- Geluidsniveau recirculatiemodus: min. 56 - max. 75 dBA

AFMETINGEN
- Afmetingen apparaat (HxBxD): 690 x 898 x 192
- Diameter aansluiting afvoer: 150 mm

INOX EASY TO CLEAN

AANBEVOLEN PRIJS: €599.99

WCTH 63F LEB X
INTEGREERBARE DAMPKAP 53 CM

B LED

TYPE
- Breedte: ***53 cm***
- Geschikt voor afvoer en recirculatie

UITVOERING
- Oplichtende, zachte knoppen
- 4 snelheden
- Vermogen motor: 250 W
- Verlichting met LED-strip
- Aansluitvermogen: 257 W

ACCESSOIRES
- 1 aluminium vetfilter (vaatwasserbestendig)
- Koolstoffilter KIT FC AH.1 inbegrepen

TECHNISCHE GEGEVENS
- Energieklasse B
- Extractie-/recirculatiesnelheid: **600/420** m^3/u
- Geluidsniveau afvoermodus: min. 52 - max. 69 dBA
- Geluidsniveau recirculatiemodus: min. 64 - max. 73 dBA

INOX

AANBEVOLEN PRIJS: €469.99

AKR 443/1 GY
TELESCOPISCHE DAMPKAP 90 CM

A LED

TYPE
- Breedte: ***90 cm***
- Geschikt voor afvoer en recirculatie

UITVOERING
- 3 snelheden met booster
- Mechanische bediening
- Vermogen motor: 200 W
- LED verlichting: 1 x 6 W
- Ruimte om een kruidenrek te installeren beschikbaar
- Aansluitvermogen: 206 W

ACCESSOIRES
- 4 aluminium vetfilters (vaatwasserbestendig)
- Koolstoffilter AMC 100 inbegrepen
- Inclusief roestvrijstalen decoratief frontpaneel AMH 069 IX

TECHNISCHE GEGEVENS
- Energieklasse A
- Extractie-/recirculatiesnelheid: **647/352** m^3/u
- Geluidsniveau afvoermodus: min. 47 - max. 63 dBA

INOX EASY TO CLEAN

AANBEVOLEN PRIJS: €639.99

AKR 634 GY/3
TELESCOPISCHE DAMPKAP 60 CM

A LED

TYPE
- Breedte: ***60 cm***
- Geschikt voor afvoer en recirculatie

UITVOERING
- 3 snelheden
- Mechanische bediening
- Vermogen motor: 200 W
- LED verlichting: 2 x 3 W
- Aansluitvermogen: 206 W

ACCESSOIRES
- 2 aluminium vetfilters (vaatwasserbestendig)
- Koolstoffilter AMC 100 inbegrepen
- Inclusief roestvrijstalen decoratief frontpaneel FBL 560 IN

TECHNISCHE GEGEVENS
- Energieklasse A
- Extractie-/recirculatiesnelheid: **647/352** m^3/u
- Geluidsniveau afvoermodus: min. 47 - max. 63 dBA

INOX EASY TO CLEAN

AANBEVOLEN PRIJS: €489.99

WAH 65 LM X
TELESCOPISCHE DAMPKAP 60 CM

D LED

TYPE
- Breedte: ***60 cm***
- Geschikt voor afvoer en recirculatie

UITVOERING
- 3 snelheden
- Mechanische bediening
- Vermogen motor: 180 W
- LED verlichting: 2 x 3 W
- Aansluitvermogen: 186 W

ACCESSOIRES
- 2 aluminium vetfilters (vaatwasserbestendig)
- Koolstoffilter AMC 100 inbegrepen
- Inclusief roestvrijstalen decoratief frontpaneel FBL 560 IN

TECHNISCHE GEGEVENS
- Energieklasse D
- Extractie-/recirculatiesnelheid: 448/352 m3/u
- Geluidsniveau afvoermodus: min. 48 - max. 62 dBA
- Geluidsniveau recirculatiemodus: min. 55 - max. 67 dBA

AFMETINGEN
- Afmetingen apparaat (HxBxD): 396 x 598 x 300
- Diameter aansluiting afvoer: 150 mm

INOX EASY TO CLEAN

AANBEVOLEN PRIJS: €369.99

AKR 749/1 NB
TELESCOPISCHE DAMPKAP 60 CM

D LED

TYPE
- Breedte: ***60 cm***
- Geschikt voor afvoer en recirculatie

UITVOERING
- 3 snelheden
- Mechanische bediening
- Vermogen motor: 115 W
- LED verlichting: 2 x 3 W
- Aansluitvermogen: 121 W

ACCESSOIRES
- 2 aluminium vetfilters (vaatwasserbestendig)
- Koolstoffilter KIT FC AH.1 inbegrepen
- Inclusief zwarte decoratief frontpaneel FBL 560 SW

TECHNISCHE GEGEVENS
- Energieklasse D
- Extractie-/recirculatiesnelheid: **304/125** m^3/u
- Geluidsniveau afvoermodus: min. 46 - max. 62 dBA
- Geluidsniveau recirculatiemodus: min. 57 - max. 68 dBA

ZWART

AANBEVOLEN PRIJS: €299.99

AKR 749/1 IX
TELESCOPISCHE DAMPKAP 60 CM

D LED

TYPE
- Breedte: ***60 cm***
- Geschikt voor afvoer en recirculatie

UITVOERING
- 3 snelheden
- Mechanische bediening
- Vermogen motor: 115 W
- LED verlichting: 2 x 3 W
- Aansluitvermogen: 121 W

ACCESSOIRES
- 2 aluminium vetfilters (vaatwasserbestendig)
- Koolstoffilter KIT FC AH.1 inbegrepen
- Inclusief roestvrijstalen decoratief frontpaneel FBL 560 IN

TECHNISCHE GEGEVENS
- Energieklasse D
- Extractie-/recirculatiesnelheid: **304/125** m^3/u
- Geluidsniveau afvoermodus: min. 46 - max. 62 dBA
- Geluidsniveau recirculatiemodus: min. 57 - max. 68 dBA

INOX EASY TO CLEAN

AANBEVOLEN PRIJS: €299.99

AKR 934/1 IX
COMPACTE DAMPKAP 90 CM

C LED

TYPE
- Breedte: ***90 cm***
- Geschikt voor afvoer en recirculatie

UITVOERING
- 3 snelheden
- Mechanische bediening
- Vermogen motor: 140 W
- LED verlichting: 2 x 3 W
- Aansluitvermogen: 146 W

ACCESSOIRES
- 1 synthetische vetfilter (niet vaatwasserbestendig)
- Koolstoffilter KIT FG 48 inbegrepen

TECHNISCHE GEGEVENS
- Energieklasse C
- Extractie-/recirculatiesnelheid: **320/120** m^3/u
- Geluidsniveau afvoermodus: min. 51 - max. 69 dBA
- Geluidsniveau recirculatiemodus: min. 61 - max. 79 dBA

INOX EASY TO CLEAN

AANBEVOLEN PRIJS: €329.99

NEW

WSLK 66/2 AS X
COMPACTE AFZUIGKAP 60 CM

C LED

TYPE
- Breedte: ***60 cm***
- Geschikt voor afvoer en recirculatie

UITVOERING
- 3 snelheden
- Mechanische bediening
- Vermogen motor: 140 W
- LED verlichting: 1 x 6 W
- Aansluitvermogen: 146 W

ACCESSOIRES
- 2 aluminium vetfilters (vaatwasserbestendig)
- Koolstoffilter KIT FG 48 inbegrepen

TECHNISCHE GEGEVENS
- Energieklasse C
- Extractie-/recirculatiesnelheid: **384/85** m^3/u
- Geluidsniveau afvoermodus: min. 51 - max. 69 dBA
- Geluidsniveau recirculatiemodus: min. 69 - max. 74 dBA

INOX EASY TO CLEAN

AANBEVOLEN PRIJS: €189.99

Het gebruik van een koolstoffilter is essentieel wanneer uw dampkap uitgerust is met een recirculatiesysteem: de filter absorbeert de kookgeurtjes.

Wij raden u aan om de koolstoffilter om de 6 maanden te vervangen.

KOOLSTOF FILTERS

AFZUIGKAP	FILTER	PRIJS
WHBS C92F LT X	KIT FC 15	€49.99
AKR 759/1 IX	KIT FC 15	€49.99
WHVS 91F LT DP K	AMC 072	€49.99
WHVS 61F LT DP K	AMC 072	€49.99
WHBS92FLTK	KIT FC 15	€49.99
WHBS62FLTK	KIT FC 15	€49.99
WHVP 62F LT SK	AMC 072	€49.99
WHVA 92F LM K	AMC 072	€49.99
WHVA 62F LM K	AMC 072	€49.99
WHVF 92F LM X	AMC 072	€49.99
WHBS 95 LM K	KIT FC 15	€49.99
AKR 559/3 IX	KIT FC 15	€49.99
AKR 558/3 IX	KIT FC 15	€49.99
AKR 916 IX/3	AMC 072	€49.99
AKR 648/3 IX	AMC 072	€49.99
AKR 504 IX/1	KIT FC 15	€49.99
WIB93LMX	KIT FC 15	€49.99
UEI 102F LR X	AMH 290 (1 st.) FKC 001 (set 3 st.)	€79.99 €129.99
WHVS 92F LT K/1	AMC 072	€49.99
WCTH 63F LEB X	KIT FC AH.1	€49.99
WCT 64 FLY X	KIT FC AH.1	€49.99
AKR 473/1 IX	AMC 072	€49.99
AKR 634 GY/3	AMC 100	€59.99
AKR 749/1 NB	KIT FC AH.1	€49.99
AKR 749/1 IX	KIT FC AH.1	€49.99
WSLK 66/2 AS X	KIT FG 48	€49.99
WHBS 94 F LM X	KIT FC 15	€49.99
WHCN 94 F LM X/1	AMC 072	€49.99
WHCN 64 F LM X/1	AMC 072	€49.99
WAH 65 LM X	AMC 100	€59.99
AKR 443/1 GY	AMC 100	€59.99
AKR 934/1 IX	KIT FG 48	€49.99

LONGLIFE FILTER

AFZUIGKAP	LONGLIFE FILTER	PRIJS
WHBS C92F LT X	KIT FC 20	€79.99
AKR 759/1 IX	KIT FC 20	€79.99
WHBS92FLTK	KIT FC 20	€79.99
WHBS62FLTK	KIT FC 20	€79.99
WHBS 95 LM K	KIT FC 20	€79.99
WHBS 94 F LM X	KIT FC 20	€79.99
AKR 559/3 IX	KIT FC 20	€79.99
AKR 558/3 IX	KIT FC 20	€79.99
AKR 504 IX/1	KIT FC 20	€79.99
WIB93LMX	KIT FC 20	€79.99
AKR 634 GY/3	UAH BI F	€79.99
WAH 65 LM X	UAH BI F	€79.99
AKR 443/1 GY	UAH BI F	€129,99

SCHOUWPIJPENS

AFZUIGKAP	SCHOUWPIJP	PRIJS
WHBS C92F LT X	AMC 122 (verlengstuk voor schouwpijp hoogte 600mm) UC 150 (verlengstuk voor schouwpijp hoogte 1000mm)	€140.99 €149.99
AKR 759/1 IX	AMC 122 (verlengstuk voor schouwpijp hoogte 600mm) UC 150 (verlengstuk voor schouwpijp hoogte 1000mm)	€140.99 €149.99
AKR 559/3 IX	AMC 122 (verlengstuk voor schouwpijp hoogte 600mm), UC 150 (verlengstuk voor schouwpijp hoogte 1000mm)	€140.99 €149.99
AKR 558/3 IX	AMC 122 (verlengstuk voor schouwpijp hoogte 600mm), UC 150 (verlengstuk voor schouwpijp hoogte 1000mm)	€140.99 €149.99
WHBS 94 F LM X	AMC 122 (verlengstuk voor schouwpijp hoogte 600mm) UC 150 (verlengstuk voor schouwpijp hoogte 1000mm)	€140.99 €149.99
WSLK 66/2 AS X	AMC 858 IX (verlengstuk voor schouwpijp hoogte 480/540mm)	€79.99
AKR 934/1 IX	AMC 858 IX (verlengstuk voor schouwpijp hoogte 480/540mm)	€79.99

Voor informatie of bestellingen met betrekking tot accessoires, neem contact op met uw verdeler.

Koelen

De nieuwste technologie in Whirlpool koelkasten en diepvriezers zorgt ervoor dat producten dagen langer vers blijven. De slimme indeling transformeert jouw keuken tot een goed georganiseerde ruimte, waar alles wat je nodig hebt eenvoudig bereikbaar is. De nieuwste apparaten bieden extra veel ruimte, zodat er altijd plek is voor grote of hoge producten. Stille motoren garanderen rust en ontspanning in huis.

Langer vers dankzij slimme ***6TH SENSE***-*technologie*

KOELKASTEN EN DIEPVRIEZERS

We begrijpen dat het leven niet altijd helemaal volgens plan verloopt, maar als je erop kunt vertrouwen dat voedsel langer vers blijft ontstaat er ruimte voor creativiteit en flexibiliteit. Onze nieuwste ***6TH SENSE***-technologie zorgt voor de ideale omstandigheden voor het behoud van verschillende soorten producten.

Een slimme indeling en praktische oplossingen bieden je een naadloze ervaring voor rust en welzijn thuis.

Belangrijkste kenmerken

6TH Fresh*Control*
Langer vers

No*Frost*
Koud zonder ijsvorming

6TH Freeze*Control*
Behoudt de kwaliteit

Stop*Frost*
Moeiteloos ontdooien

6TH SENSE
Houd uw voedsel op de juiste temperatuur voor een betere conservering.

Less*Frost*
Meer opslagruimte

Innovatieve technologie in de koelkast

***6TH SENSE**-technologie*

Slimme sensoren bewaken en herstellen de temperatuur in de koelkast. Zo kun je gerust de deur openen of grote hoeveelheden voedsel plaatsen. De ***6TH SENSE***-technologie detecteert automatisch de temperatuurvariaties en herstelt deze naar het optimale niveau. Producten blijven langer vers terwijl je minder energie gebruikt.

***6TH SENSE Fresh**Control*

***6TH SENSE Fresh**Control* sensoren bewaken luchtvochtigheid en temperatuurschommelingen in het koelcompartiment. Ze brengen **de temperatuur snel terug naar het juiste niveau** als de deur open is geweest door de compressor en ventilator aan te sturen. Vocht dat eerder is opgevangen komt via de verdamper terug in het compartiment.

Deze geavanceerde technologie is in staat om het **ideale vochtigheidsniveau** rond 85% te houden en levert zo de beste prestaties voor het behoud van vers voedsel. Zo bespaar je energie en voorkom je verspilling van voedsel.

Innovatieve technologie in de diepvriezer

***6TH SENSE Freeze**Control*

***6TH SENSE Freeze**Control* handhaaft een gelijkmatige temperatuur in de vriezer zodat **de oorspronkelijke smaak en kleur** van ingevroren producten behouden blijven. Doordat de luchtvochtigheid op peil blijft voorkom je donkere plekken door vriesbrand en ijsvorming op het product of in de verpakking.

***No**Frost*

De ***No**Frost*-technologie is een slim luchtcirculatiesysteem dat voorkomt dat er ijsvorming ontstaat in het vriesvak. **Dit betekent dat je de vriezer niet twee keer per jaar hoeft te ontdooien.** De slimme technologie doet het werk voor jou, zodat je je kunt concentreren op je welzijn thuis.

***Stop**Frost*

***Stop**Frost* voorkomt ijsvorming op je producten en in het vriescompartiment. Vrijgekomen vocht wordt verzameld op de speciale ***Stop**Frost*-tray. Om de tray te ontdoen van ijs schuif je deze eenvoudig uit de vriezer.

Verwijder ijs in een handomdraai
Verwijder de ***Stop**Frost*-tray, spoel af onder de kraan, dep hem droog en plaats hem terug.

***Less**Frost*

***Less**Frost* minimaliseert de vorming van ijs en maakt het verwijderen ervan uiterst eenvoudig. Koelroosters zijn vervangen door glazen legplateaus en de verdamper zit achter de wanden van de diepvriezer. Het resultaat: de minimale ijsvorming blijft beperkt tot de wanden. Je hoeft hierdoor minder vaak te ontdooien, en bovendien gaat dit sneller en eenvoudiger.

***Less**Frost* zorgt bovendien voor meer ruimte in het compartiment. Door de uitneembare plateaus is het interieur volledig aanpasbaar.

Slimme features voor een **zorgeloos gebruik**

Total *NoFrost*

Je kunt het handmatig ontdooien van de vriezer voor altijd vergeten. Condensatie in de koelkast is verleden tijd. Deze technologie voorkomt ijsvorming in de vriezer en vermijdt druppels op de achterwand van de koelkast.

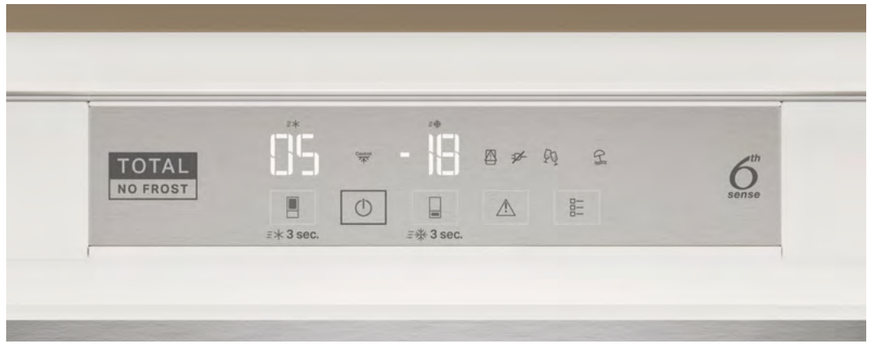

Metal Multi*Flow*

Maak optimaal gebruik van de koelkast en plaats producten waar je wil, zonder erover na te hoeven denken. ***Metal Multi****Flow* garandeert minimale temperatuurschommelingen[1].

Multi Fresh *box*

De aanpasbare lade creëert de ideale omstandigheden voor verschillende soorten voedsel. Eén draai aan de knop is voldoende. Kies uit drie instellingen, geoptimaliseerd voor specifieke ingrediënten: vlees en vis, groente en fruit of zuivel.

Vlees en vis	***Groente en fruit***	***Zuivel***
temperatuur: **1-2°C**	*temperatuur:* **3-4°C**	*temperatuur:* **2°C+**

Fresh*Box+*

Lade met een een geïntegreerde knop waarmee je het ideale vochtniveau kunt selecteren. Houd groente en fruit tot wel 15 dagen[2] in hun optimale staat.

Snack *Box*

Een handige ruimte zodat je je favoriete snacks altijd direct bij de hand hebt.

Deli *Box*

Een speciale ruimte voor delicate items, perfect voor het behoud van smaak en vorm.

[1] Maximaal gemeten temperatuurverschil van 0,6°C tussen de koudste en warmste legplank bij een normale temperatuurinstelling van 4°C. Resultaten kunnen variëren bij verschillende temperatuurinstellingen. Op basis van interne tests.

[2] Onafhankelijk getest door IMSL (Industrial Microbiological Services Ltd, VK) volgens normering ISO 22196.

Total No Stress met de stilste ***Total*** *NoFrost* koel-vriescombinatie op de markt[1]

We zijn vaker thuis dan ooit tevoren. Stilte in huis is essentieel om te ontspannen en gefocust te blijven. Nieuwe ***Total*** *NoFrost* koel-vriescombinaties van Whirlpool spelen in op onze behoefte aan rust. **De stilste[1] *Total*** *NoFrost* **koel-vriescombinatie op de markt** laat je leven zonder stress.

De geavanceerde ***Zen****Inverter*-compressor werkt geruisloos, en dankzij de ***Total*** *NoFrost*-technologie is de stress van handmatig ontdooien voorgoed verleden tijd.

De exclusieve ***6TH SENSE***-technologie detecteert ongewenste schommelingen in de temperatuur en herstelt direct het ideale niveau, zowel in het koel- als in het vriescompartiment. Zo voorkomen we onnodig bederf van jouw verse producten.

Main features

6TH SENSE*-technologie*
Houd voedsel altijd op de juiste temperatuur om het op zijn best te bewaren.

Zen*Inverter Technology*
Hoge prestaties bij een laag geluidsniveau.

Multi *Fresh box*
3 verschillende temperatuurinstellingen om verschillende soorten voedsel te bewaren op hun ideale temperatuur.

Total *NoFrost* **met *Metal*** *MultiFlow*
Vergeet handmatig ontdooien. ***Metal*** *MultiFlow* garandeert een gelijkmatige, koele luchtstroom.

Flexi *Shelf+*
De opvouwbare legplank biedt je altijd de flexibiliteit om zowel grote, kleine of extra hoge items op te bergen.

[1] Verwijst naar de categorie koelvriescombinaties met vriescompartiment onderin. Test uitgevoerd door geluidsdeclaraties van concurrenten te vergelijken, november 2020.

Everest: extra hoog, meer ruimte, meer gemoedsrust

Everest

Everest koel-vriescombinaties zijn maar liefst **194 cm hoog**, de hoogste combi's van Whirlpool. Everest biedt **tot 33 liter extra inhoud** en is beschikbaar als extra stille ***Total*** *NoFrost* met ***Metal*** *MultiFlow* of ***Stop****Frost*-variant. Kies voor meer ruimte, meer gemoedsrust.

Everest past in elk keukendesign en is zo ontworpen dat deze past in een standaard keukenmodule van 60x60 cm.

Onzichtbare Installatie

Onzichtbare installatie

Het **exclusieve systeem met onzichtbare glijscharnieren**, volledig verborgen achter de deur van de koelkast en de vriezer, garandeert ook een naadloos ontwerp.

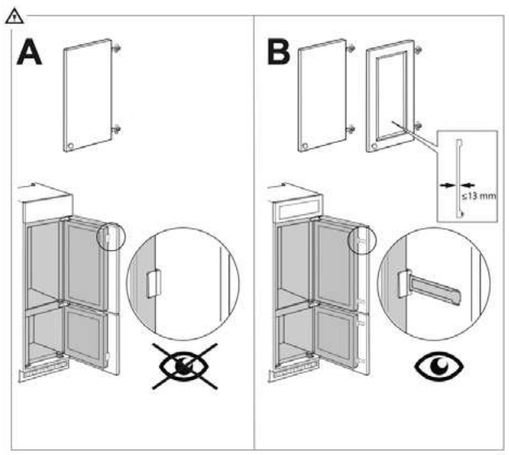

Voor een landelijke keuken met een binnendeur van 13 mm of minder, is installatie van de onzichtbare glijscharnieren niet mogelijk. Desalniettemin is installatie van de glijscharnieren op een conventionele en zichtbare manier wel mogelijk.

Space400 ***Total*** *NoFrost:* de grootste in de categorie[1]

Het inladen van je boodschappen na een shopsessie kan wel eens een gedoe zijn als je maar beperkte ruimte hebt, inflexibele planken en kleine lades. Maar guess what? Die stress is verleden tijd!

Zeg hallo tegen de nieuwe Whirlpool **Space400** ***Total*** *NoFrost* inbouwkoelkast! Hij is ontworpen om al je boodschappen zonder zorgen op te bergen, **met de grootste capaciteit in zijn klasse, voor een zorgeloze ervaring**. Dat betekent **50% meer ruimte[2]** en oneindig veel slimme oplossingen om alles georganiseerd te houden.

En zijn je boodschappen ingeladen, dan hoef je je geen zorgen meer te maken. Dankzij de exclusieve ***6TH SENSE***-technologie en de ***Total*** *NoFrost*-technologie met ***Metal*** *MultiFlow* blijven je producten niet alleen perfect georganiseerd, maar ook langer vers, overal in de koelkast!

6th sense

Belangrijkste kenmerken

+50% extra ruimte[2]
Dankzij de grootste capaciteit in de categorie.

Space*Management Suite*
Een reeks slimme oplossingen voor het bewaren van voedsel, intuïtiever dan ooit tevoren.

Total *NoFrost*
Vergeet handmatig ontdooien in de vriezer en condensatie in de koelkast.

[1] Gebaseerd op de totale nettocapaciteit die concurrerende fabrikanten hebben opgegeven in de productcategorie integreerbare koel-vriescombinaties met Total NoFrost. Deze claim geldt voor alle modellen met een totale nettocapaciteit van 394 l die onder de merken van Whirlpool Corporation worden verkocht: Whirlpool, Hotpoint/Ariston, Bauknecht, KitchenAid.
[2] Vergeleken met de Whirlpool standaard integreerbare koel-vriescombinatie met Total NoFrost van 54 cm.

[1] Totale netto capaciteit vergeleken met andere NoFrost koel-vriescombinaties met het vriescompartiment onderin.
[2] Vergeleken met standaard 55 cm brede NoFrost koel-vriescombinaties van Whirlpool.

NEW

WHG2 6574W X5E

FREE-STANDING SIDE BY SIDE 179 CM

KENMERKEN

- Energieklasse: D
- ***No****Frost* techonolgie: automatische ontdooiing van het vriesgedeelte
- ***6TH SENSE*** - technologie: detecteert temperatuurvariaties en corrigeert 5x sneller voor een betere bewaring van het voedsel
- Elektronisch display op de deur
- Water- & ijs dispenser
- LED-verlichting aan de zijkanten
- 6 legplateaus, waarvan 3 in hoogte verstelbaar
- 2 vriezerladen
- Zuivelvak
- Flessenrek
- Flush Handle

UITVOERING EN FUNCTIES

- Energieverbruik: 306 kWh/a
- Netto inhoud koelkast: 525 L
- Geluidsniveau: 35 dBA
- Klimaatklasse: Subnormaal/Tropisch

AFMETINGEN

- Afmetingen (HxBxD): 1790x910x705 mm

AANBEVOLEN PRIJS: €1599.99

NEW

WHG2 6574W XK5E

FREE-STANDING SIDE BY SIDE 179 CM

KENMERKEN

- Energieklasse: D
- ***No****Frost* techonolgie: automatische ontdooiing van het vriesgedeelte
- ***6TH SENSE*** - technologie: detecteert temperatuurvariaties en corrigeert 5x sneller voor een betere bewaring van het voedsel
- Elektronisch display op de deur
- Water- & ijs dispenser
- LED-verlichting aan de zijkanten
- 6 legplateaus, waarvan 3 in hoogte verstelbaar
- 2 vriezerladen
- Zuivelvak
- Flessenrek
- Flush Handle

UITVOERING EN FUNCTIES

- Snelkoelfunctie & Snelvriesfunctie
- Alarm bij openstaande deur (alleen koelkast), Alarm bij stroomstoring
- Energieverbruik: 248 kWh/jaar
- Totale nettocapaciteit: 400 L (299 L koelkast/ 101 L vriezer)
- Koelkast met 4 sterren vriezer
- Geluidsniveau: 35 dBA
- Klimaatklasse: Subnormaal/Tropisch
- Max. bewaartijd diepvriesgedeelte bij stroomuitval: 13 uren
- Invriesvermogen: 12kg/24u

AFMETINGEN

- Afmetingen (HxBxD):1935x690x545 mm
- Minimale nismaat (HxBxD): 1940x710x560 mm

AANBEVOLEN PRIJS: €1699.99

WH SP70 T121

INTEGREERBARE KOEL-VRIESCOMBINATIE TOTAL NOFROST 194 CM (70 CM)

KENMERKEN

- ***Space400***: 50% meer ruimte dan een standaard inbouw Total NoFrost koel-vriescombinatie.
- De stilste ***Total*** *NoFrost*-koelkast op de markt
- Energieklasse: E
- Deurbevestiging met verstelbare en **onzichtbare** glijscharnieren
- ***6TH SENSE***-technologie: detecteert temperatuurvariaties en corrigeert 5x sneller voor een betere bewaring van het voedsel
- ***6TH SENSE Freeze****Control* technologie: reduceert vriesbrand tot 50%
- ***Total*** *NoFrost*-technologie: vermindert het vochtigheidsniveau in het diepvriesgedeelte, waardoor ijsvorming wordt voorkomen
- **Metal Multiflow** systeem voor een homogene temperatuurspreiding
- 2 laden in het koelkastgedeelte: ***Fresh****Box* en ***Fresh****Box 0°C*
- 6 legplateaus van veiligheidsglas, waarvan 4 in hoogte verstelbaar, 4 verstelbare deurvakken
- Zuivelvak
- 2 individuele flessenhouders
- 2 diepvriesladen en 1 Easy-Access lade, ijsblokjeshouder
- Elektronische temperatuurregeling
- LED verlichting
- ZenInverter compressor
- Omkeerbare deur rechts, draairichting deuren verwisselbaar
- Aansluitvermogen: 140 W

UITVOERING EN FUNCTIES

- Snelkoelfunctie & Snelvriesfunctie
- Alarm bij openstaande deur (alleen koelkast), Alarm bij stroomstoring
- Energieverbruik: 257 kWh/jaar
- Totale nettocapaciteit: 394 L (295 L koelkast/ 99 L vriezer)
- Koelkast met 4 sterren vriezer
- Geluidsniveau: 32 dBA
- Klimaatklasse: Subnormaal/Tropisch
- Max. bewaartijd diepvriesgedeelte bij stroomuitval: 9 uren
- Invriesvermogen: 10kg/24u

AFMETINGEN

- Afmetingen (HxBxD):1935x690x551 mm
- Minimale nismaat (HxBxD): 1940x710x560 mm

AANBEVOLEN PRIJS: €1749.99

SP40 810 2

INTEGREERBARE KOEL-VRIESCOMBINATIE 194 CM (70 CM)

KENMERKEN

- ***Space400***: 40% meer ruimte dan een standaard inbouw koel-vriescombinatie.
- Energieklasse: E
- Deurbevestiging met verstelbare glijscharnieren
- ***6TH SENSE***-technologie: detecteert temperatuurvariaties en corrigeert 5x sneller voor een betere bewaring van het voedsel
- ***6TH SENSE Fresh****Control* technologie: garandeert de ideale vochtigheidsgraad in de gehele binnenruimte zodat de versheid, kleur en smaak van het voedsel behouden blijven
- ***6TH SENSE Freeze****Control* technologie: reduceert vriesbrand tot 50%
- Direct Cool-technologie met ventilator
- Vriessysteem voor het diepvriesgedeelte: statisch met ***Less****Frost*
- 3 laden in het koelkastgedeelte: ***Fresh****Box*, Deli Box en Snack
- 5 legplateaus van veiligheidsglas, waarvan 3 in hoogte verstelbaar, 4 verstelbare deurvakken
- 3 diepvriesladen
- Elektronische temperatuurregeling
- LED verlichting
- Inverter compressor
- Omkeerbare deur rechts
- Draairichting deuren verwisselbaar
- Aansluitvermogen: 140 W

UITVOERING EN FUNCTIES

- Snelkoelfunctie & Snelvriesfunctie
- Alarm bij openstaande deur (alleen koelkast), Alarm bij stroomstoring
- Energieverbruik: 248 kWh/jaar
- Totale nettocapaciteit: 400 L (299 L koelkast/ 101 L vriezer)
- Koelkast met 4 sterren vriezer
- Geluidsniveau: 35 dBA
- Klimaatklasse: Subnormaal/Tropisch
- Max. bewaartijd diepvriesgedeelte bij stroomuitval: 13 uren
- Invriesvermogen: 12kg/24u

AFMETINGEN

- Afmetingen (HxBxD):1935x690x545 mm
- Minimale nismaat (HxBxD): 1940x710x560 mm

AANBEVOLEN PRIJS: €1559.99

WHC20 T352

INTEGREERBARE KOEL-VRIESCOMBINATIE TOTAL NOFROST 194 CM

A↑G E | 6 SENSE | TOTAL NoFrost | EVEREST | 32 dBa | MultiFresh BOX | LED

KENMERKEN

- **Everest**: tot 33 liter meer inhoud dan een traditionele koelkast.
- De stilste ***Total*** *NoFrost*-koelkast op de markt
- Energieklasse: E
- Deurbevestiging met verstelbare glijscharnieren
- ***6TH SENSE***-technologie: detecteert temperatuurvariaties en corrigeert 5x sneller voor een betere bewaring van het voedsel
- ***Total*** *NoFrost*-technologie: vermindert het vochtigheidsniveau in het diepvriesgedeelte, waardoor ijsvorming wordt voorkomen
- **Metal Multiflow** systeem voor een homogene temperatuurspreiding
- 2 laden in het koelkastgedeelte: ***Multi****FreshBox* en ***Fresh****Box*
- 6 legplateaus van veiligheidsglas, waarvan 4 in hoogte verstelbaar, 4 verstelbare deurvakken
- Zuivelvak
- Flessenrek
- 2 diepvriesladen en 1 Easy-Access lade, ijsblokjeshouder
- Elektronische temperatuurregeling
- LED verlichting
- ZenInverter compressor
- Omkeerbare deur rechts
- Draairichting deuren verwisselbaar
- Aansluitvermogen: 180 W

UITVOERING EN FUNCTIES

- Snelvriesfunctie
- Alarm bij openstaande deur (alleen koelkast), Alarm bij stroomstoring
- Energieverbruik: 222 kWh/jaar
- Totale nettocapaciteit: 280 L (212 L koelkast/ 68 L vriezer)
- Koelkast met 4 sterren vriezer
- Geluidsniveau: 32 dBA
- Klimaatklasse: Subnormaal/Tropisch
- Max. bewaartijd diepvriesgedeelte bij stroomuitval: 7 uren
- Invriesvermogen: 7kg/24u

AFMETINGEN

- Afmetingen (HxBxD):1935x540x545 mm
- Minimale nismaat (HxBxD): 1940x560x560 mm

AANBEVOLEN PRIJS: €1459.99

NEW

WHC20D023B1 SF

INTEGREERBARE KOEL-VRIESCOMBINATIE 194 CM

A↑G E | 6 SENSE | STOP Frost | EVEREST | Fresh BOX | LED

KENMERKEN

- **Everest**: tot 32 liter meer inhoud dan een traditionele koelkast.
- Energieklasse: E
- Deurbevestiging met verstelbare en **onzichtbare** glijscharnieren
- ***6TH SENSE***-technologie: detecteert temperatuurvariaties en corrigeert 5x sneller voor een betere bewaring van het voedsel
- Direct Cool-technologie met ventilator
- Vriessysteem voor het diepvriesgedeelte: statisch met **Stop**Frost
- 2 laden in het koelkastgedeelte: **Fresh**Box+ en **Deli**Box
- 5 legplateaus van veiligheidsglas, waarvan 3 in hoogte verstelbaar, 5 verstelbare deurvakken
- Zuivelvak
- 2 individuele flessenhouders
- 2 diepvriesladen en 1 Easy-Access lade, ijsblokjeshouder
- Elektronische temperatuurregeling
- LED verlichting
- Inverter compressor
- Omkeerbare deur rechts
- Aansluitvermogen: 140 W

UITVOERING EN FUNCTIES

- Snelkoelfunctie & Snelvriesfunctie
- Alarm bij openstaande deur (alleen koelkast)
- Energieverbruik: 225 kWh/jaar
- Totale nettocapaciteit: 300 L (221 L koelkast/ 79 L vriezer)
- Koelkast met 4 sterren vriezer
- Geluidsniveau: 34 dBA
- Klimaatklasse: Subnormaal/Tropisch
- Max. bewaartijd diepvriesgedeelte bij stroomuitval: 19 uren
- Invriesvermogen: 4kg/24u

AFMETINGEN

- Afmetingen (HxBxD): 1935x540x545 mm
- Minimale nismaat (HxBxD): 1940x560x560 mm

AANBEVOLEN PRIJS: €1369.99

WHC18 T574 P

INTEGREERBARE KOEL-VRIESCOMBINATIE TOTAL NOFROST 177 CM

A↑G C | 6 SENSE | TOTAL NoFrost | 32 dBa | MultiFresh BOX | LED

KENMERKEN

- De stilste ***Total*** *NoFrost*-koelkast op de markt
- Energieklasse: C
- Deurbevestiging met verstelbare glijscharnieren
- ***6TH SENSE***-technologie: detecteert temperatuurvariaties en corrigeert 5x sneller voor een betere bewaring van het voedsel
- ***Total*** *NoFrost*-technologie: vermindert het vochtigheidsniveau in het diepvriesgedeelte, waardoor ijsvorming wordt voorkomen
- **Metal Multiflow** systeem voor een homogene temperatuurspreiding
- **Push to Open**: open de koelkast met een simpele druk.
- 2 laden in het koelkastgedeelte: ***Multi****FreshBox* en ***Fresh****Box+*
- 4 legplateaus van veiligheidsglas, waarvan 2 in hoogte verstelbaar en 1 inklapbare legplaat, 3 verstelbare deurvakken
- Zuivelvak
- Flessenrek
- 2 diepvriesladen en 1 Easy-Access lade, ijsblokjeshouder
- Elektronische temperatuurregeling, intern touchscreen-display.
- LED verlichting
- ZenInverter compressor
- Omkeerbare deur rechts
- Draairichting deuren verwisselbaar
- Aansluitvermogen: 180 W

UITVOERING EN FUNCTIES

- Snelkoelfunctie & Snelvriesfunctie
- Alarm bij openstaande deur (alleen koelkast), Alarm bij stroomstoring
- Energieverbruik: 143 kWh/jaar
- Totale nettocapaciteit: 250 L (182 L koelkast/ 68 L vriezer)
- Koelkast met 4 sterren vriezer
- Geluidsniveau: 32 dBA
- Klimaatklasse: Subnormaal/Tropisch
- Max. bewaartijd diepvriesgedeelte bij stroomuitval: 7 uren
- Invriesvermogen: 7kg/24u

AFMETINGEN

- Afmetingen (HxBxD):1770x540x545 mm
- Minimale nismaat (HxBxD): 1776x560x560 mm

AANBEVOLEN PRIJS: €1659.99

WHC18 T323

INTEGREERBARE KOEL-VRIESCOMBINATIE TOTAL NOFROST 177 CM

A↑G D | 6 SENSE | TOTAL NoFrost | 32 dBa | MultiFresh BOX | LED

KENMERKEN

- De stilste ***Total*** *NoFrost*-koelkast op de markt
- Energieklasse: D
- Deurbevestiging met verstelbare glijscharnieren
- ***6TH SENSE***-technologie: detecteert temperatuurvariaties en corrigeert 5x sneller voor een betere bewaring van het voedsel
- ***Total*** *NoFrost*-technologie: vermindert het vochtigheidsniveau in het diepvriesgedeelte, waardoor ijsvorming wordt voorkomen
- **Multiflow** systeem voor een homogene temperatuurspreiding
- 2 laden in het koelkastgedeelte: ***Multi****FreshBox* en ***Fresh****Box*
- 4 legplateaus van veiligheidsglas, waarvan 3 in hoogte verstelbaar, 3 verstelbare deurvakken
- Zuivelvak
- 2 diepvriesladen en 1 Easy-Access lade, ijsblokjeshouder
- Elektronische temperatuurregeling
- LED verlichting
- ZenInverter compressor
- Omkeerbare deur rechts
- Draairichting deuren verwisselbaar
- Aansluitvermogen: 180 W

UITVOERING EN FUNCTIES

- Snelvriesfunctie
- Alarm bij openstaande deur (alleen koelkast), Alarm bij stroomstoring
- Energieverbruik: 179 kWh/jaar
- Totale nettocapaciteit: 250 L (182 L koelkast/ 68 L vriezer)
- Koelkast met 4 sterren vriezer
- Geluidsniveau: 32 dBA
- Klimaatklasse: Subnormaal/Tropisch
- Max. bewaartijd diepvriesgedeelte bij stroomuitval: 7 uren
- Invriesvermogen: 7kg/24u

AFMETINGEN

- Afmetingen (HxBxD):1770x540x545 mm
- Minimale nismaat (HxBxD): 1776x560x560 mm

AANBEVOLEN PRIJS: €1359.99

WHC18D021C2 SF

INTEGREERBARE KOEL-VRIESCOMBINATIE 177 CM

KENMERKEN

- Energieklasse: D
- Deurbevestiging met verstelbare en **onzichtbare** glijscharnieren
- ***6TH SENSE***-technologie: detecteert temperatuurvariaties en corrigeert 5x sneller voor een betere bewaring van het voedsel
- **6TH SENSE *Freeze****Control* technologie: reduceert vriesbrand tot 50%
- Direct Cool-technologie met ventilator
- Vriessysteem voor het diepvriesgedeelte: statisch met ***Stop****Frost*
- 1 lade in het koelkastgedeelte: ***Fresh****Box+*
- 5 legplateaus van veiligheidsglas, waarvan 4 in hoogte verstelbaar, 3 verstelbare deurvakken
- 5 legplateaus van veiligheidsglas, waarvan 4 in hoogte verstelbaar, 3 verstelbare deurvakken
- Zuivelvak
- 4 individuele flessenhouders
- 2 diepvriesladen en 1 Easy-Access lade, ijsblokjeshouder
- Elektronische temperatuurregeling
- LED verlichting
- Inverter compressor
- Omkeerbare deur rechts
- Draairichting deuren verwisselbaar
- Aansluitvermogen: 140 W

UITVOERING EN FUNCTIES

- Snelkoelfunctie & Snelvriesfunctie
- Alarm bij openstaande deur (alleen koelkast)
- Energieverbruik: 188 kWh/jaar
- Totale nettocapaciteit: 266 L (187 L koelkast/ 79 L vriezer)
- Koelkast met 4 sterren vriezer
- Geluidsniveau: 35 dBA
- Klimaatklasse: Subnormaal/Tropisch
- Max. bewaartijd diepvriesgedeelte bij stroomuitval: 9 uren
- Invriesvermogen: 9kg/24u
- **AFMETINGEN**
- Afmetingen (HxBxD): 1770x540x545 mm
- Minimale nismaat (HxBxD): 1776x560x555 mm

AANBEVOLEN PRIJS: €1299.99

WHC18D011C1 SF

INTEGREERBARE KOEL-VRIESCOMBINATIE 177 CM

KENMERKEN

- Energieklasse: E
- Deurbevestiging met verstelbare en **onzichtbare** glijscharnieren
- **6TH SENSE *Fresh****Control* technologie: garandeert de ideale vochtigheidsgraad in de gehele binnenruimte zodat de versheid, kleur en smaak van het voedsel behouden blijven
- Direct Cool-technologie met ventilator
- Vriessysteem voor het diepvriesgedeelte: statisch met ***Stop****Frost*
- 1 lade in het koelkastgedeelte: ***Fresh****Box+*
- 5 legplateaus van veiligheidsglas, waarvan 4 in hoogte verstelbaar, 3 verstelbare deurvakken
- 5 legplateaus van veiligheidsglas, waarvan 4 in hoogte verstelbaar, 3 verstelbare deurvakken
- Zuivelvak
- 4 individuele flessenhouders
- 2 diepvriesladen en 1 Easy-Access lade, ijsblokjeshouder
- Elektronische temperatuurregeling
- LED verlichting
- Inverter compressor
- Omkeerbare deur rechts
- Draairichting deuren verwisselbaar
- Aansluitvermogen: 140 W

UITVOERING EN FUNCTIES

- Snelkoelfunctie & Snelvriesfunctie
- Alarm bij openstaande deur (alleen koelkast)
- Energieverbruik: 227 kWh/jaar
- Totale nettocapaciteit: 266 L (187 L koelkast/ 79 L vriezer)
- Koelkast met 4 sterren vriezer
- Geluidsniveau: 35 dBA
- Klimaatklasse: Subnormaal/Tropisch
- Max. bewaartijd diepvriesgedeelte bij stroomuitval: 9 uren
- Invriesvermogen: 4kg/24u

AFMETINGEN

- Afmetingen (HxBxD): 1770x540x545 mm
- Minimale nismaat (HxBxD): 1776x560x555 mm

AANBEVOLEN PRIJS: €1139.99

NEW

WHC18D051A1

INTEGREERBARE KOEL-VRIESCOMBINATIE 177 CM

KENMERKEN

- Energieklasse: E
- Deurbevestiging met verstelbare en **onzichtbare** glijscharnieren
- ***6TH SENSE***-technologie: detecteert temperatuurvariaties en corrigeert 5x sneller voor een betere bewaring van het voedsel
- Direct Cool-technologie
- Vriessysteem voor het diepvriesgedeelte: statisch met **Less**Frost
- 1 lade in het koelkastgedeelte: ***Fresh****Box+*
- 5 legplateaus van veiligheidsglas, waarvan 4 in hoogte verstelbaar, 4 verstelbare deurvakken
- Zuivelvak
- 2 diepvriesladen en 1 Easy-Access lade, ijsblokjeshouder
- Elektronische temperatuurregeling
- LED verlichting
- Omkeerbare deur rechts
- Aansluitvermogen: 140 W

UITVOERING EN FUNCTIES

- Snelkoelfunctie & Snelvriesfunctie
- Alarm bij openstaande deur (alleen koelkast)
- Energieverbruik: 227 kWh/jaar
- Totale nettocapaciteit: 268 L (189 L koelkast/ 79 L vriezer)
- Koelkast met 4 sterren vriezer
- Geluidsniveau: 34 dBA
- Klimaatklasse: Subnormaal/Tropisch
- Max. bewaartijd diepvriesgedeelte bij stroomuitval: 19 uren
- Invriesvermogen: 4kg/24u

AFMETINGEN

- Afmetingen (HxBxD): 1770x540x545 mm
- Minimale nismaat (HxBxD): 1776x560x560 mm

AANBEVOLEN PRIJS: €1089.99

NEW

WHSD184011B1

INTEGREERBARE KOELKAST MET INTERN VRIESVAK 177 CM

KENMERKEN

- Energieklasse: E
- Deurbevestiging met verstelbare en **onzichtbare** glijscharnieren
- ***6TH SENSE -*** technologie: detecteert temperatuurvariaties en corrigeert 5x sneller voor een betere bewaring van het voedsel
- Direct Cool-technologie met ventilator
- Manuele ontdooiing van het vriesvak
- 2 groenteladen
- 6 legplateaus van veiligheidsglas, waarvan 4 in hoogte verstelbaar
- 1 legplank in vriesvak
- 6 verstelbare deurvakken
- Zuivelvak
- 2 individuele flessenhouders
- Elektronische temperatuurregeling
- LED verlichting
- Inverter compressor
- Omkeerbare deur rechts
- Aansluitvermogen: 130 W

UITVOERING EN FUNCTIES

- Snelvriesfunctie
- Alarm bij openstaande deur (alleen koelkast)
- Energieverbruik: 172 kWh/jaar
- Netto inhoud koelkast: 256 L
- Netto inhoud vriezer: 29 L
- Koelkast met 4 sterren vriezer
- Geluidsniveau: 34 dBA
- Klimaatklasse: Subnormaal/Tropisch
- Max. bewaartijd diepvriesgedeelte bij stroomuitval: 14 uren
- Invriesvermogen: 3kg/24u

AFMETINGEN

- Afmetingen (HxBxD): 1770x540x545 mm
- Minimale nismaat (HxBxD): 1776x560x560 mm

AANBEVOLEN PRIJS: €1249.99

NEW

WHSD18A013C2

INTEGREERBARE KOELKAST 177 CM

KENMERKEN
- Energieklasse: D
- Deurbevestiging met verstelbare en **onzichtbare** glijscharnieren
- ***6TH SENSE -*** technologie: technologie: detecteert temperatuurvariaties en corrigeert 5x sneller voor een betere bewaring van het voedsel
- Direct Cool-technologie met ventilator
- 4 groenteladen
- 7 legplateaus van veiligheidsglas, waarvan 3 in hoogte verstelbaar
- Zuivelvak
- 4 individuele flessenhouders
- 4 verstelbare deurvakken
- Elektronische temperatuurregeling
- LED verlichting
- Inverter compressor
- Omkeerbare deur rechts
- Aansluitvermogen: 130 W

UITVOERING EN FUNCTIES
- Alarm bij openstaande deur (alleen koelkast)
- Energieverbruik: 91 kWh/jaar
- Netto inhoud koelkast: 306 L
- Geluidsniveau: 34 dBA
- Klimaatklasse: Subnormaal/Tropisch

AFMETINGEN
- Afmetingen (HxBxD): 1770x540x545 mm
- Minimale nismaat (HxBxD): 1776x560x560 mm

AANBEVOLEN PRIJS: €1349.99

NEW

WHSD18A021B1

INTEGREERBARE KOELKAST 177 CM

KENMERKEN
- Energieklasse: E
- Deurbevestiging met verstelbare en **onzichtbare** glijscharnieren
- ***6TH SENSE -*** technologie: -technologie: detecteert temperatuurvariaties en corrigeert 5x sneller voor een betere bewaring van het voedsel
- Direct Cool-technologie met ventilator
- 3 groenteladen
- 7 legplateaus van veiligheidsglas, waarvan 4 in hoogte verstelbaar
- Zuivelvak
- 2 individuele flessenhouders
- 4 verstelbare deurvakken
- Elektronische temperatuurregeling
- LED verlichting
- Inverter compressor
- Omkeerbare deur rechts
- Aansluitvermogen: 130 W

UITVOERING EN FUNCTIES
- Alarm bij openstaande deur (alleen koelkast)
- Energieverbruik: 113 kWh/jaar
- Netto inhoud koelkast: 306 L
- Geluidsniveau: 34 dBA
- Klimaatklasse: Subnormaal/Tropisch

AFMETINGEN
- Afmetingen (HxBxD): 1770x540x545 mm
- Minimale nismaat (HxBxD): 1776x560x560 mm

AANBEVOLEN PRIJS: €1169.99

ARG 86122

INTEGREERBARE KOELKAST MET INTERN VRIESVAK 122 CM

KENMERKEN
- Energieklasse: E
- Deurbevestiging met verstelbare glijscharnieren
- ***6TH SENSE***-technologie: detecteert temperatuurvariaties en corrigeert 5x sneller voor een betere bewaring van het voedsel
- Direct Cool-technologie
- Manuele ontdooiing van het vriesvak
- 1 groentelade
- 4 legplateaus van veiligheidsglas, waarvan 3 in hoogte verstelbaar
- 4 verstelbare deurvakken
- Zuivelvak
- Flessenrek
- Elektronische temperatuurregeling
- LED verlichting
- Omkeerbare deur rechts
- Draairichting deuren verwisselbaar
- Aansluitvermogen: 80 W

UITVOERING EN FUNCTIES
- Energieverbruik: 151 kWh/jaar
- Netto inhoud koelkast: 171 L
- Netto inhoud vriezer: 18 L
- Koelkast met 4 sterren vriezer
- Geluidsniveau: 36 dBA
- Klimaatklasse: Subnormaal/Subtropisch
- Max. bewaartijd diepvriesgedeelte bij stroomuitval: 11 uren
- Invriesvermogen: 3kg/24u

AFMETINGEN
- Afmetingen (HxBxD): 1220x540x545 mm
- Minimale nismaat (HxBxD): 1225x560x550 mm

AANBEVOLEN PRIJS: €799.99

ARG 8502

INTEGREERBARE KOELKAST 122 CM

KENMERKEN
- Energieklasse: E
- Deurbevestiging met verstelbare glijscharnieren
- ***6TH SENSE Fresh****Control* technologie: garandeert de ideale vochtigheidsgraad in de gehele binnenruimte zodat de versheid, kleur en smaak van het voedsel behouden blijven
- Direct Cool-technologie met ventilator
- 1 groentelade
- 5 legplateaus van veiligheidsglas, waarvan 4 in hoogte verstelbaar
- 3 verstelbare deurvakken
- Elektronische temperatuurregeling
- LED verlichting
- Omkeerbare deur rechts
- Draairichting deuren verwisselbaar
- Aansluitvermogen: 75 W

UITVOERING EN FUNCTIES
- Snelkoelfunctie
- Energieverbruik: 102 kWh/jaar
- Netto inhoud koelkast: 209 L
- Geluidsniveau: 35 dBA
- Klimaatklasse: Subnormaal/Tropisch

AFMETINGEN
- Afmetingen (HxBxD): 1220x540x545 mm
- Minimale nismaat (HxBxD): 1225x560x550 mm

AANBEVOLEN PRIJS: €779.99

ARG 10472 SF2

INTEGREERBARE KOELKAST MET INTERN VRIESVAK 102 CM

KENMERKEN
- Energieklasse: E
- Deurbevestiging met verstelbare glijscharnieren
- ***6TH SENSE***-technologie: detecteert temperatuurvariaties en corrigeert 5x sneller voor een betere bewaring van het voedsel
- Direct Cool-technologie
- Manuele ontdooiing van het vriesvak met ***Stop****Frost*
- 1 groentelade
- 3 legplateaus van veiligheidsglas, waarvan 2 in hoogte verstelbaar
- 2 verstelbare deurvakken
- Elektronische temperatuurregeling
- LED verlichting
- Omkeerbare deur rechts
- Draairichting deuren verwisselbaar
- Aansluitvermogen: 90 W

UITVOERING EN FUNCTIES
- Energieverbruik: 149 kWh/jaar
- Netto inhoud koelkast: 131 L
- Netto inhoud vriezer: 18 L
- Koelkast met 4 sterren vriezer
- Geluidsniveau: 35 dBA
- Klimaatklasse: Subnormaal/Normaal
- Max. bewaartijd diepvriesgedeelte bij stroomuitval: 11 uren
- Invriesvermogen: 4kg/24u

AFMETINGEN
- Afmetingen apparaat (HxBxD): 1021x540x545 mm
- Minimale nisafmetingen (HxBxD): 1026x560x550 mm

AANBEVOLEN PRIJS: €839.99

ARG 100712

INTEGREERBARE KOELKAST 102 CM

KENMERKEN
- Energieklasse: E
- Deurbevestiging met verstelbare glijscharnieren
- ***6TH SENSE***-technologie: detecteert temperatuurvariaties en corrigeert 5x sneller voor een betere bewaring van het voedsel
- Direct Cool-technologie
- 1 groentelade
- 4 legplateaus van veiligheidsglas, waarvan 3 in hoogte verstelbaar
- 2 verstelbare deurvakken
- Elektronische temperatuurregeling
- LED verlichting
- Omkeerbare deur rechts
- Draairichting deuren verwisselbaar
- Aansluitvermogen: 90 W

UITVOERING EN FUNCTIES
- Energieverbruik: 121 kWh/jaar
- Netto inhoud koelkast: 167 L
- Geluidsniveau: 29 dBA
- Klimaatklasse: Subnormaal/Tropisch

AFMETINGEN
- Afmetingen apparaat (HxBxD): 1021x540x545 mm
- Minimale nisafmetingen (HxBxD): 1026x560x550 mm

AANBEVOLEN PRIJS: €729.99

ARG 90712

INTEGREERBARE KOELKAST 87CM

KENMERKEN
- Energieklasse: E
- Deurbevestiging met verstelbare glijscharnieren
- Direct Cool-technologie
- 1 groente- en fruitlade
- 3 legplateaus van veiligheidsglas, waarvan 2 in hoogte verstelbaar
- 2 verstelbare deurvakken
- Elektronische temperatuurregeling
- LED verlichting
- Omkeerbare deur rechts
- Draairichting deuren verwisselbaar
- Aansluitvermogen: 75 W

UITVOERING EN FUNCTIES
- Energieverbruik per jaar: 93 kWh/jaar
- Netto inhoud koelkast: 136 L
- Geluidsniveau: 35 dBA
- Klimaatklasse: Subnormaal/Subtropisch

AFMETINGEN
- Afmetingen (HxBxD): 873x540x545 mm
- Minimale nisafmetingen (HxBxD): 878x560x550 mm

AANBEVOLEN PRIJS: €679.99

NEW

Beschikbaar vanaf maart 2025

WHSS 2131B4

INTEGREERBARE KOELKAST MET INTERN VRIESVAK 86 CM

KENMERKEN
- Energieklasse: E
- Deurbevestiging met verstelbare glijscharnieren
- Direct Cool-technologie
- Manuele ontdooiing van het vriesvak
- 1 groentelade
- 3 legplateaus van veiligheidsglas, waarvan 2 in hoogte verstelbaar
- 3 verstelbare deurvakken
- LED verlichting
- Omkeerbare deur rechts
- Aansluitvermogen: 65 W

UITVOERING EN FUNCTIES
- Energieverbruik: 141 kWh/a
- Netto inhoud koelkast: 97 L
- Netto inhoud vriezer: 13 L
- Koelkast met 4 sterren vriezer
- Geluidsniveau: 35 dBA
- Klimaatklasse: Subnormaal/Normaal
- Max. bewaartijd diepvriesgedeelte bij stroomuitval: 9 uren
- Invriesvermogen: 2,6kg/24h

AFMETINGEN
- Afmetingen (HxBxD): 866x545x545 mm
- Minimale nismaat (HxBxD): 870x560x560 mm

AANBEVOLEN PRIJS: €599.99

NEW

Beschikbaar vanaf maart 2025

WHLS 2131B4

INTEGREERBARE KOELKAST 86 CM

KENMERKEN
- Energieklasse: E
- Deurbevestiging met verstelbare glijscharnieren
- Direct Cool-technologie
- 1 groentelade
- 4 legplateaus van veiligheidsglas, waarvan 3 in hoogte verstelbaar
- 3 verstelbare deurvakken
- LED verlichting
- Omkeerbare deur rechts
- Aansluitvermogen: 75 W

UITVOERING EN FUNCTIES
- Energieverbruik: 92 kWh/a
- Netto inhoud koelkast: 126 L
- Geluidsniveau: 29 dBA
- Klimaatklasse: Subnormaal/Tropisch

AFMETINGEN
- Afmetingen (HxBxD): 855x540x550 mm
- Nisafmetingen (HxBxD): 870x560x560 mm

AANBEVOLEN PRIJS: €569.99

WBUF011

ONDERBOUW KOELKAST MET INTERN VRIESVAK 82 CM

KENMERKEN
- Energieklasse: E
- Deur-op-deur montage
- Direct Cool-technologie
- Manuele ontdooiing van het vriesvak
- 2 groenteladen
- 3 legplateaus van veiligheidsglas, waarvan 2 in hoogte verstelbaar
- 2 verstelbare deurvakken
- Elektronische temperatuurregeling
- LED verlichting
- Omkeerbare deur rechts
- Draairichting deuren verwisselbaar
- Aansluitvermogen: 100 W

UITVOERING EN FUNCTIES
- Energieverbruik per jaar: 150 kWh/jaar
- Netto inhoud koelkast: 108 L
- Netto inhoud vriezer: 18 L
- Koelkast met 4 sterren vriezer
- Geluidsniveau: 39 dBA
- Klimaatklasse: Normaal/Subtropisch
- Max. bewaartijd diepvriesgedeelte bij stroomuitval: 11 uren
- Invriesvermogen: 3kg/24u

AFMETINGEN
- Afmetingen (HxBxD): 815x596x545 mm
- Minimale nisafmetingen (HxBxD): 820x600x550 mm

AANBEVOLEN PRIJS: €739.99

WBUL021

ONDERBOUW KOELKAST 82 CM

KENMERKEN
- Energieklasse: E
- Deur-op-deur montage
- ***6TH SENSE***-technologie: detecteert temperatuurvariaties en corrigeert 5x sneller voor een betere bewaring van het voedsel
- Direct Cool-technologie
- 2 groenteladen
- 4 legplateaus van veiligheidsglas, waarvan 3 in hoogte verstelbaar
- 2 verstelbare deurvakken
- Elektronische temperatuurregeling
- LED verlichting
- Omkeerbare deur rechts
- Draairichting deuren verwisselbaar
- Aansluitvermogen: 100 W

UITVOERING EN FUNCTIES
- Energieverbruik per jaar: 94 kWh/jaar
- Netto inhoud koelkast: 144 L
- Geluidsniveau: 39 dBA
- Klimaatklasse: Subnormaal/Tropisch

AFMETINGEN
- Afmetingen (HxBxD): 815x596x545 mm
- Minimale nisafmetingen (HxBxD): 820x600x550 mm

AANBEVOLEN PRIJS: €719.99

NEW

WHSD18F073C1

INTEGREERBARE DIEPVRIEZER 177 CM

KENMERKEN
- Energieklasse: E
- Deurbevestiging met verstelbare en **onzichtbare** glijscharnieren
- ***6TH SENSE Freeze****Control* technologie: reduceert vriesbrand tot 50%
- ***No****Frost* techonolgie: automatische ontdooiing van het vriesgedeelte
- 5 diepvriesladen, 2 vrieskleppen en 1 Easy-Access lade
- Elektronische temperatuurregeling
- LED verlichting
- Inverter compressor
- Omkeerbare deur rechts
- Aansluitvermogen: 130 W

UITVOERING EN FUNCTIES
- Snelvriesfunctie
- Akoestisch alarm bij stroomuitval en visuele waarschuwing bij open deur
- Energieverbruik: 235 kWh/jaar
- Netto inhoud koelkast: 209 L
- Koelkast met 4 sterren vriezer
- Geluidsniveau: 38 dBA
- Klimaatklasse: Subnormaal/Tropisch
- Max. bewaartijd diepvriesgedeelte bij stroomuitval: 23 uren
- Invriesvermogen: 19kg/24u

AFMETINGEN
- Afmetingen (HxBxD): 177x540x545 mm
- Minimale nismaat (HxBxD): 1776x560x560mm

AANBEVOLEN PRIJS: €1459.99

AFB 9002

INTEGREERBARE DIEPVRIEZER 122 CM

A↑G E

KENMERKEN

- Energieklasse: E
- Deurbevestiging met verstelbare glijscharnieren
- Vriessysteem voor vriescompartiment: statisch
- 5 diepvriesladen
- Mechanische temperatuurregeling
- Omkeerbare deur rechts
- Draairichting deuren verwisselbaar
- Aansluitvermogen: 120 W

UITVOERING EN FUNCTIES

- Energieverbruik: 167 kWh/jaar
- Netto inhoud vriezer: 127 L
- 4 sterren diepvriezer
- Geluidsniveau: 39 dBA
- Klimaatklasse: Normaal/Subtropisch
- Max. bewaartijd diepvriesgedeelte bij stroomuitval: 16 uren
- Invriesvermogen: 6kg/24u

AFMETINGEN

- Afmetingen (HxBxD): 1221x540x540 mm
- Minimale nismaat (HxBxD): 1225x560x550 mm

AANBEVOLEN PRIJS: €989.99

WBUFZ011

ONDERBOUW DIEPVRIEZER 82 CM

A↑G E

KENMERKEN

- Energieklasse: E
- Deur-op-deur montage
- Manuele ontdooiing
- 2 diepvriesladen en 1 vriesklep
- Mechanische temperatuurregeling
- Omkeerbare deur rechts
- Draairichting deuren verwisselbaar
- Aansluitvermogen: 110 W

UITVOERING EN FUNCTIES

- Energieverbruik per jaar: 174 kWh/jaar
- Netto inhoud vriezer: 91 L
- 4 Sterren diepvriezer
- Geluidsniveau: 40 dBA
- Klimaatklasse: Subnormaal/Tropisch
- Max. bewaartijd diepvriesgedeelte bij stroomuitval: 13 uren
- Invriesvermogen: 10kg/24u

AFMETINGEN

- Afmetingen (HxBxD): 815x596x545 mm
- Minimale nisafmetingen (HxBxD): 820x600x550 mm

AANBEVOLEN PRIJS: €849.99

Accessoires

KOELKAST-VRIEZER THERMOMETER
TER214 **484000008621**

Voor eenvoudige controle van de aanbevolen temperatuur voor optimale voedselbewaring.

€4,50

VERVANGEND PATROON VOOR UNIVERSELE WATERFILTER
USC100/1 **484000008553**

Externe waterfilter compatibel met Samsung™, LG, Bosch, Beko, Whirlpool en Indesit. Voor water en ijsblokjes van betere kwaliteit. Vermindert chloor, geurtjes, resten, vuil en roest. Eenvoudig te installeren dankzij de snelsluitingen. Maximale capaciteit van 5500 liter. Maximaal 6 maanden ononderbroken gebruik.

€41,50

Vaatwassen

Innovatieve, krachtige en efficiënte vaatwassers laten je ontspannen en volop genieten van elk moment. Whirlpool vaatwassers zijn in staat om uitstekende prestaties te garanderen bij elke cyclus. Bovendien is ruimte nooit een probleem dankzij tal van oplossingen die zijn ontworpen om zorgen over het inladen van de vaat en grote items weg te nemen.

De nieuwe ***Maxi****Space* vaatwasser

Meer laden, minder denken

Wat als het inladen van de vaatwasser elke keer een zorgeloze ervaring zou kunnen worden? De **nieuwe Whirlpool *Maxi****Space*****-vaatwasser** is speciaal ontworpen voor dat doel, dankzij de ruime ***Maxi****Space* **kuip** voor grotere borden en hogere items. Plaats naast bestek ook hoge glazen en kommen in **ons grootste, unieke *Space****Clean* **rek**[1] met geïntegreerde waterstralen.

Bovendien beschikt de nieuwe vaatwasser over geavanceerde technologie die zorgt voor superieure resultaten op het gebied van **reiniging** en het **besparen van water en energie**: verkrijgbaar vanaf energieklasse A-10%. **Zo bespaar je meer dan 10% energie in vergelijking met klasse A en zelfs 35% vergeleken met klasse C.**

[1] Vergelijking tussen het ***Maxi****Space* ***Space****Clean* rek en de standaard derde besteklade van Whirlpool

Belangrijkste kenmerken

6TH SENSE-technologie: detecteert de vervuiling en past automatisch de instellingen aan. Bespaar tot 40%[2] water en energie.

Power*Clean Pro*
+60%[5] krachtigere waterstralen achterin de kuip

Maxi*Space kuip*
Deze extra hoge kuip biedt tot wel +10%[3] extra ruimte voor je vaat.

Natural*Dry*
Systeem dat de deur automatisch opent aan het einde van de cyclus. De vaat droogt op natuurlijke wijze

Space*Clean* ***derde rek***
Ons grootste derde rek[4] met geïntegreerde waterstralen

Time on Floor
De duur van de cyclus wordt geprojecteerd op de vloer.

[2] Resultaten verwijzen naar het Auto Mixed programma. De verschillende automatische programma's behalen verschillende percentages. Intern getest door de minst intensieve en meest intensieve uitvoering van het automatische programma te vergelijken.
[3] Vergelijking tussen Whirlpool vaatwassers met standaard kuip en Whirlpool vaatwassers met ***Maxi****Space* kuip. Extra ruimte verwijst naar de grotere totale laadcapaciteit verdeeld over de drie rekken.
[4] Vergelijking tussen het ***Maxi****Space* ***Space****Clean* rek en de standaard derde besteklade van Whirlpool
[5] Percentage waterkracht berekend met ***Power****Clean*-optie ingeschakeld vergeleken met het programma zonder ***Power****Clean*.

Meer laden, minder denken

Extra hoge *Maxi*Space kuip
De vaatwasser verrast door zijn enorme capaciteit met 10 procent meer bruikbare laadruimte. Hoewel de afmetingen van het apparaat gelijk zijn aan een standaard vaatwasser, is er in de kuip 650 mm hoogte, in plaats van 615 mm.

Zo is er plaats voor wel 8 extra grote borden met een diameter tot 32 cm in het onderste rek én tegelijkertijd 8 dessertborden met een diameter tot 19 cm in het middelste rek. Er blijft dus nooit nog vuile vaat op het aanrecht staan en alles is in één keer helemaal schoon. Op die manier bespaar je water én energie.

***Space*Clean zone met water jets**
Het ***Space****Clean*[1] – ons grootste derde rek tot nog toe – is uitgekiend ontworpen en gevormd, zodat al je vaat moeiteloos in de machine past. Ook hoge glazen (tot maximaal 13 cm), mokken en kommen. Zo komt er ruimte vrij voor extra items in het middelste rek.

Verder heeft het exclusieve ***Space****Clean* rek geïntegreerde waterstralen die alle hoeken bereiken, voor een perfect schoon resultaat.

[1] Vergelijking tussen het ***Maxi****Space* ***Space****Clean* rek en de standaard derde besteklade van Whirlpool

Volop functies voor het beste resultaat

Auto*Program met* ***6TH SENSE****-technologie*
3 automatische programma's (Gemengd, Snel, Intens) met exclusieve ***6TH SENSE***-technologie om de hoeveelheid vaat en de vervuiling te detecteren. ***6TH SENSE*** past automatisch de instellingen aan, **zodat je tot wel 40%[1] water en energie bespaart**.

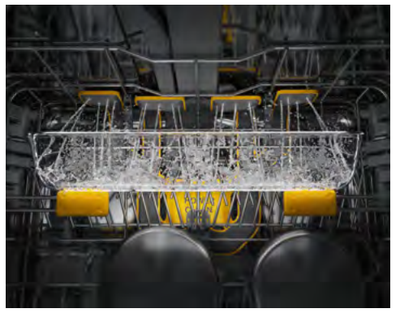

Power*Clean Pro*
+60%[2] krachtigere waterstralen achterin de kuip bij het onderste rek. Optioneel te activeren voor extra reinigingskracht voor perfect schone vaat zonder voorspoelen, zelfs bij aangebrand voedsel. Dankzij de slimme indeling biedt ***Power****Clean Pro* zone **+30%[3] extra ruimte** in het onderste rek.

Natural*Dry*
Een speciaal systeem dat automatisch de deur opent aan het einde van de cyclus om de vaat op natuurlijke wijze te laten drogen: een **gegarandeerde droogprestatie tot 99%[4]** en een **energiebesparing tot 40%[5]**. Daarnaast is het ***Space****Clean*-rek behandeld met een speciale coating: hierdoor blijft er geen druppel water achter. Zo voorkomen we watervlekken op de vaat!

[1] Resultaten verwijzen naar het Auto Mixed programma. De verschillende automatische programma's behalen verschillende percentages. Intern getest door de minst intensieve en meest intensieve uitvoering van het automatische programma te vergelijken.
[2] Percentage waterkracht berekend met ***Power****Clean*-optie ingeschakeld vergeleken met het programma zonder ***Power****Clean*.
[3] Percentage berekend in vergelijking met laadruimte in vaatwassers uit dezelfde Whirlpool-serie zonde ***Power****Clean Pro*.
[4] Gebaseerd op de gemiddelde droogprestaties van vaatwassers met 3 rekken en ***Natural****Dry* in vergelijking met Whirlpool vaatwassers met 3 rekken zonder ***Natural****Dry*. Getest met gecombineerde ladingen van kunststof, glas, staal en porselein. Droogprestaties kunnen variëren afhankelijk van het model van de vaatwasser en de lading.
[5] Percentage energiebesparing berekend ten opzichte van het Eco-programma zonder ***Natural****Dry*.

Intuïtief bedieningspaneel

Of het nu gaat om het paneel met drukknoppen of de volledige touch-bediening, het bedieningspaneel van de nieuwe Whirlpool-vaatwasser maakt het gebruik intuïtiever dan ooit: een eenvoudige handeling is voldoende om het programma of de optie te selecteren. Het display geeft je uitgebreide informatie. Witte LED-lampjes verrijken de gebruikersinterface en passen perfect bij de geavanceerde technologie.

Time on Floor

De duur van de cyclus wordt op de vloer geprojecteerd terwijl de vaatwasser aan het werk is, zodat je het programma moeiteloos in de gaten kan houden.

Nieuw railsysteem

Het nieuwe ontwerp van de kuip, de deur en de wielen van het onderste rek garanderen een soepelere beweging bij het in- en uitladen, zelfs bij zware borden en pannen.

Stille optie

Een handige optie die het geluidsniveau tot 3dBA[6] verlaagt, voor extra rust, bijvoorbeeld 's nachts.

Lighting*System*

2 LED-strips, één aan elke zijde, verbeteren de zichtbaarheid, zodat je het de vaatwasser optimaal kunt benutten.

[6] Intern getest door het geluidsniveau van de cyclus te vergelijken met en zonder de Stille Optie geactiveerd. Geluidsvermindering varieert tussen 1dBA en 3dBA, afhankelijk van het geselecteerde programma.

Flexibele indeling, eenvoudig in gebruik

De nieuwe Whirlpool-vaatwassers hebben een state-of-the-art ontwerp en hoogwaardige componenten. Dit zorgt voor optimale duurzaamheid en ergonomie. Geniet van de flexibele interne ruimte dankzij het derde rek en het lift-up systeem. Alle modellen zijn ontworpen voor een naadloze interactie dankzij de heldere interface, voor een snelle en eenvoudige selectie van programma's en opties.

Up to 15pls

15 couverts

De nieuwe Whirlpool-vaatwasser biedt plaats tot 15 couverts dankzij het moduleerbare derde rek: geweldige flexibiliteit bij elke laadcombinatie.

Moduleerbaar derde rek
Het innovatieve derde rek is zo flexibel dat het zich aanpast aan jouw behoeften. Zo plaats je zelfs hogere items in het bovenste rek.

Geavanceerde oplossingen voor een zorgeloze installatie

De nieuwe inbouwvaatwasser van Whirlpool kan intuïtief en naadloos worden geïnstalleerd in elke keuken, dankzij nieuwe scharniersystemen die zorgen voor een perfecte integratie in elke ruimte.

Glijscharnieren voor een naadloze uitlijning

Ongeacht het keukenontwerp past de Whirlpool-vaatwasser perfect bij de hoogte van het meubilair om zo goed mogelijk aan alle was- en inrichtingsbehoeften te voldoen. De installatie is uiterst eenvoudig en zorgt voor een zeer flexibele hoogteaanpassing. Het deurpaneel kan t**ot 84 cm hoog** zijn en **de plint kan worden verlaagd tot 0 cm** om de vaatwasser perfect in de keukenomgeving te laten passen.

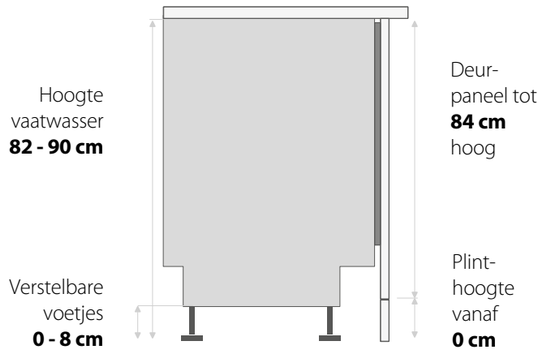

De nieuwe vaatwasser is uitgerust met glijscharnieren die deurpanelen van verschillende materialen ondersteunen, met een gewicht variërend van 3 kg tot 10 kg en een dikte van 16 mm tot 25 mm.

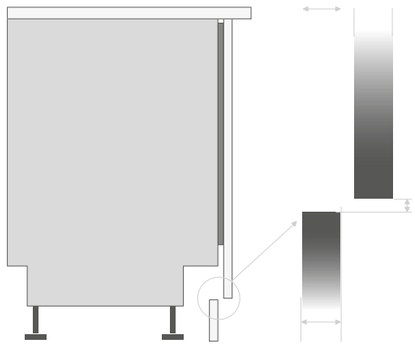

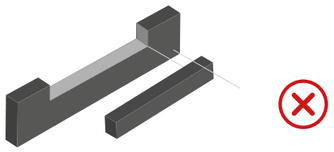

Installatie onder het aanrecht

Aanvullende werkzaamheden zoals het inkorten van de plint of afwerken van ruwe randen met tape zijn niet nodig.

STANDAARD VAATWASSER

MAXI SPACE VAATWASSER

EASYFIT GLIJSCHARNIEREN

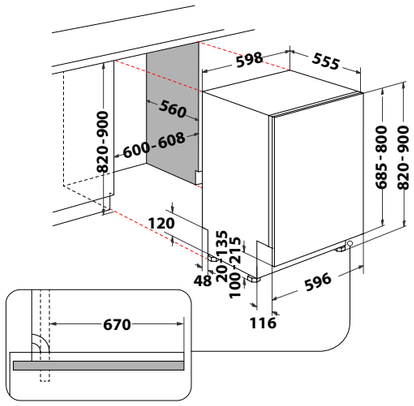

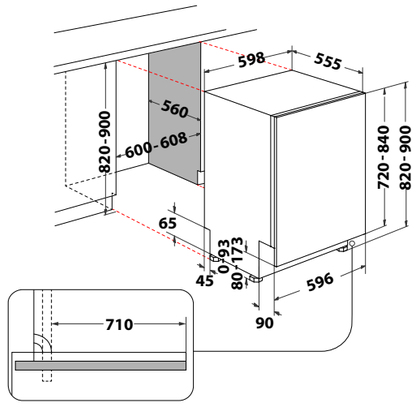

STANDAARD SCHARNIEREN

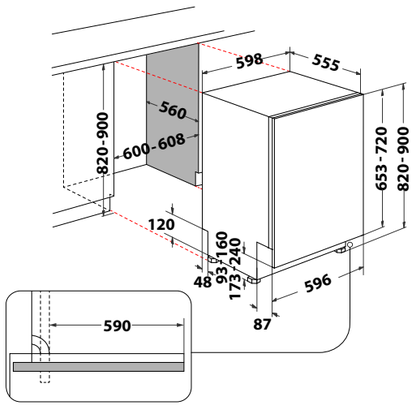

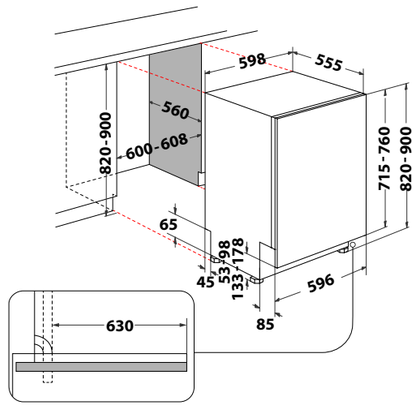

Beschikbaar vanaf april 2025

WH8IA115B2M3TUS0

VOLLEDIG INTEGREERBARE VAATWASSER 60 CM
MET 15 COUVERTS

KENMERKEN

- 15 couverts
- ***Maxi****Space*: Geeft 10% meer bruikbare ruimte in de kuip
- ***Space****Clean*: Een 3de rek met geïntegreerde waterstralen om alles moeiteloos in te laden, zelfs kommen en hoge glazen!
- ***6TH SENSE***-technologie: tot 50% besparing op water, electriciteit en tijd
- ***Power****Clean Pro*
- ***Natural****Dry*: automatisch deuropeningssysteem
- LED binnenverlichting
- **Time on floor**: De resterende tijd van het programma wordt op de vloer geprojecteerd
- Bestekmand in het onderste rek
- In hoogte verstelbaar bovenste rek; zelfs volgeladen, verwijderbaar
- Waterstop beveiliging: Aquastop
- Elektronische indicator voor glansmiddel en zout navulling
- Roestvrijstalen kuip
- Elektronische Touch bediening
- Aansluitvermogen: 1900 W

PROGRAMMA'S EN OPTIES

- Programma's: Eco 50°C, Auto-Intensief 65°C, Auto-Mixed 55°C, Auto-Snel (Wash & Dry) 50°C, Snel 45°C, Kristallen 45°C, Voorspoelen koud, Zelfreinigend 65°C
- Opties: ***Power****Clean*, ***Natural****Dry*, Halve Belading, Extra Droog, Startuitstel 1-24 uur, Stil, Turbo, Antibacterieel Spoelen

VERBRUIK EN PRESTATIES

- Nieuwe energieklasse A-10%
- Geluidsniveau: 42 dBA
- Geluidsniveauklasse: B
- Energieverbruik met eco programma: 50 kWh per 100 cycli
- Waterverbruik met eco programma: 9,5L

INSTALLATIE EN AFMETINGEN

- Warmwateraansluiting tot 60°C mogelijk
- Deursysteem met glijscharnieren
- 3 voetjes, waarvan 1 in hoogte verstelbaar vanaf de voorzijde
- Kan op ooghoogte / kolom geïnstaleerd worden: nee
- Afmetingen (HxBxD): 820x598x555 mm
- Minimale nismaat (HxBxD): 820x600x560 mm

AANBEVOLEN PRIJS: €1299.99

WH8IA15AM3TUS0

VOLLEDIG INTEGREERBARE VAATWASSER 60 CM
MET 15 COUVERTS

KENMERKEN

- 15 couverts
- ***Maxi****Space*: Geeft 10% meer bruikbare ruimte in de kuip
- ***Space****Clean*: Een 3de rek met geïntegreerde waterstralen om alles moeiteloos in te laden, zelfs kommen en hoge glazen!
- ***6TH SENSE***-technologie: tot 50% besparing op water, electriciteit en tijd
- ***Power****Clean Pro*
- ***Natural****Dry*: automatisch deuropeningssysteem
- LED binnenverlichting
- **Time on floor** De resterende tijd van het programma wordt op de vloer geprojecteerd
- Bestekmand in het onderste rek
- In hoogte verstelbaar bovenste rek; zelfs volgeladen, verwijderbaar
- Waterstop beveiliging: Aquastop
- Elektronische indicator voor glansmiddel en zout navulling
- Roestvrijstalen kuip
- Elektronische Touch bediening
- Aansluitvermogen: 1900 W

PROGRAMMA'S EN OPTIES

- Programma's: Eco 50°C, Auto-Intensief 65°C, Auto-Mixed 55°C, Auto-Snel (Wash & Dry) 50°C, Snel 45°C, Kristallen 45°C, Voorspoelen koud, Zelfreinigend 65°C
- Opties: ***Power****Clean*, ***Natural****Dry*, Halve Belading, Extra Droog, Startuitstel 1-24 uur, Stil, Turbo, Antibacterieel Spoelen

VERBRUIK EN PRESTATIES

- Nieuwe energieklasse A
- **Geluidsniveau: 38 dBA**
- Geluidsniveauklasse: A
- Energieverbruik met eco programma: 55 kWh per 100 cycli
- Waterverbruik met eco programma: 9,9L

INSTALLATIE EN AFMETINGEN

- Warmwateraansluiting tot 60°C mogelijk
- Deursysteem met glijscharnieren
- 3 voetjes, waarvan 1 in hoogte verstelbaar vanaf de voorzijde
- Kan op ooghoogte / kolom geïnstaleerd worden: nee
- Afmetingen (HxBxD): 820x598x555 mm
- Minimale nismaat (HxBxD): 820x600x560 mm

AANBEVOLEN PRIJS: €1249.99

W8I HF58 TUS

VOLLEDIG INTEGREERBARE VAATWASSER 60 CM
MET 14 COUVERTS

KENMERKEN

- 14 couverts
- ***Maxi****Space*: Geeft 10% meer bruikbare ruimte in de kuip
- ***Space****Clean*: Een 3de rek met geïntegreerde waterstralen om alles moeiteloos in te laden, zelfs kommen en hoge glazen!
- ***6TH SENSE***-technologie: tot 50% besparing op water, electriciteit en tijd
- ***Power****Clean Pro*
- ***Natural****Dry*: automatisch deuropeningssysteem
- LED binnenverlichting
- **Time on floor**: De resterende tijd van het programma wordt op de vloer geprojecteerd
- Bestekmand in het onderste rek
- In hoogte verstelbaar bovenste rek; zelfs volgeladen, verwijderbaar
- Waterstop beveiliging: Aquastop
- Elektronische indicator voor glansmiddel en zout navulling
- Roestvrijstalen kuip
- Elektronische Touch bediening
- Aansluitvermogen: 1900 W

PROGRAMMA'S EN OPTIES

- Programma's: Eco 50°C, Auto-Intensief 65°C, Auto-Mixed 55°C, Auto-Snel (Wash & Dry) 50°C, Snel 45°C, Kristallen 45°C, Voorspoelen koud, Zelfreinigend 65°C
- Opties: ***Power****Clean*, ***Natural****Dry*, Halve Belading, Extra Droog, Startuitstel 1-24 uur, Antibacterieel, Stil

VERBRUIK EN PRESTATIES

- Nieuwe energieklasse B
- **Geluidsniveau: 38 dBA**
- Geluidsniveauklasse: A
- Energieverbruik met eco programma 64 kWh per 100 cycli
- Waterverbruik met eco programma 9,5L

INSTALLATIE EN AFMETINGEN

- Warmwateraansluiting tot 60°C mogelijk
- Deursysteem met glijscharnieren
- 3 voetjes, waarvan 1 in hoogte verstelbaar vanaf de voorzijde
- Kan op ooghoogte / kolom geïnstaleerd worden: nee
- Afmetingen (HxBxD): 820x598x555 mm
- Minimale nismaat (HxBxD): 820x600x560 mm

AANBEVOLEN PRIJS: €1199.99

WH7IA15AM3LS0

VOLLEDIG INTEGREERBARE VAATWASSER 60 CM
MET 15 COUVERTS

KENMERKEN

- 15 couverts
- ***Maxi****Space*: Geeft 10% meer bruikbare ruimte in de kuip
- Moduleerbare besteklade 3de niveau
- ***6TH SENSE***-technologie: tot 50% besparing op water, electriciteit en tijd
- ***Power****Clean Pro*
- ***Natural****Dry*: automatisch deuropeningssysteem
- ***Light****Control*: geeft werking van het programma aan door lichtkleuren op de grond
- In hoogte verstelbaar bovenste rek; zelfs volgeladen, verwijderbaar
- Waterstop beveiliging: Aquastop
- Elektronische indicator voor glansmiddel en zout navulling
- Roestvrijstalen kuip
- Elektronische Touch bediening
- Aansluitvermogen: 1900 W

PROGRAMMA'S EN OPTIES

- Programma's: Eco 50°C, Auto-Intensief 65°C, Auto-Mixed 55°C, Auto-Snel (Wash & Dry) 50°C, Snel 45°C, Kristallen 45°C, Voorspoelen koud, Zelfreinigend 65°C
- Opties: ***Power****Clean*, ***Natural****Dry*, Halve Belading, Extra Droog, Startuitstel 1-24 uur, Stil, Turbo, Antibacterieel Spoelen

VERBRUIK EN PRESTATIES

- Nieuwe energieklasse A
- **Geluidsniveau: 38 dBA**
- Geluidsniveauklasse: A
- Energieverbruik met eco programma: 55 kWh per 100 cycli
- Waterverbruik met eco programma: 9,9L

INSTALLATIE EN AFMETINGEN

- Warmwateraansluiting tot 60°C mogelijk
- Deursysteem met glijscharnieren
- 3 voetjes, waarvan 1 in hoogte verstelbaar vanaf de voorzijde
- Kan op ooghoogte / kolom geïnstaleerd worden: nee
- Afmetingen (HxBxD): 820x598x555 mm
- Minimale nismaat (HxBxD): 820x600x560 mm

AANBEVOLEN PRIJS: €1099.99

WH8IPB14AM6L0

VOLLEDIG INTEGREERBARE VAATWASSER 60 CM MET 14 COUVERTS

KENMERKEN

- 14 couverts
- ***Maxi****Space*: Geeft 10% meer bruikbare ruimte in de kuip
- ***Space****Clean*: Een 3de rek met geïntegreerde waterstralen om alles moeiteloos in te laden, zelfs kommen en hoge glazen!
- ***6TH SENSE***-technologie: tot 50% besparing op water, electriciteit en tijd
- ***Power****Clean Pro*
- ***Natural****Dry*: automatisch deuropeningssysteem
- ***Light****Control*: geeft werking van het programma aan door lichtkleuren op de grond
- Bestekmand in het onderste rek
- In hoogte verstelbaar bovenste rek; zelfs volgeladen, verwijderbaar
- Waterstop beveiliging: Aquastop
- Elektronische indicator voor glansmiddel en zout navulling
- Roestvrijstalen kuip
- Elektronische bediening
- Aansluitvermogen: 1900 W

PROGRAMMA'S EN OPTIES

- Programma's: Eco 50°C, Auto-Intensief 65°C, Auto-Mixed 55°C, Auto-Snel (Wash & Dry) 50°C, Snel 45°C, Kristallen 45°C, Voorspoelen koud, Stil 55°C, Desinfecterende 65°C, Zelfreinigend 65°C
- Opties: ***Power****Clean*, ***Natural****Dry*, Halve Belading, Extra Droog, Startuitstel 1-24 uur

VERBRUIK EN PRESTATIES

- Nieuwe energieklasse B
- **Geluidsniveau: 38 dBA**
- Geluidsniveauklasse: A
- Energieverbruik met eco programma: 64 kWh per 100 cycli
- Waterverbruik met eco programma: 9,5L

INSTALLATIE EN AFMETINGEN

- Warmwateraansluiting tot 60°C mogelijk
- 3 voetjes, waarvan 1 in hoogte verstelbaar vanaf de voorzijde
- Kan op ooghoogte / kolom geïnstaleerd worden: nee
- Afmetingen (HxBxD): 820x598x555 mm
- Minimale nismaat (HxBxD): 820x600x560 mm

AANBEVOLEN PRIJS: €999.99

W7I HP40 LC

VOLLEDIG INTEGREERBARE VAATWASSER 60 CM MET 15 COUVERTS

KENMERKEN

- 15 couverts
- ***Maxi****Space*: Geeft 10% meer bruikbare ruimte in de kuip
- Moduleerbare besteklade 3de niveau
- ***6TH SENSE***-technologie: tot 50% besparing op water, electriciteit en tijd
- ***Power****Clean Pro*
- ***Natural****Dry*: automatisch deuropeningssysteem
- ***Light****Control*: geeft werking van het programma aan door lichtkleuren op de grond
- In hoogte verstelbaar bovenste rek; zelfs volgeladen, verwijderbaar
- Waterstop beveiliging: Aquastop
- Elektronische indicator voor glansmiddel en zout navulling
- Roestvrijstalen kuip
- Elektronische bediening
- Aansluitvermogen: 1900 W

PROGRAMMA'S EN OPTIES

- Programma's: Eco 50°C, Auto-Intensief 65°C, Auto-Mixed 55°C, Auto-Snel (Wash & Dry) 50°C, Snel (Wash) 45°C, Kristallen 45°C, Stil 55°C, Antibacterieel 65°C, Voorspoelen koud, Zelfreinigend 65°C
- Opties: ***Power****Clean*, ***Natural****Dry*, Halve Belading, Extra Droog, Startuitstel 1-24 uur

VERBRUIK EN PRESTATIES

- Nieuwe energieklasse C
- Geluidsniveau: 40 dBA
- Geluidsniveauklasse: B
- Energieverbruik met eco programma 76 kWh per 100 cycli
- Waterverbruik met eco programma 9,5L

INSTALLATIE EN AFMETINGEN

- Warmwateraansluiting tot 60°C mogelijk
- 3 voetjes in hoogte verstelbaar vanaf de voorzijde
- Kan op ooghoogte / kolom geïnstaleerd worden: ja
- Afmetingen (HxBxD): 820x598x555 mm
- Minimale nismaat (HxBxD): 820x600x560 mm

AANBEVOLEN PRIJS: €949.99

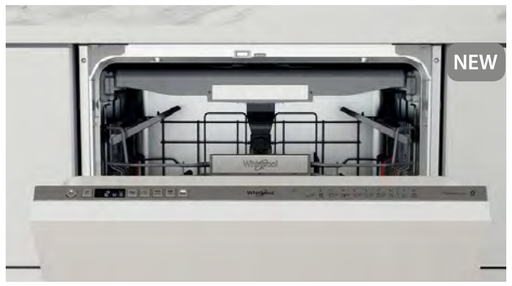

W0ID561S

VOLLEDIG INTEGREERBARE VAATWASSER 60 CM MET 14 COUVERTS

KENMERKEN

- 14 couverts
- Besteklade
- ***6TH SENSE***-technologie: tot 50% besparing op water, electriciteit en tijd
- ***Power****Clean Pro*
- ***Natural****Dry*: automatisch deuropeningssysteem
- ***Light****Control*: geeft werking van het programma aan door lichtkleuren op de grond
- In hoogte verstelbaar bovenste rek; zelfs volgeladen, verwijderbaar
- Waterstop beveiliging: Aquastop
- Elektronische indicator voor glansmiddel en zout navulling
- Roestvrijstalen kuip
- Elektronische bediening
- Aansluitvermogen: 1900 W

PROGRAMMA'S EN OPTIES

- Programma's: Eco 50°C, ***6TH SENSE*** 50-60°C, Intensief 65°C, Snel (Was & Droog) 50°C, Kristal 45°C, Snel 30' 50°C, Stil 50°C, Voorspoelen koud, Antibacterieel 65°C, Zelfreinigend 65°C
- Opties: ***Power****Clean*, MultiZone, Startuitstel 1-12 uur, ***Natural****Dry*, Tablet, Turbo

VERBRUIK EN PRESTATIES

- Nieuwe energieklasse A
- Geluidsniveau: 41 dBA
- Geluidsniveauklasse: B
- Energieverbruik met eco programma: 54 kWh per 100 cycli
- Waterverbruik met eco programma: 9,5L

INSTALLATIE EN AFMETINGEN

- Warmwateraansluiting tot 60°C mogelijk
- Deursysteem met glijscharnieren
- 3 voetjes, waarvan 1 in hoogte verstelbaar vanaf de voorzijde
- Kan op ooghoogte / kolom geïnstalleerd worden: nee
- Afmetingen (HxBxD): 820x598x555 mm
- Minimale nismaat (HxBxD): 820x600x560 mm

AANBEVOLEN PRIJS: €1029.99

WH6IA14BN7A0

VOLLEDIG INTEGREERBARE VAATWASSER 60 CM MET 14 COUVERTS

KENMERKEN

- 14 couverts
- Besteklade
- ***6TH SENSE***-technologie: tot 50% besparing op water, electriciteit en tijd
- ***Power****Clean Pro*
- ***Natural****Dry*: automatisch deuropeningssysteem
- ***Light****Control*: geeft werking van het programma aan door lichtkleuren op de grond
- In hoogte verstelbaar bovenste rek; zelfs volgeladen, verwijderbaar
- Waterstop beveiliging: Aquastop
- Elektronische indicator voor glansmiddel en zout navulling
- Roestvrijstalen kuip
- Elektronische bediening
- Aansluitvermogen: 1900 W

PROGRAMMA'S EN OPTIES

- Programma's: Eco 50°C, ***6TH SENSE*** 50-60°C, Intensief 65°C, Snel (Was & Droog) 50°C, Kristal 45°C, Snel 30' 50°C, Stil 50°C, Voorspoelen koud, Antibacterieel 65°C, Zelfreinigend 65°C
- Opties: ***Power****Clean*, MultiZone, Startuitstel 1-12 uur, ***Natural****Dry*, Tablet, Turbo

VERBRUIK EN PRESTATIES

- Nieuwe energieklasse A
- Geluidsniveau: 41 dBA
- Geluidsniveauklasse: B
- Energieverbruik met eco programma: 54 kWh per 100 cycli
- Waterverbruik met eco programma: 9,5L

INSTALLATIE EN AFMETINGEN

- Warmwateraansluiting tot 60°C mogelijk
- 3 voetjes, waarvan 1 in hoogte verstelbaar vanaf de voorzijde
- Kan op ooghoogte / kolom geïnstalleerd worden: nee
- Afmetingen (HxBxD): 820x598x555 mm
- Minimale nismaat (HxBxD): 820x600x560 mm

AANBEVOLEN PRIJS: €999.99

WH6IB14BN7S1S

VOLLEDIG INTEGREERBARE VAATWASSER 60 CM MET 14 COUVERTS

KENMERKEN

- 14 couverts
- Besteklade
- ***6TH SENSE***-technologie: tot 50% besparing op water, electriciteit en tijd
- ***Power****Clean Pro*
- ***Natural****Dry*: automatisch deuropeningssysteem
- In hoogte verstelbaar bovenste rek; zelfs volgeladen, verwijderbaar
- Waterstop beveiliging: Aquastop
- Elektronische indicator voor glansmiddel en zout navulling
- Roestvrijstalen kuip
- Elektronische bediening
- Aansluitvermogen: 1900 W

PROGRAMMA'S EN OPTIES

- Programma's: Eco 50°C, ***6TH SENSE*** 50-60°C, Intensief 65°C, Snel (Was & Droog) 50°C, Kristal 45°C, Snel 30' 50°C, Stil 50°C, Voorspoelen koud, Antibacterieel 65°C, Zelfreinigend 65°C
- Opties: ***Power****Clean*, MultiZone, Startuitstel 1-12 uur, ***Natural****Dry*, Tablet, Turbo

VERBRUIK EN PRESTATIES

- Nieuwe energieklasse B
- Geluidsniveau: 41 dBA
- Geluidsniveauklasse: B
- Energieverbruik met eco programma: 64 kWh per 100 cycli
- Waterverbruik met eco programma: 9,5L

INSTALLATIE EN AFMETINGEN

- Warmwateraansluiting tot 60°C mogelijk
- Deursysteem met glijscharnieren
- 3 voetjes, waarvan 1 in hoogte verstelbaar vanaf de voorzijde
- Kan op ooghoogte / kolom geïnstalleerd worden: nee
- Afmetingen (HxBxD): 820x598x555 mm
- Minimale nismaat (HxBxD): 820x600x560 mm

AANBEVOLEN PRIJS: €979.99

W0I D751A X

VOLLEDIG INTEGREERBARE VAATWASSER 60 CM MET 14 COUVERTS

KENMERKEN

- 14 couverts
- Moduleerbare besteklade 3de niveau
- ***6TH SENSE***-technologie: tot 50% besparing op water, electriciteit en tijd
- ***Power****Clean Pro*
- ***Natural****Dry*: automatisch deuropeningssysteem
- In hoogte verstelbaar bovenste rek; zelfs volgeladen, verwijderbaar
- Waterstop beveiliging: Aquastop
- Elektronische indicator voor glansmiddel en zout navulling
- Roestvrijstalen kuip
- Elektronische bediening
- Aansluitvermogen: 1900 W

PROGRAMMA'S EN OPTIES

- Programma's: Eco 50°C, ***6TH SENSE*** 50-60°C, Intensief 65°C, Snel (Was & Droog) 50°C, Kristallen 45°C, Snel 30' 50°C, Stil 50°C, Antibacterieel 65°C, Voorspoelen koud, Zelfreinigend 65°C
- Opties: ***Power****Clean*, MultiZone, Startuitstel 1-12 uur, ***Natural****Dry*, Tablet All-in-1, Turbo

VERBRUIK EN PRESTATIES

- Nieuwe energieklasse B
- Geluidsniveau: 41 dBA
- Geluidsniveauklasse: B
- Energieverbruik met eco programma 64 kWh per 100 cycli
- Waterverbruik met eco programma 9,5L

INSTALLATIE EN AFMETINGEN

- Warmwateraansluiting tot 60°C mogelijk
- 3 voetjes in hoogte verstelbaar vanaf de voorzijde
- Kan op ooghoogte / kolom geïnstaleerd worden: nee
- Afmetingen (HxBxD): 820x598x555 mm
- Minimale nismaat (HxBxD): 900x600x560 mm

AANBEVOLEN PRIJS: €949.99

WIO 3T141 PS

VOLLEDIG INTEGREERBARE VAATWASSER 60 CM MET 14 COUVERTS

KENMERKEN

- 14 couverts
- ***6TH SENSE***-technologie: tot 50% besparing op water, electriciteit en tijd
- ***Power****Clean Pro*
- ***Natural****Dry*: automatisch deuropeningssysteem
- In hoogte verstelbaar bovenste rek; zelfs volgeladen, verwijderbaar
- Waterstop beveiliging: Aquastop
- Elektronische indicator voor glansmiddel en zout navulling
- Roestvrijstalen kuip
- Elektronische bediening
- Aansluitvermogen: 1900 W

PROGRAMMA'S EN OPTIES

- Programma's: Eco 50°C, ***6TH SENSE*** 50-60°C, Intensief 65°C, Snel (Was & Droog) 50°C, Kristal 45°C, Snel 30' 50°C, Stil 50°C, Voorspoelen koud, Antibacterieel 65°C, Zelfreinigend 65°C
- Opties: ***Power****Clean*, MultiZone, Startuitstel 1-12 uur, ***Natural****Dry*, Tablet All-in-1, Turbo

VERBRUIK EN PRESTATIES

- Nieuwe energieklasse C
- Geluidsniveau: 41 dBA
- Geluidsniveauklasse: B
- Energieverbruik met eco programma: 75 kWh per 100 cycli
- Waterverbruik met eco programma: 9,5L

INSTALLATIE EN AFMETINGEN

- Warmwateraansluiting tot 60°C mogelijk
- Deursysteem met glijscharnieren
- 3 voetjes, waarvan 1 in hoogte verstelbaar vanaf de voorzijde
- Kan op ooghoogte / kolom geïnstalleerd worden: nee
- Afmetingen (HxBxD): 820x598x555 mm
- Minimale nismaat (HxBxD): 820x600x560 mm

AANBEVOLEN PRIJS: €949.99

W0I D741A S

VOLLEDIG INTEGREERBARE VAATWASSER 60 CM MET 14 COUVERTS

KENMERKEN

- 14 couverts
- Moduleerbare besteklade 3de niveau
- ***6TH SENSE***-technologie: tot 50% besparing op water, electriciteit en tijd
- ***Power****Clean Pro*
- ***Natural****Dry*: automatisch deuropeningssysteem
- ***Light****Control*: geeft werking van het programma aan door lichtkleuren op de grond
- In hoogte verstelbaar bovenste rek; zelfs volgeladen, verwijderbaar
- Waterstop beveiliging: Aquastop
- Elektronische indicator voor glansmiddel en zout navulling
- Roestvrijstalen kuip
- Elektronische bediening
- Aansluitvermogen: 1900 W

PROGRAMMA'S EN OPTIES

- Programma's: Eco 50°C, ***6TH SENSE*** 50-60°C, Intensief 65°C, Gemengd 60°, Snel (Was & Droog) 50°C, Kristallen 45°C, Snel 30' 50°C, Stil 50°C, Antibacterieel 65°C, Voorspoelen koud, Zelfreinigend 65°C
- Opties: ***Power****Clean*, MultiZone, Startuitstel 1-12 uur, ***Natural****Dry*, Tablet All-in-1, Turbo

VERBRUIK EN PRESTATIES

- Nieuwe energieklasse C
- Geluidsniveau: 41 dBA
- Geluidsniveauklasse: B
- Energieverbruik met eco programma 75 kWh per 100 cycli
- Waterverbruik met eco programma 9,5L

INSTALLATIE EN AFMETINGEN

- Warmwateraansluiting tot 60°C mogelijk
- 3 voetjes in hoogte verstelbaar vanaf de voorzijde
- Kan op ooghoogte / kolom geïnstaleerd worden: nee
- Afmetingen (HxBxD): 820x598x555 mm
- Minimale nismaat (HxBxD): 900x600x560 mm

AANBEVOLEN PRIJS: €899,99

W3I D534S S

VOLLEDIG INTEGREERBARE VAATWASSER 60 CM MET 14 COUVERTS

KENMERKEN

- 14 couverts
- ***6TH SENSE***-technologie: tot 50% besparing op water, electriciteit en tijd
- ***Natural****Dry*: automatisch deuropeningssysteem
- In hoogte verstelbaar bovenste rek; zelfs volgeladen, verwijderbaar
- Waterstop beveiliging: Aquastop
- Elektronische indicator voor glansmiddel en zout navulling
- Roestvrijstalen kuip
- Elektronische bediening
- Aansluitvermogen: 1900 W

PROGRAMMA'S EN OPTIES

- Programma's: Eco 50°C, ***6TH SENSE*** 50-60°C, Intensief 65°C, Snel (Wassen & Drogen) 50°C, Kristallen 45°C, Snel 30' 50°C, Stil 50°C, Voorspoelen koud
- Opties: MultiZone, Startuitstel 1-12 uur, ***Natural****Dry*, Tablet

VERBRUIK EN PRESTATIES

- Nieuwe energieklasse D
- Geluidsniveau: 44 dBA
- Geluidsniveauklasse: B
- Energieverbruik met eco programma: 85 kWh per 100 cycli
- Waterverbruik met eco programma: 9,5L

INSTALLATIE EN AFMETINGEN

- Warmwateraansluiting tot 60°C mogelijk
- Deursysteem met glijscharnieren
- 3 voetjes, waarvan 1 in hoogte verstelbaar vanaf de voorzijde
- Kan op ooghoogte / kolom geïnstalleerd worden: nee
- Afmetingen (HxBxD): 820x598x555 mm
- Minimale nismaat (HxBxD): 820x600x560 mm

AANBEVOLEN PRIJS: €799.99

WIO 3T133 PLE

VOLLEDIG INTEGREERBARE VAATWASSER 60 CM MET 14 COUVERTS

KENMERKEN

- 14 couverts
- Moduleerbare besteklade 3de niveau
- ***6TH SENSE***-technologie: tot 50% besparing op water, electriciteit en tijd
- ***Power****Clean Pro*
- ***Natural****Dry*: automatisch deuropeningssysteem
- ***Light****Control*: geeft werking van het programma aan door lichtkleuren op de grond
- In hoogte verstelbaar bovenste rek; zelfs volgeladen, verwijderbaar
- Waterstop beveiliging: Aquastop
- Elektronische indicator voor glansmiddel en zout navulling
- Roestvrijstalen kuip
- Elektronische bediening
- Aansluitvermogen: 1900 W

PROGRAMMA'S EN OPTIES

- Programma's: Eco 50°C, ***6TH SENSE*** 50-60°C, Intensif 65°C, Gemengd 60°C, Snel (Was & Droog) 50°C, Kristallen 45°C, Snel 30' 50°C, Stil 50°C, Desinfecterende 65°C, Voorspoelen koud, Zelfreinigend 65°C
- Opties: ***Power****Clean*, MultiZone, Startuitstel 1-12 uur, Turbo, ***Natural****Dry*, Tablet All-in-1

VERBRUIK EN PRESTATIES

- Nieuwe energieklasse D
- Geluidsniveau: 43 dBA
- Geluidsniveauklasse: B
- Energieverbruik met eco programma 85 kWh per 100 cycli
- Waterverbruik met eco programma 9,5L

INSTALLATIE EN AFMETINGEN

- Warmwateraansluiting tot 60°C mogelijk
- 3 voetjes in hoogte verstelbaar vanaf de voorzijde
- Kan op ooghoogte / kolom geïnstaleerd worden: nee
- Afmetingen (HxBxD): 820x598x555 mm
- Minimale nismaat (HxBxD): 820x600x560 mm

AANBEVOLEN PRIJS: €899.99

WIC 3C33 PE

VOLLEDIG INTEGREERBARE VAATWASSER 60 CM MET 14 COUVERTS

KENMERKEN

- 14 couverts
- ***6TH SENSE***-technologie: tot 50% besparing op water, electriciteit en tijd
- ***Power****Clean Pro*
- ***Natural****Dry*: automatisch deuropeningssysteem
- ***Light****Control*: geeft werking van het programma aan door lichtkleuren op de grond
- Bestekmand in het onderste rek
- In hoogte verstelbaar bovenste rek; zelfs volgeladen, verwijderbaar
- Elektronische indicator voor glansmiddel en zout navulling
- Roestvrijstalen kuip
- Elektronische bediening
- Aansluitvermogen: 1900 W

PROGRAMMA'S EN OPTIES

- Programma's: Eco 50°C, ***6TH SENSE*** 50-60°C, Intensif 65°C, Snel (Was & Droog) 50°C, Kristallen 45°C, Snel 30' 50°C, Stil 50°C, Voorspoelen koud
- Opties: ***Power****Clean*, MultiZone, Startuitstel 1-12 uur, Turbo, ***Natural****Dry*, Tablet All-in-1

VERBRUIK EN PRESTATIES

- Nieuwe energieklasse D
- Geluidsniveau: 43 dBA
- Geluidsniveauklasse: B
- Energieverbruik met eco programma 85 kWh per 100 cycli
- Waterverbruik met eco programma 9,5L

INSTALLATIE EN AFMETINGEN

- Warmwateraansluiting tot 60°C mogelijk
- 3 voetjes in hoogte verstelbaar vanaf de voorzijde
- Kan op ooghoogte / kolom geïnstaleerd worden: nee
- Afmetingen (HxBxD): 820x598x555 mm
- Minimale nismaat (HxBxD): 820x600x560 mm

AANBEVOLEN PRIJS: €849.99

WIO 3T126 PFE

VOLLEDIG INTEGREERBARE VAATWASSER 60 CM MET 14 COUVERTS

KENMERKEN

- 14 couverts
- Moduleerbare besteklade 3de niveau
- ***6TH SENSE***-technologie: tot 50% besparing op water, electriciteit en tijd
- ***Power****Clean Pro*
- ***Natural****Dry*: automatisch deuropeningssysteem
- ***Light****Control*: geeft werking van het programma aan door lichtkleuren op de grond
- In hoogte verstelbaar bovenste rek; zelfs volgeladen, verwijderbaar
- Waterstop beveiliging: Aquastop
- Elektronische indicator voor glansmiddel en zout navulling
- Roestvrijstalen kuip
- Elektronische bediening
- Aansluitvermogen: 1900 W

PROGRAMMA'S EN OPTIES

- Programma's: Eco 50°C, ***6TH SENSE*** 50-60°C, Intensif 65°C, Snel (Was & Droog) 50°C, Kristallen 45°C, Snel 30' 50°C, Stil 50°C, Voorspoelen koud
- Opties: ***Power****Clean*, MultiZone, Startuitstel 1-12 uur, Turbo, ***Natural****Dry*, Tablet All-in-1

VERBRUIK EN PRESTATIES

- Nieuwe energieklasse E
- Geluidsniveau: 46 dBA
- Geluidsniveauklasse: C
- Energieverbruik met eco programma 95 kWh per 100 cycli
- Waterverbruik met eco programma 9,5L

INSTALLATIE EN AFMETINGEN

- Warmwateraansluiting tot 60°C mogelijk
- 3 voetjes in hoogte verstelbaar vanaf de voorzijde
- Kan op ooghoogte / kolom geïnstaleerd worden: nee
- Afmetingen (HxBxD): 820x598x555 mm
- Minimale nismaat (HxBxD): 820x600x560 mm

AANBEVOLEN PRIJS: €839.99

WCIC 3C26 PE

VOLLEDIG INTEGREERBARE VAATWASSER 60 CM MET 14 COUVERTS

KENMERKEN

- 14 couverts
- ***6TH SENSE***-technologie: tot 50% besparing op water, electriciteit en tijd
- ***Natural****Dry*: automatisch deuropeningssysteem
- Bestekmand in het onderste rek
- In hoogte verstelbaar bovenste rek; zelfs volgeladen, verwijderbaar
- Elektronische indicator voor glansmiddel en zout navulling
- Roestvrijstalen kuip
- Elektronische bediening
- Aansluitvermogen: 1900 W

PROGRAMMA'S EN OPTIES

- Programma's: Eco 50°C, ***6TH SENSE*** 50-60°C, Intensif 65°C, Snel (Was & Droog) 50°C, Kristallen 45°C, Snel 30' 50°C, Stil 50°C, Voorspoelen koud
- Opties: MultiZone, Startuitstel 1-12 uur, ***Natural****Dry*, Tablet All-in-1

VERBRUIK EN PRESTATIES

- Nieuwe energieklasse E
- Geluidsniveau: 46 dBA
- Geluidsniveauklasse: C
- Energieverbruik met eco programma 95 kWh per 100 cycli
- Waterverbruik met eco programma 9,5L

INSTALLATIE EN AFMETINGEN

- Warmwateraansluiting tot 60°C mogelijk
- 3 voetjes in hoogte verstelbaar vanaf de voorzijde
- Kan op ooghoogte / kolom geïnstaleerd worden: ja
- Afmetingen (HxBxD): 820x598x555 mm
- Minimale nismaat (HxBxD): 820x600x560 mm

AANBEVOLEN PRIJS: €799.99

W2I HKD526 A

VOLLEDIG INTEGREERBARE VAATWASSER 60 CM MET 14 COUVERTS

KENMERKEN

- 14 couverts
- ***6TH SENSE***-technologie: tot 50% besparing op water, electriciteit en tijd
- Bestekmand in het onderste rek
- In hoogte verstelbaar bovenste rek; zelfs volgeladen, verwijderbaar
- Waterstop beveiliging: Aquastop
- Elektronische indicator voor glansmiddel en zout navulling
- Roestvrijstalen kuip
- Elektronische bediening
- Aansluitvermogen: 1900 W

PROGRAMMA'S EN OPTIES

- Programma's: Eco 50°C, ***6TH SENSE*** 55°C, Intensif 65°C, Snel (Was & Droog) 50°C, Snel 28' 50°C, Stil 50°C, Desinfecterende 65°, Voorspoelen koud, Zelfreinigend 65°
- Opties: Halve Belading, Startuitstel 1-12 h, Tablet All-in-1

VERBRUIK EN PRESTATIES

- Nieuwe energieklasse E
- Geluidsniveau: 46 dBA
- Geluidsniveauklasse: C
- Energieverbruik met eco programma: 95 kWh per 100 cycli
- Waterverbruik met eco programma: 9,5 L

INSTALLATIE EN AFMETINGEN

- Warmwateraansluiting tot 60°C mogelijk
- 3 voetjes in hoogte verstelbaar vanaf de voorzijde
- Kan op ooghoogte / kolom geïnstaleerd worden: nee
- Afmetingen (HxBxD): 820x598x555 mm
- Minimale nismaat (HxBxD): 820x600x560 mm

AANBEVOLEN PRIJS: €699.99

WH6IB10BS7LA0

VOLLEDIG INTEGREERBARE VAATWASSER 45 CM MET 10 COUVERTS

KENMERKEN

- **Model 45 cm breed**
- 10 couverts
- Besteklade
- ***6TH SENSE***-technologie: tot 50% besparing op water, electriciteit en tijd
- ***Power****Clean Pro*
- ***Natural****Dry*: automatisch deuropeningssysteem
- ***Light****Control*: geeft werking van het programma aan door lichtkleuren op de grond
- In hoogte verstelbaar bovenste rek; zelfs volgeladen, verwijderbaar
- Waterstop beveiliging: Aquastop
- Elektronische indicator voor glansmiddel en zout navulling
- Roestvrijstalen kuip
- Elektronische bediening
- Aansluitvermogen: 1900 W

PROGRAMMA'S EN OPTIES

- Programma's: Eco 50°C, ***6TH SENSE*** 50-60°C, Intensief 65°C, Snel (Wassen en Drogen) 50°C, Kristallen 45°C, Snel 30' 50°C, Voorspoelen koud, Antibacterieel 65°C, Stil 50°C
- Opties: ***Power****Clean*, ***Natural****Dry*, Extra Zak, Startuitstel 1-12 uur, Tablet, MultiZone

VERBRUIK EN PRESTATIES

- Nieuwe energieklasse B
- Geluidsniveau: 42 dBA
- Geluidsniveauklasse: B
- Energieverbruik met eco programma: 51 kWh per 100 cycli
- Waterverbruik met eco programma: 8,7L

INSTALLATIE EN AFMETINGEN

- Warmwateraansluiting tot 60°C mogelijk
- 3 voetjes, waarvan 1 in hoogte verstelbaar vanaf de voorzijde
- Kan op ooghoogte / kolom geïnstalleerd worden: nee
- Afmetingen (HxBxD): 820x448x555 mm
- Minimale nismaat (HxBxD): 820x450x560 mm

AANBEVOLEN PRIJS: €949.99

WBO 3T133 PF X

SEMI-INTEGREERBARE VAATWASSER 60 CM MET 14 COUVERTS

KENMERKEN

- 14 couverts
- Moduleerbare besteklade 3de niveau
- ***6TH SENSE*** Technologie: tot 50% besparing op water, electriciteit en tijd
- ***Power****Clean Pro*
- ***Natural****Dry*: automatisch deuropeningssysteem
- In hoogte verstelbaar bovenste rek; zelfs volgeladen, verwijderbaar
- Waterstop beveiliging: Aquastop
- Elektronische indicator voor glansmiddel en zout navulling
- Roestvrijstalen kuip
- Elektronische bediening
- Aansluitvermogen: 1900 W

PROGRAMMA'S EN OPTIES

- Programma's: Eco 50°C, ***6TH SENSE*** 50-60°C, Intensif 65°C, Snel (Was & Droog) 50°C, Kristallen 45°, Snel 30' 50°C, Stil 50°C, Desinfecterende 65°, Voorspoelen koud, Zelfreinigend 65°
- Opties: ***Power****Clean*, MultiZone, Startuitstel 1-24 uur, Tablet All-in-1, Turbo, ***Natural****Dry*

VERBRUIK EN PRESTATIES

- Nieuwe energieklasse D
- Geluidsniveau: 43 dBA
- Geluidsniveauklasse: B
- Energieverbruik met eco programma: 85 kWh per 100 cycli
- Waterverbruik met eco programma: 9,5 L

INSTALLATIE EN AFMETINGEN

- Warmwateraansluiting tot 60°C mogelijk
- 3 voetjes in hoogte verstelbaar vanaf de voorzijde
- Kan op ooghoogte / kolom geïnstaleerd worden: nee
- Afmetingen (HxBxD): 820x598x555 mm
- Minimale nismaat (HxBxD): 820x600x560 mm

AANBEVOLEN PRIJS: €849.99

WB 6020 P X

SEMI-INTEGREERBARE VAATWASSER 60 CM
MET 14 COUVERTS

KENMERKEN

- 14 couverts
- ***6TH SENSE*** Technologie: tot 50% besparing op water, electriciteit en tijd
- ***Power****Clean Pro*
- ***Natural****Dry*: automatisch deuropeningssysteem
- Bestekmand in het onderste rek
- In hoogte verstelbaar bovenste rek; zelfs volgeladen, verwijderbaar
- Elektronische indicator voor glansmiddel en zout navulling
- Roestvrijstalen kuip
- Elektronische bediening
- Aansluitvermogen: 1900 W

PROGRAMMA'S EN OPTIES

- Programma's: Eco 50°C, ***6TH SENSE*** 50-60°C, Intensif 65°C, Snel (Was & Droog) 50°C, Kristallen 45°, Snel 30' 50°C, Stil 50°C, Voorspoelen koud
- Opties: ***Power****Clean*, MultiZone, Startuitstel 1-24 uur, Tablet All-in-1, ***Natural****Dry*

VERBRUIK EN PRESTATIES

- Nieuwe energieklasse E
- Geluidsniveau: 46 dBA
- Geluidsniveauklasse: C
- Energieverbruik met eco programma: 95 kWh per 100 cycli
- Waterverbruik met eco programma: 9,5 L

INSTALLATIE EN AFMETINGEN

- Warmwateraansluiting tot 60°C mogelijk
- 3 voetjes in hoogte verstelbaar vanaf de voorzijde
- Kan op ooghoogte / kolom geïnstaleerd worden: nee
- Afmetingen (HxBxD): 820x598x555 mm
- Minimale nismaat (HxBxD): 820x600x560 mm

AANBEVOLEN PRIJS: €729.99

W7U HS31 X

ONDERBOUW VAATWASSER 60CM
MET 15 COUVERTS

KENMERKEN

- 15 couverts
- ***Maxi****Space*: Geeft 10% meer bruikbare ruimte in de kuip
- Moduleerbare besteklade 3de niveau
- ***6TH SENSE***-technologie: tot 50% besparing op water, electriciteit en tijd
- ***Power****Clean Pro*
- ***Natural****Dry*: automatisch deuropeningssysteem
- In hoogte verstelbaar bovenste rek; zelfs volgeladen, verwijderbaar
- Waterstop beveiliging: Aquastop
- Elektronische indicator voor glansmiddel en zout navulling
- Roestvrijstalen kuip
- Elektronische Touch bediening
- Aansluitvermogen: 1900 W

PROGRAMMA'S EN OPTIES

- Programma's: Eco 50°C, Auto-Intensief 65°C, Auto-Gemengd 55°C, Auto-Snel (Wash & Dry) 50°C, Snel 45°C, Kristallen 45°C, Voorwas koud, Zelfreinigend 65°C
- Opties: ***Power****Clean*, ***Natural****Dry*, Halve Belading, Extra Droog, Startuitstel 1-24 uur, Antibacterieel, Stil

VERBRUIK EN PRESTATIES

- Nieuwe energieklasse D
- Geluidsniveau: 41 dBA
- Geluidsniveauklasse: B
- Energieverbruik met eco programma 86 kWh per 100 cycli
- Waterverbruik met eco programma 9,5L

INSTALLATIE EN AFMETINGEN

- Warmwateraansluiting tot 60°C mogelijk
- 3 voetjes in hoogte verstelbaar vanaf de voorzijde
- Kan op ooghoogte / kolom geïnstaleerd worden: nee
- Afmetingen (HxBxD): 820x598x590 mm
- Minimale nismaat (HxBxD): 820x600x590 mm

AANBEVOLEN PRIJS: €799.99

Accessoires

ANTI-KALKMAGNEET
MWC014 **484000008410**

De magnetische ontkalker wordt eenvoudigweg tussen de kraan en de watertoevoer naar je wasmachine en/of vaatwasser geplaatst. Door het stromende water met magnetisme te behandelen, wordt voorkomen dat kalkaanslag je apparaat binnendringt. Minder kalkaanslag in je apparaat betekent betere prestaties, een langere levensduur en lagere energiekosten.

€32,90

KALK- EN VETVERWIJDERAAR
DES131 - 12 ZAKJES **484000008801** **€24,00**
DES616 - 6 ZAKJES **484000008819** **€14,50**

Zijn speciale formule vermindert effectief kalkaanslag op het verwarmingselement en belangrijke onderdelen van uw wasmachine en vaatwasser, zoals de trommel, leidingen en pomp. Het reinigt vet- en zeepresten zelfs op moeilijk bereikbare en onzichtbare delen van de apparaten, waardoor slechte geuren worden voorkomen.

ONTKALKER VOOR WASMACHINE
& VAATWASSER • 250 G
DES103 **484000008416**

Verwijdert effectief kalkaanslag in uw wasmachine en vaatwasser. De gespecialiseerde formule optimaliseert ook de prestaties en verlengt de levensduur van het apparaat.

€9,10

MAND VOOR BESTEK
DWB304 **484000008561**

De 2 modulaire mandjes zijn geschikt voor de meeste vaatwassers. Om ze te bevestigen: verwijder de achterkant van de handgrepen, schuif horizontaal en haal ze los van de geleiders. Combineer de twee individuele mandjes met hetzelfde mechanisme om een dubbele mand met twee compartimenten te verkrijgen.

€24,80

ONTSMETTINGS- EN ONTVETTINGSMIDDEL VOOR
VAATWASSERS • 250G
DDG125 **484000008873**

Optimaliseert de prestaties en verlengt de levensduur van uw apparaat. Het verwijdert vetophopingen, voedselresten en voorkomt onaangename geuren, waardoor uw apparaat in perfecte staat blijft. We raden aan om dit elke 6 maanden te herhalen.

€8,50

STARTERSKIT - VAATWASSER
DWC314/1 **484010678192**

De inhoud van de kit:
• Multifunctionele vaatwastabletten (x 24): Nieuwe formule om schoon te maken, te ontvetten en hardnekkig vuil te verwijderen.
• Spoelglansmiddel (250 ml): Bevat een actieve formule om te beschermen tegen kalkaanslag. Zorgt voor een snel en perfect droogresultaat.
• Regeneratiezout (1 kg): Zorgt voor een perfecte werking van het verzachtingsapparaat in uw vaatwasser. Door regelmatig zout te gebruiken, voorkomt u kalkaanslag in de machine en op de vaat.

€19,10

KOUDE WATERINLAATSLANGEN

TAF154 **484000001132** **€7,80**
RECHT/GEBOGEN - VROUWELIJK/VROUWELIJK (L 1,5 M)
- 60 BAR - KOUD WATER 25°C

TAF358 **481953028935** **€12,50**
RECHT/GEBOGEN - VROUWELIJK/VROUWELIJK (L 3,5 M)
- 60 BAR - KOUD WATER 25°C

TAF258 **481953028934** **€9,40**
RECHT/GEBOGEN - VROUWELIJK/VROUWELIJK (L 2,5 M)
- 60 BAR - KOUD WATER 25°C

TAS024 **488000862492** **€39,30**
RECHT/GEBOGEN - VROUWELIJK/VROUWELIJK (L 2,5 M)
- 10 BAR - MET WATERSTOP

Het assortiment Wpro-inlaatslangen voor wasmachines en vaatwassers maakt het mogelijk om huishoudelijke apparaten aan te sluiten op de watervoorziening, bestaande uit een inlaatslang en systemen voor het verbinden met het watersysteem/huishoudelijke apparaten. Verkrijgbaar in verschillende lengtes, inclusief koppelingen en filter.

AFVOERSLANGEN

TVS154 **484000001133** **€6,30**
19.4 / 24.8 MM
• BOOGMAAT ⊠ 21/28 MM RECHT/RECHT + GEBOGEN
• LENGTE 1.5M

TVS259 **481953028962** **€8,80**
19.4 / 24.8 MM
• BOOGMAAT ⊠ 21/28 MM RECHT/ELLEBOOG + GEBOGEN
• LENGTE 2.5M

TVS258 **481281728077** **€8,80**
19.4 / 24.8 MM
• BOOGMAAT ⊠ 21/28 MM RECHT/RECHT + GEBOGEN
• LENGTE 2.5M

Het assortiment afvoerslangen van Wpro voor wasmachines en vaatwassers maakt het mogelijk om huishoudelijke apparaten aan te sluiten op de waterafvoer, bestaande uit een flexibele gegolfde slang en eindconnectoren. Verkrijgbaar in verschillende lengtes, rekbaar of met bocht.

Voor meer informatie over WPRO-accessoires, bezoek onze website www.whirlpool.be

Wassen

Geavanceerde technologie, besparing van energie en innovatieve oplossingen: de wasmachines, wasdroogcombinaties en drogers van Whirlpool zijn ontworpen voor onberispelijk schone resultaten en efficiënte prestaties, met minder verbruik van energie, water en wasmiddel.

Vergeet gerust je was. Je kleding blijft uren lang fris in de machine!

FRESHCARE+ WASMACHINES EN WAS-DROOGCOMBINATIES

Draag extra zorg voor je kleding dankzij de geavanceerde ***6TH SENSE****-technologie*: ***Fresh****Care+* wasmachines en was-droogcombinaties detecteren automatisch de hoeveelheid wasgoed en het type stof, en kiezen de beste instellingen voor een behandeling op maat.

Zowel de was- als droogcycli minimaliseren het gebruik van hulpbronnen door slimme sensoren en algoritmen. Zo bespaar je tijd, energie en water en behaal je uitstekende resultaten. Doe je was vol vertrouwen: ***Fresh****Care+* houdt je was fris en zacht tot het moment dat je klaar bent om hem uit te laden.[1]

Belangrijkste kenmerken

Fresh*Care+*
Een fase van stoom en zachte bewegingen van de trommel houdt kleding fris zodra de cyclus is voltooid.

Soft*Move*
Een reeks specifieke bewegingen die zich kunnen aanpassen aan elk type stof.

[1] Voor de was-droogcombinatie: de FreshCare+ Steam behandeling, gaat de belangrijkste bronnen van onaangename geurtjes tegen tot 6 uur na het einde van de wascyclus, dankzij stoom en delicatie trommelbewegingen en voorkomt kreuken tot 6 uur na het einde van de droogcyclus. Niet te gebruiken met delicate programma's en dekbedden. Voor de wasmachine: fijne stoomtoevoegingen en trommelbewegingen zorgen voor uw kleding.

***Fresh**Care+*

De optie ***Fresh**Care+* houdt je was voor maximaal 6 uur in beweging na afloop van het gekozen programma. Met ***Fresh**Care+* blijft je wasgoed fris dankzij de toevoeging van stoom en effectieve bewegingen van de trommel. Het voorkomt de vorming van vieze geuren en voorkomt kreuken. ***Fresh**Care+* kan worden geactiveerd zowel na afloop van het was- of droogprogramma.

Na het wassen

De stoom wordt onderin de machine gegenereerd. Vers water bedekt het verwarmingselement zonder de was nat te maken. Vervolgens wordt de verwarmer ingeschakeld, waardoor water wordt omgezet in stoom. De stoom bereikt de was via de gaatjes in de trommel. Je kunt de ***Fresh**Care+* cyclus op elk moment beëindigen om de was uit te laden.[1]

Na het drogen

De machine zorgt gedurende maximaal 6 uur voor zachte schommelingen van de trommel in twee richtingen en voorkomt dat er kreuken ontstaan, ook als je niet direct tijd hebt om je was uit te laden. Het programma start na afloop van de reguliere droogcyclus, wanneer FreshCare+ is geselecteerd. Je kunt de FreshCare+ cyclus op elk moment beëindigen om de was uit te laden.[1]

***Soft**Move*

Dankzij het nieuwe ***Soft**Move*-systeem voert de trommel een reeks specifieke bewegingen uit die zijn aangepast aan elk type textiel en aan elke fase van de wascyclus. Het ***Soft**Move*-systeem biedt 6 trommelbewegingen die zijn aangepast op snelheid en rotatie. Deze snelheid en rotatie dragen zorg voor de behandeling van vezels en kleuren op een onberispelijk resultaat. Kies één van de 14 verschillende programma's, ontworpen om te voldoen aan alle je wasbehoeften: van duurzame kledingstukken, zoals spijkerbroeken en katoen, tot meer delicate kleding van wol of zijde.

Trommelbewegingen op maat

- ***Subtiel***
- ***Energiek***
- ***Traag***
- ***Kleurenbad***
- ***Krachtige douche***
- ***Golving***

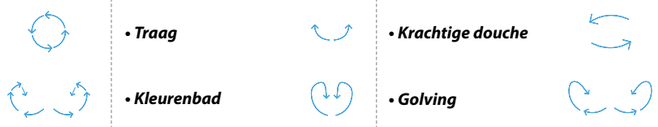

***Clean**+*

De optie ***Clean**+* is een nieuwe technologie die de reinigingskracht van de wasmachine aanpast aan de vervuiling van uw kleding. Deze technologie werkt op drie niveaus (intensief, dagelijks, snel) en bepaalt de optimale wasactie. ***Clean**+* garandeert altijd het gewenste resultaat met minimale inspanning.

***Dry**Only*

Deze functie stelt je in staat om wasgoed te drogen dat eerder is gewassen, in de was-droogcombinatie óf met de hand. De machine kan daarnaast ook rechtstreeks van de wasfase naar de droogfase gaan voor elk programma. Maximale flexibiliteit aangepast aan jouw behoeften. De optie ***Dry**Only* is alleen beschikbaar op was-droogcombinaties.

***Sense**Inverter*

De zeer stille ***Sense**Inverter* inductiemotor vermindert trillingen en verlaagt het geluidsniveau. De motor verlengt de levensduur van de wasmachine. Deze zeer efficiënte motor bespaart energie in vergelijking met een machine met een conventionele motor.

BI WDWG 961485 EU

INBOUW WAS-DROOGCOMBINATIE FRESHCARE+ STEAM

TYPE

- Groot digitaal display
- ***Sense****Inverter* motor
- De ***6TH SENSE***-technologie past automatisch het water- en energieverbruik en de duur van het programma aan
- ***Fresh****Care* + Steam: dankzij de samenwerking van stoom en zachte trommelbewegingen blijft uw wasgoed tot 6u na het einde van de wascyclus fris.
- Deze optie voorkomt de verspreiding van onaangename geuren en bacteriën, en zorgt voor minder kreuken in uw wasgoed
- ***Soft****Move*: aangepaste trommelbewegingen voor elk type textiel

PROGRAMMA'S EN OPTIES

- Programma's: Gemengde was, Witte was, katoen, Eco 40-60, Sport, Dekbedden, 20°C, Centrif. & Afpompen, Spoelen & Centrif., Snel 30° C, Kleuren 15° C, Wol, Fijne Was, Synthetisch
- Opties: ***Fresh****Care* + Steam, Droog, Startuitstel

TECHNISCHE GEGEVENS

- Wascapaciteit: 9kg
- Droogcapaciteit: 6kg
- Maximale toerental: 1400
- Nieuwe energieklasse (wassen + drogen): D
- Nieuwe energieklasse (wascyclus): B
- Energieverbruik (wassen + drogen): 307 kWh/ 100 cyclus
- Watergebruik (wassen + drogen): 65 L
- Centrifugeren uitvoeringklasse: B
- Geluidsniveau centrifugeren: 70 dBA
- Aansluitvermogen: 1850 W

AFMETINGEN

- Afmetingen (HxBxD): 815x595x545 mm
- Nismaat (HxBxD): 820x600x570 mm

INSTALLATIEKIT (NIET INBEGREPEN)

- Hoogte verstelkit: ref. C00853411
- Bevestigingskit voor plintgeleider: ref. C00853410

AANBEVOLEN PRIJS: €1149.99

BI WMWG 91485 EU

INBOUW WASMACHINE FRESHCARE+ STEAM

Type

- Groot digitaal display
- ***Sense****Inverter* motor
- De ***6TH SENSE***-technologie past automatisch het water- en energieverbruik en de duur van het programma aan
- ***Fresh****Care* + Steam: dankzij de samenwerking van stoom en zachte trommelbewegingen blijft uw wasgoed tot 6u na het einde van de wascyclus fris.
- Deze optie voorkomt de verspreiding van onaangename geuren en bacteriën, en zorgt voor minder kreuken in uw wasgoed
- ***Soft****Move*: aangepaste trommelbewegingen voor elk type textiel

PROGRAMMA'S EN OPTIES

- Programma's: Gemengde was, Katoen, Synthetisch, Snel 30° C, 20°C, Was & Drog 45', Was & Drog 90', Centrif. & Afpompen, Spoelen & Centrif., Witte Was, Eco 40-60, Sport, Wol, Delicaat, Kleuren 15° C
- Opties: ***Fresh****Care* +, Clean +, Intensief spoelen, Startuitstel

TECHNISCHE GEGEVENS

- Wascapaciteit: 9kg
- Maximale toerental: 1400
- Nieuwe energieklasse: B
- Nieuwe energieklasse (wascyclus): B
- Energieverbruik: 56kWh/100 wascyclus
- Watergebruik per wascyclus: 50 L
- Centrifugeren uitvoeringklasse: B
- Geluidsniveau centrifugeren: 70 dBA
- Aansluitvermogen: 1850 W

AFMETINGEN

- Afmetingen (HxBxD): 815x595x545 mm
- Nismaat (HxBxD): 820x600x570 mm

INSTALLATIEKIT (NIET INBEGREPEN)

- Hoogte verstelkit: ref. C00853411
- Bevestigingskit voor plintgeleider: ref. C00853410

AANBEVOLEN PRIJS: €1149.99

W WC51201

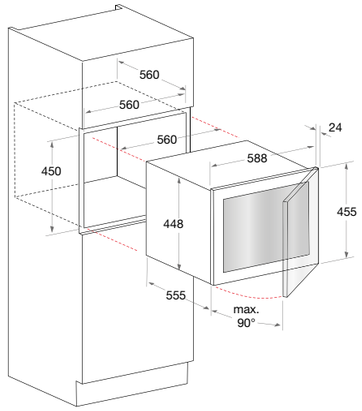

W7 OS4 4S1 H, W7 OS4 4S1 P BL

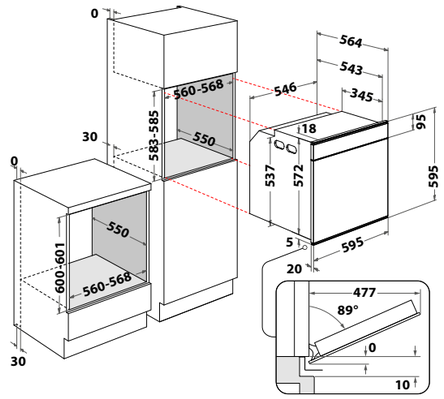

W7 MW461

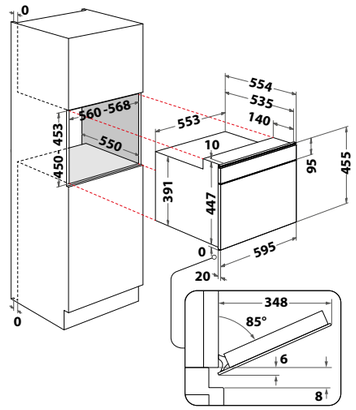

W7 MD460

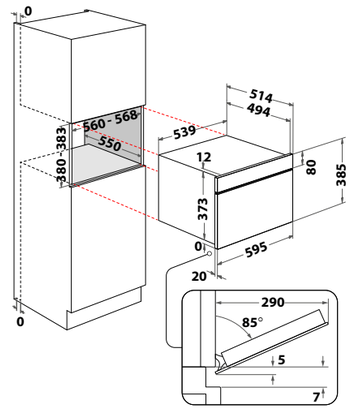

W7 OM4 4S1 P

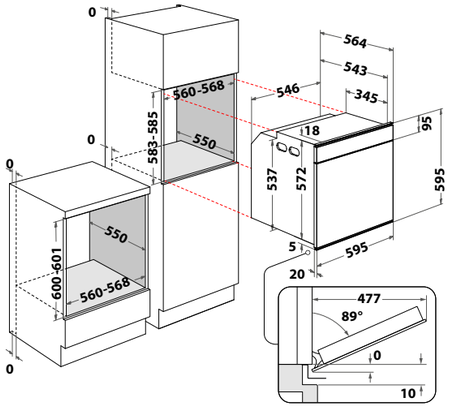

W7 OM4 4S1 H

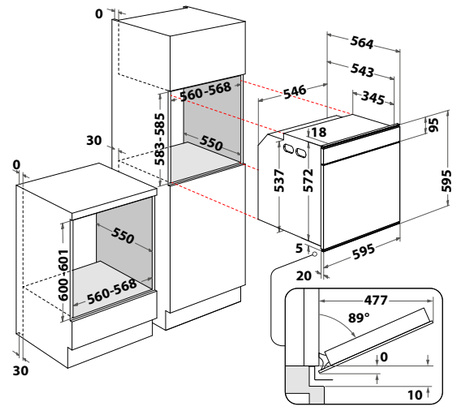

W7 MD 440, W7 MD440 NB

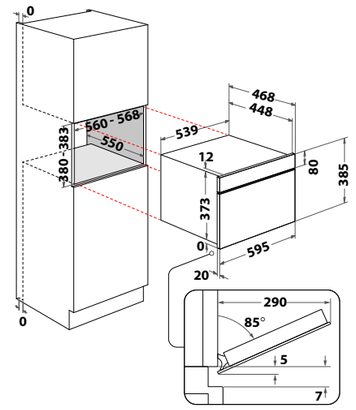

W7 MN840

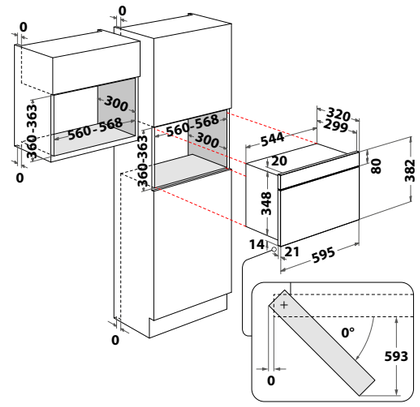

W7 MS450

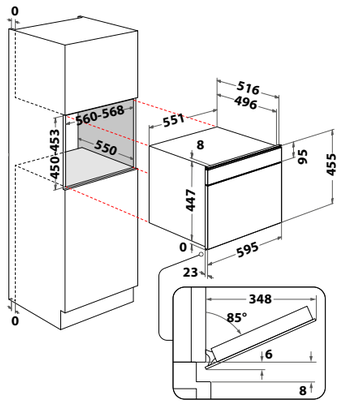

W7 ME450

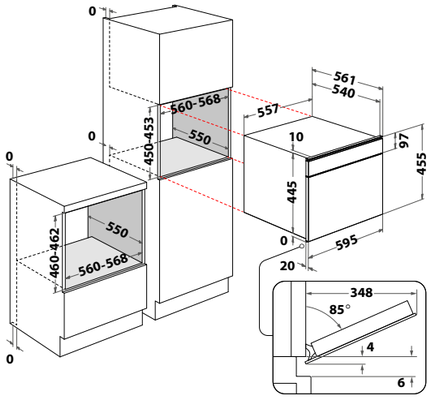

WD 142 IX

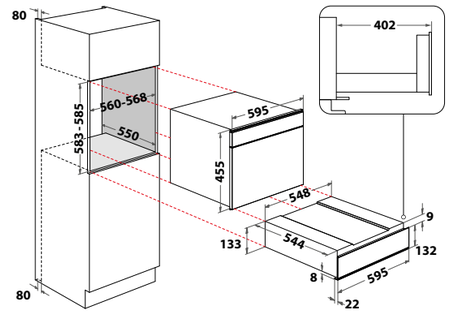

W7 OM4 4S1 P BL

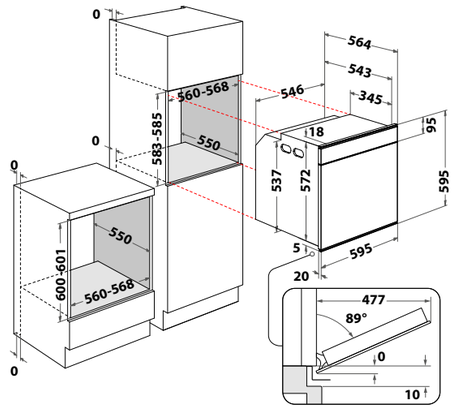

W7 ME450 NB

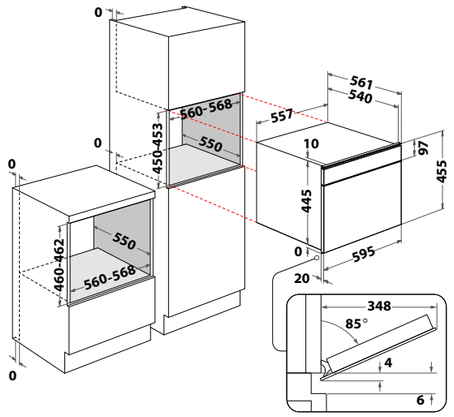

W7 MW461 NB

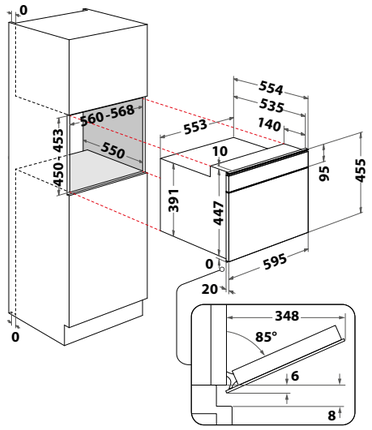

AMW 9605/IX

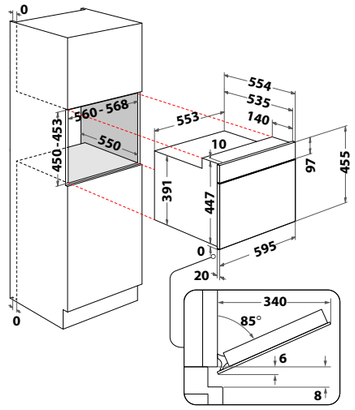

AMW 730/IX

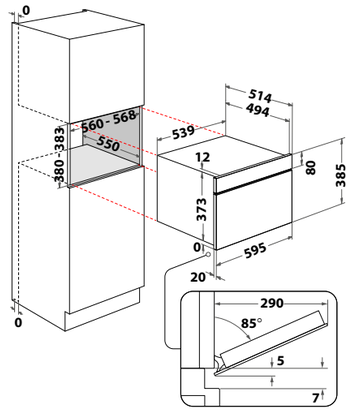

WD 180 SW

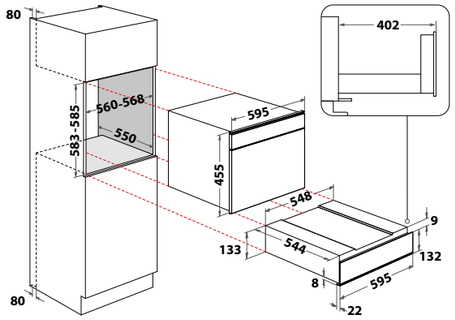

AKZ9 9480 IX

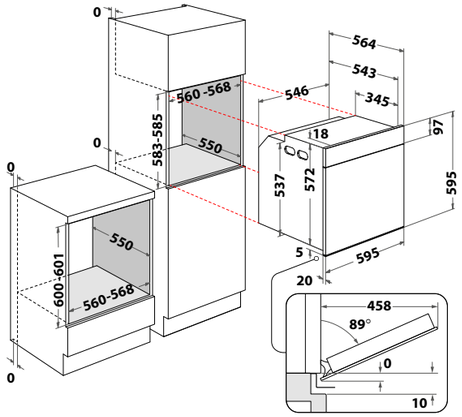

AKZ9 9480 NB

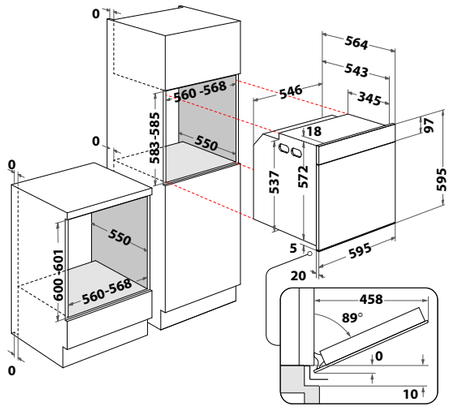

AKZ9 6290 NB

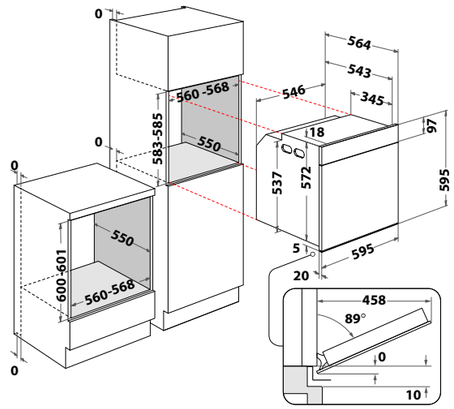

AKZ9 6270 IX

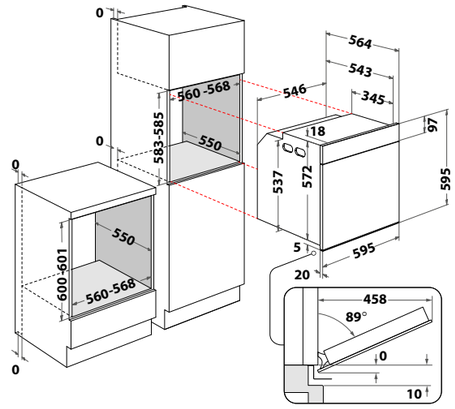

AKZ9 6220 IX

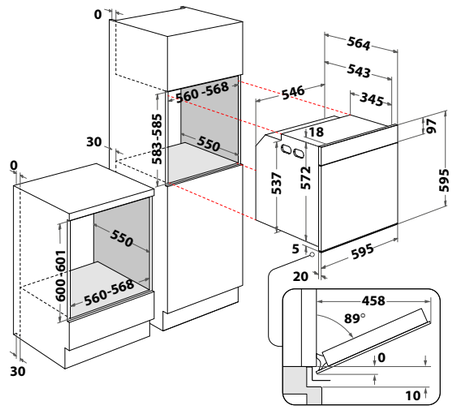

AMW 9605/NB

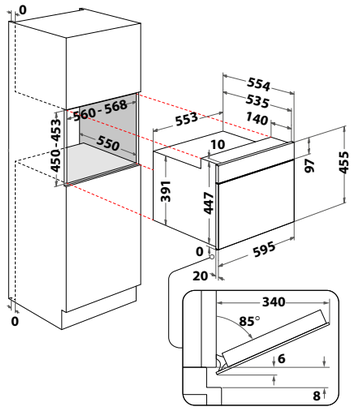

AMW 730/NB

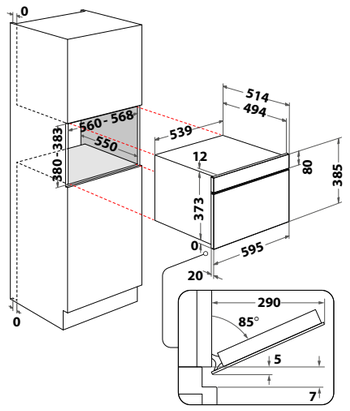

AMW 423/IX

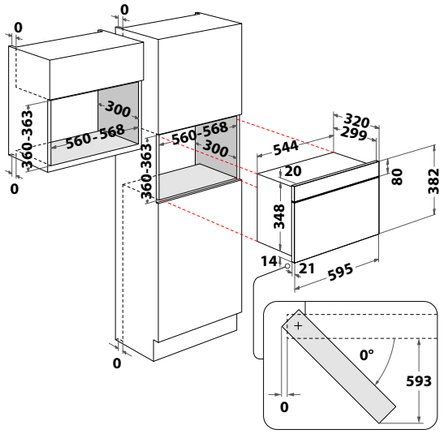

AMW 805/IX

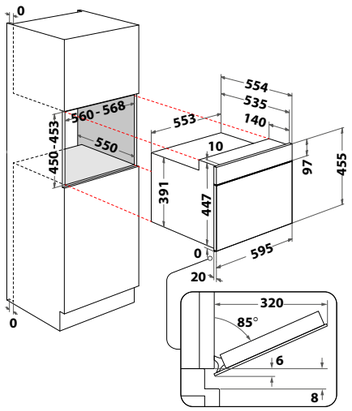

WVH 1065B F KIT

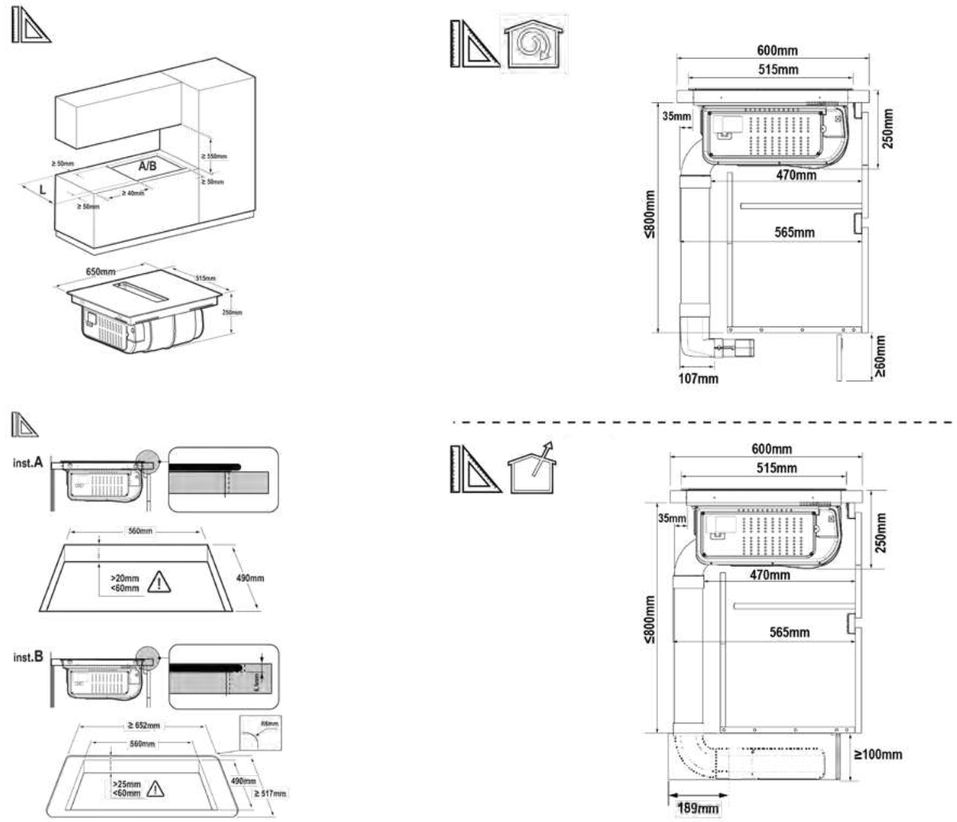

OMK58RU1X, OMK58RU0B
OMK58HU1X, OMK58HU1B

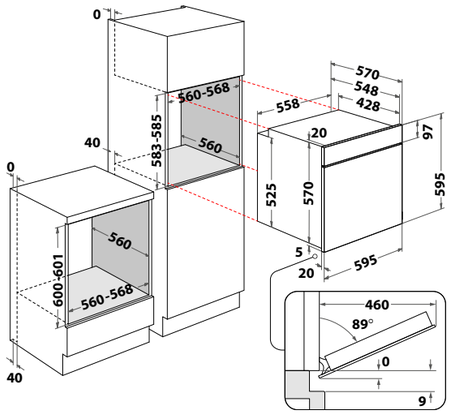

AMW 439/IX

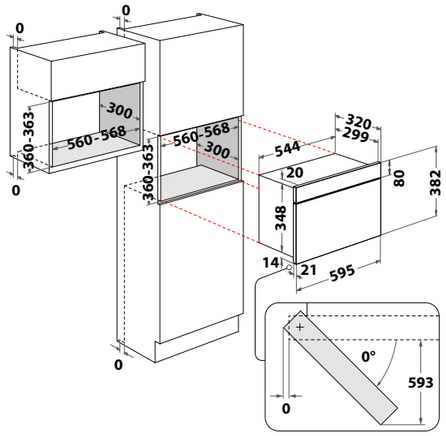

MBNA910X, MBNA900B

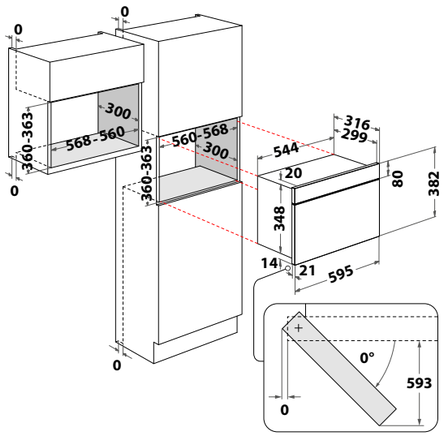

WVHF83BB FKIT

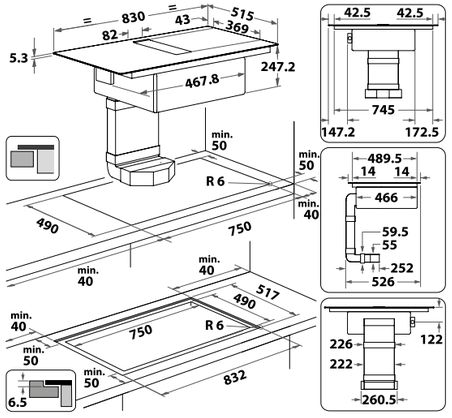

WVH 92 K F KIT/1

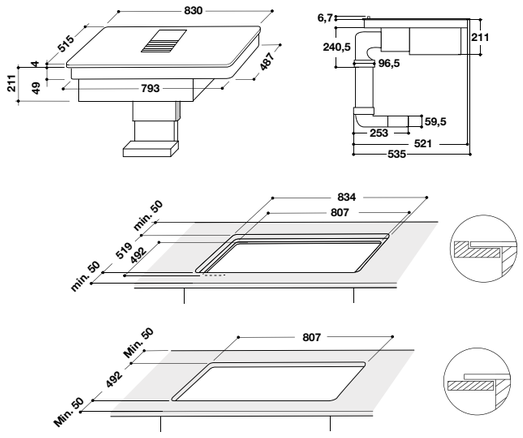

WT 1090 BA

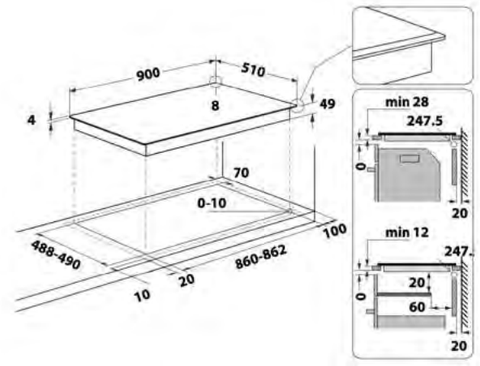

SMP2 9010 C/NE/IXL

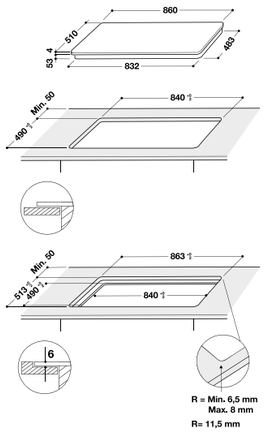

WF S0377 NE/IXL

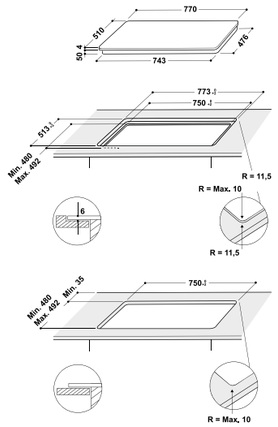

WF S1577 CPNE

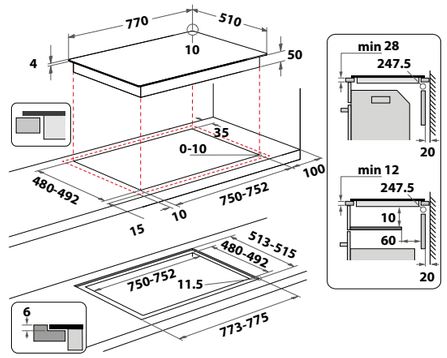

WF S9365 BF/IXL

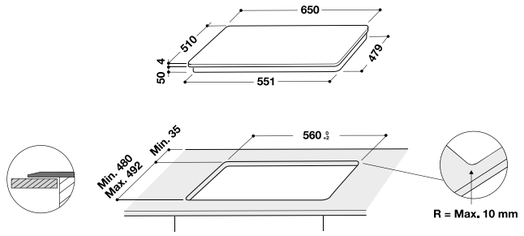

SMP 778 C/NE/IXL

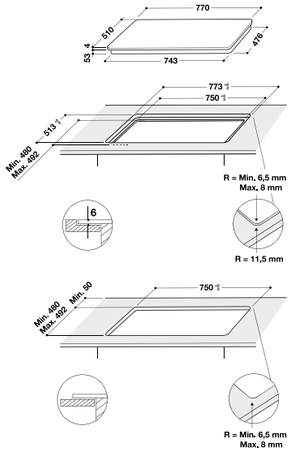

WL B2977 NE

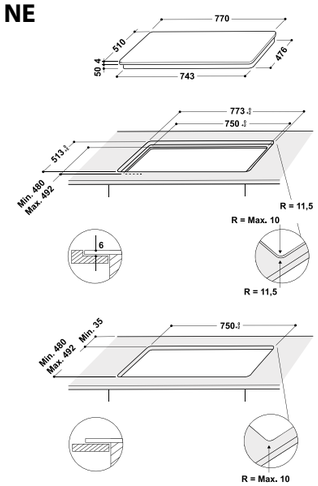

WF S3660 CPNE

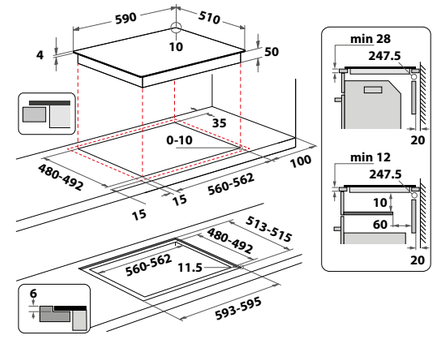

WL S6960 BF

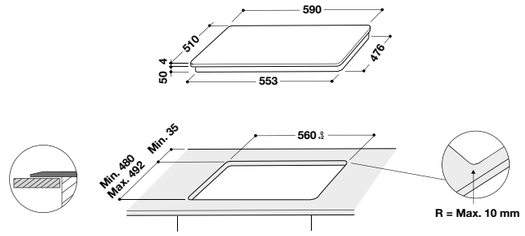

WL S3377 BF

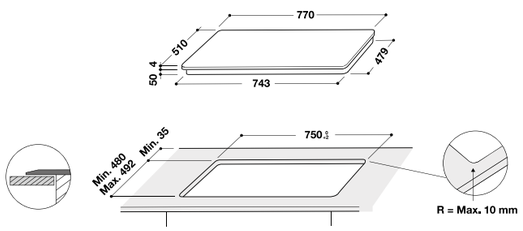

SMO 658C/NE

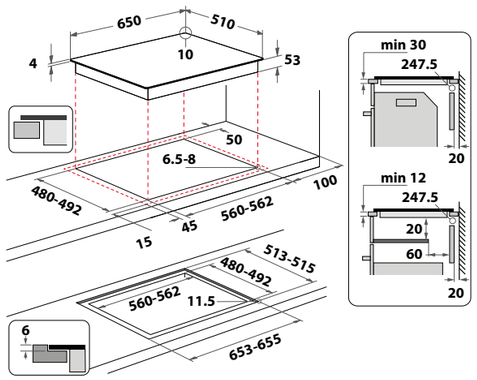

WL S7960 NE

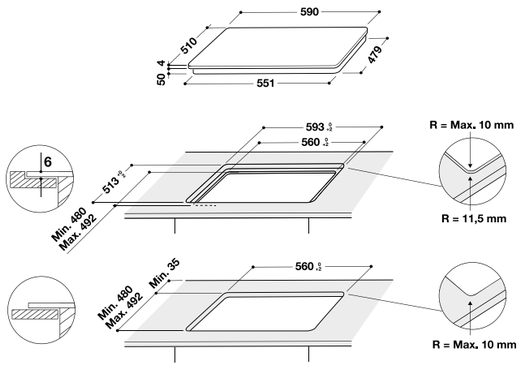

WS Q2160 NE

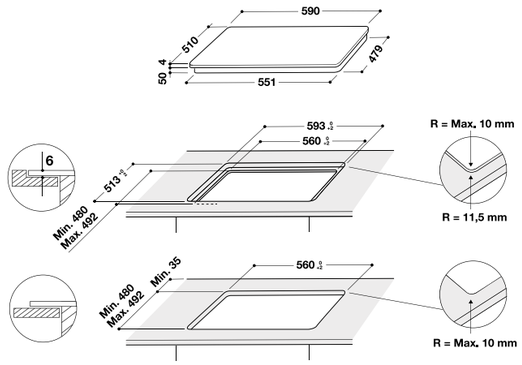

AKT 8360 LX

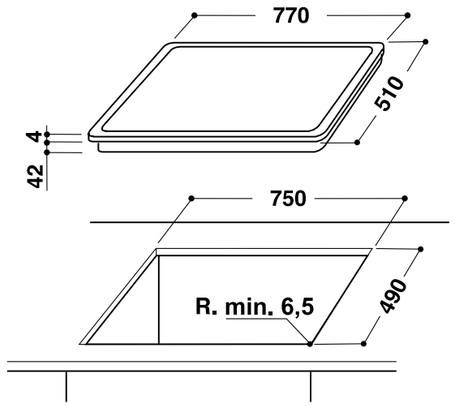

AKT 8210 LX

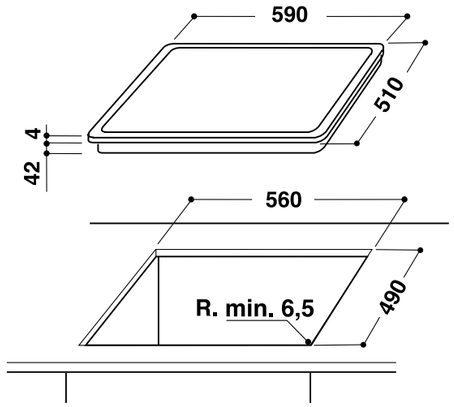

GMAL 6422/IXL

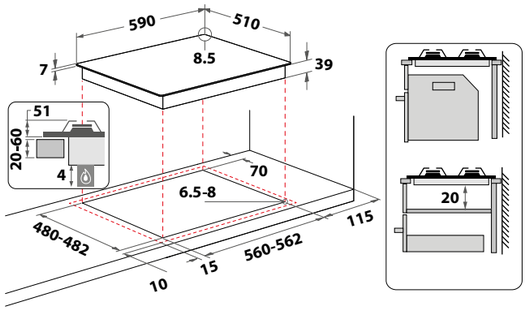

TKRL 761 IX

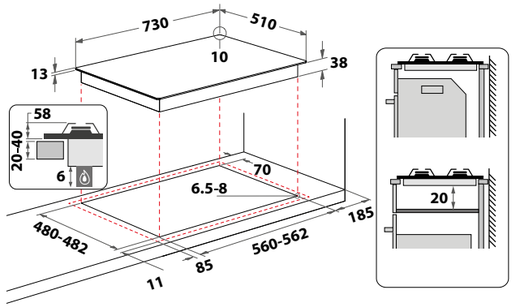

AKT 8130/LX

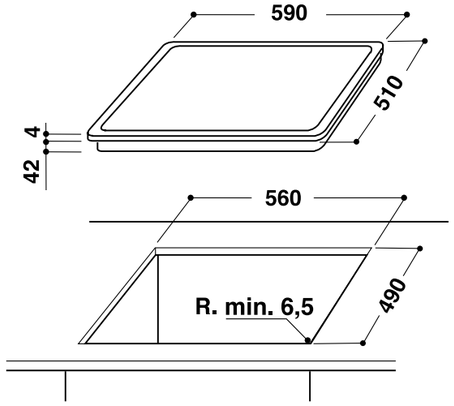

GOWL 728/NB

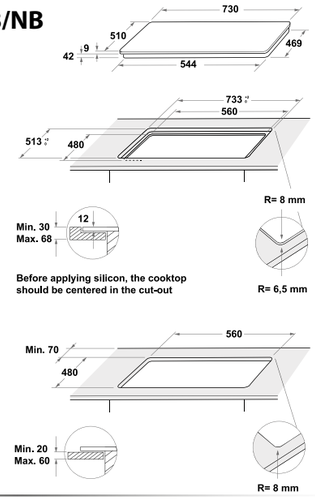

TKRL 661 IX EU

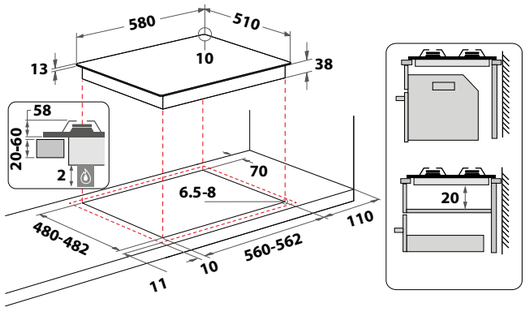

WHBS C92F LT X

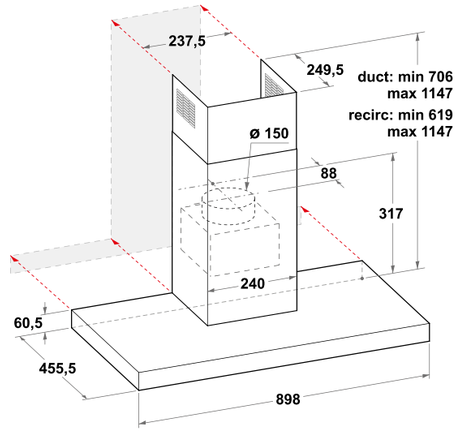

AKT 5000/NB

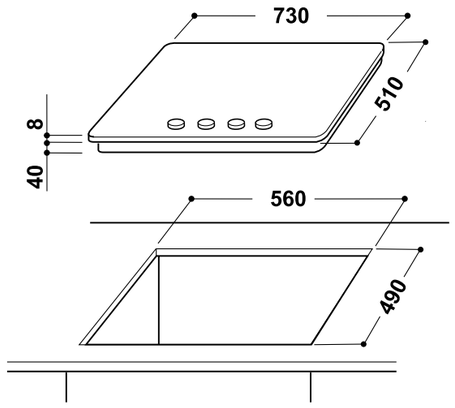

GOB 616/NB

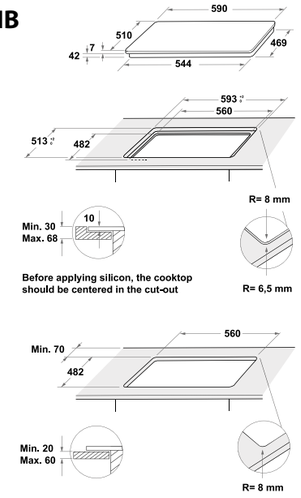

AKR 759/1 IX

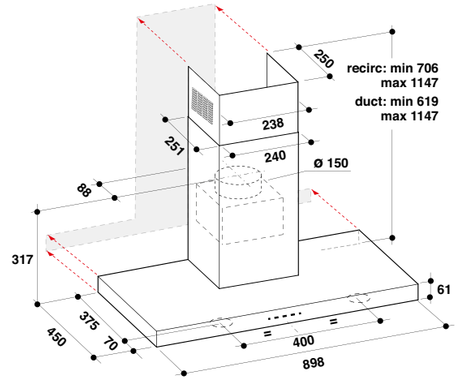

WHBS 95 LM K

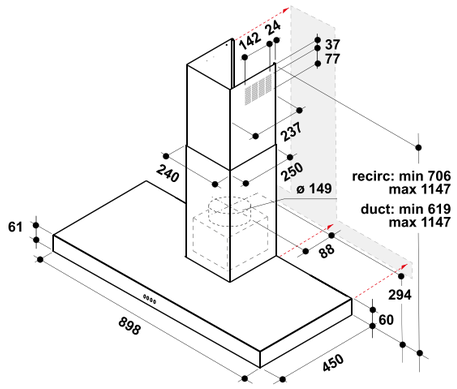

WHBS92FLTK

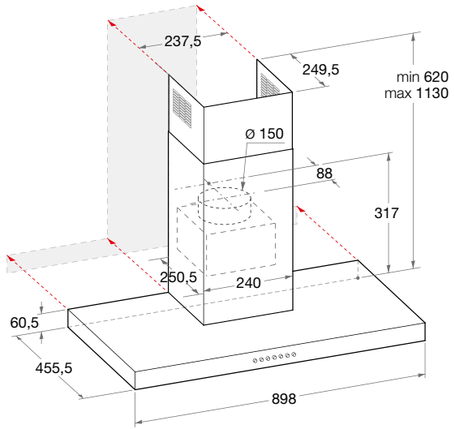

WHBS62FLTK

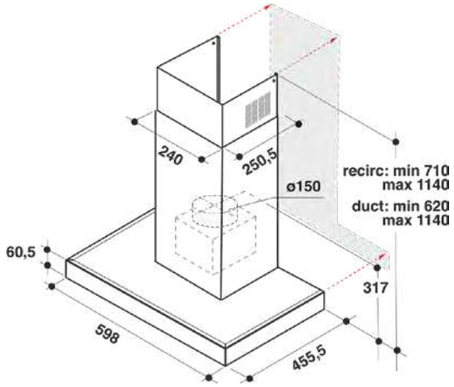

AKR 504 IX/1

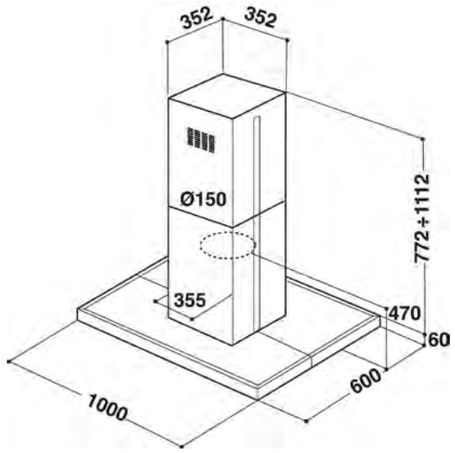

UEI 102F LR X

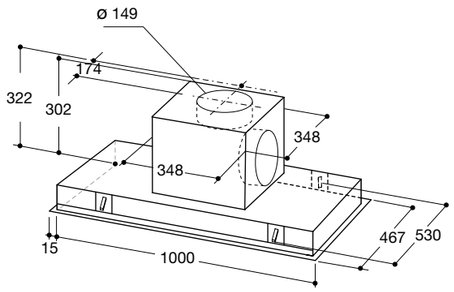

WHBS 94 F LM X

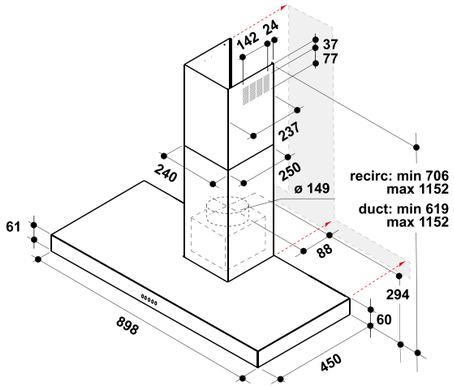

WHCN 94 F LM X/1

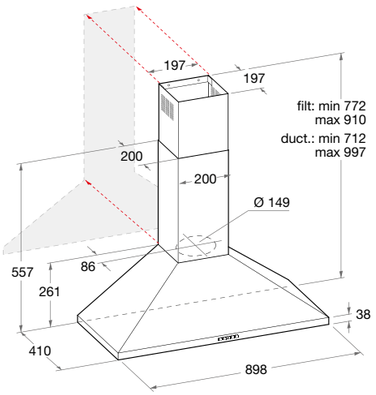

WHVS 92F LT K/1, WHVS 91F LT DP K

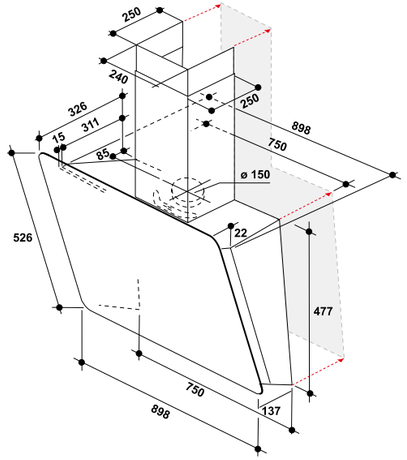

WHVS 61F LT DP K

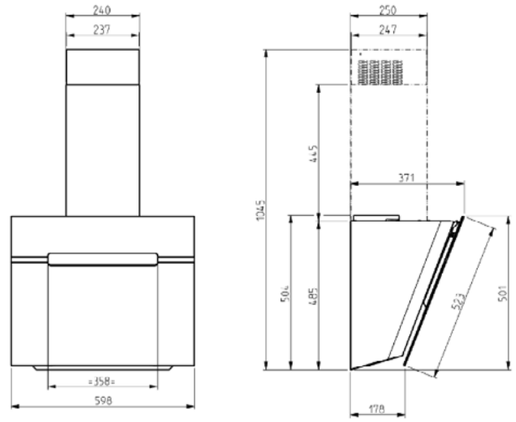

WHCN 64 F LM X/1

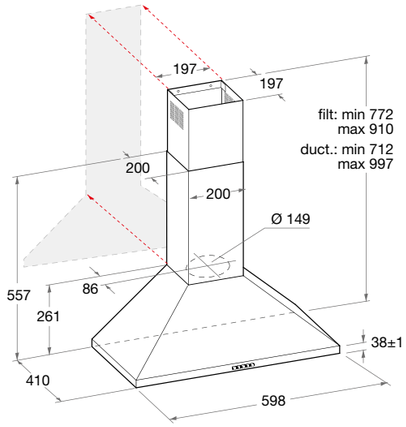

WIB93LMX

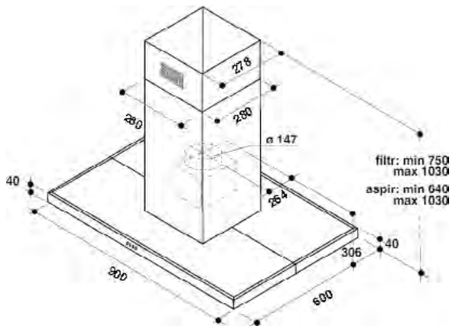

WHVP 62F LT SK

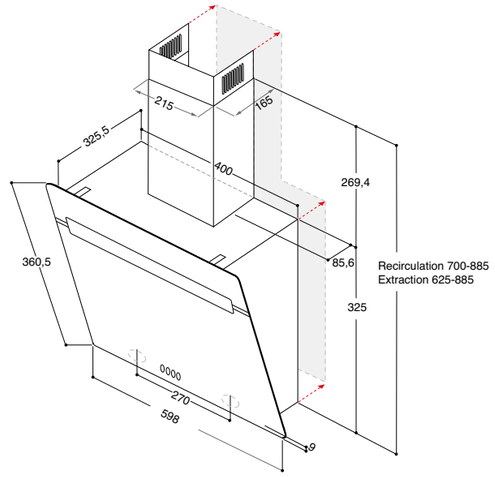

WHVA 92F LM K

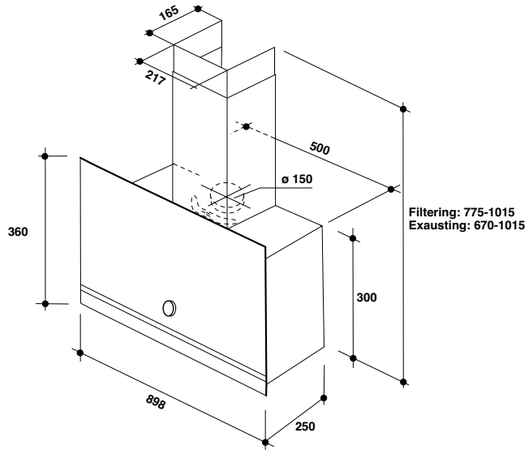

WHVA 62F LM K

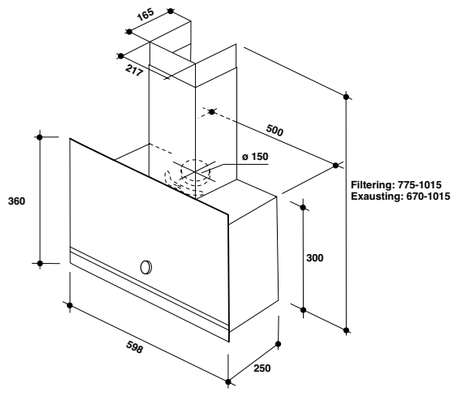

WHVF 92F LM X

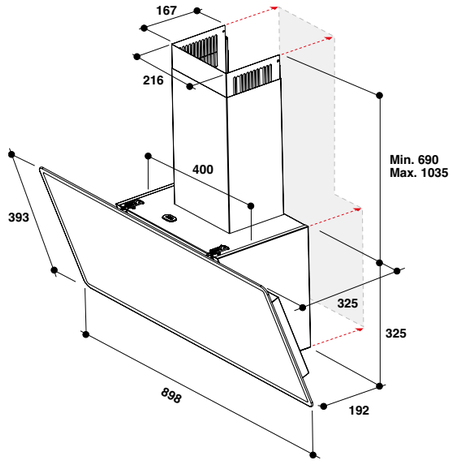

AKR 934/1 IX

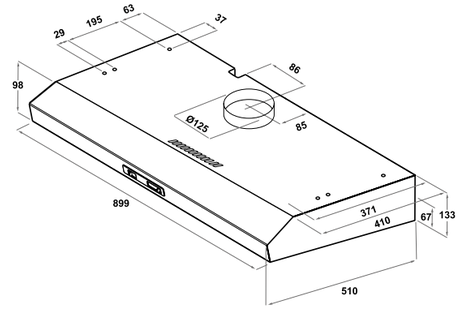

WH SP70 T121

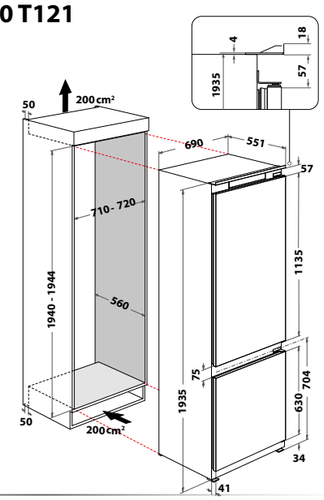

WCTH 63F LEB X

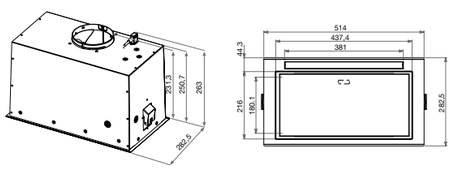

AKR 443/1 GY

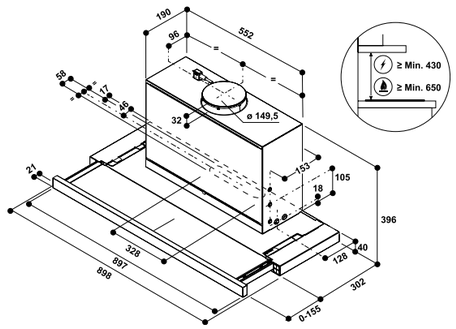

SP40 810 2

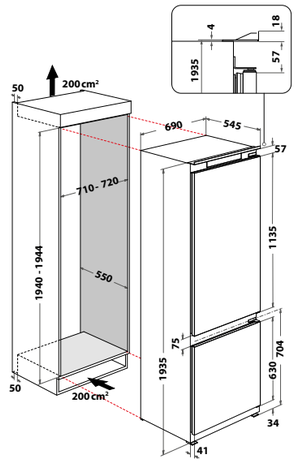

WHC18 T574 P, WHC18 T323
WHC18D021C2 SF, WHC18D011C1 SF

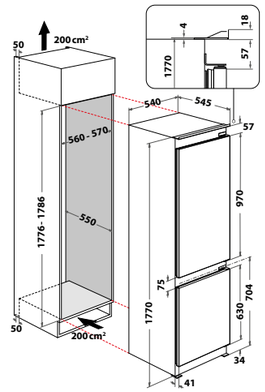

AKR 634 GY/3

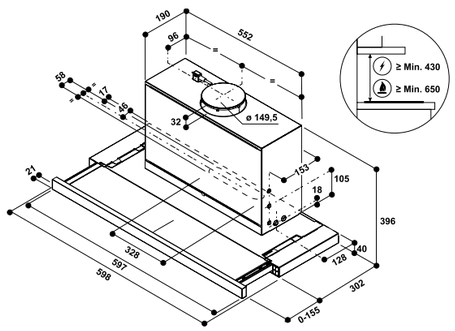

AKR 749/1 IX, AKR 749/1 NB

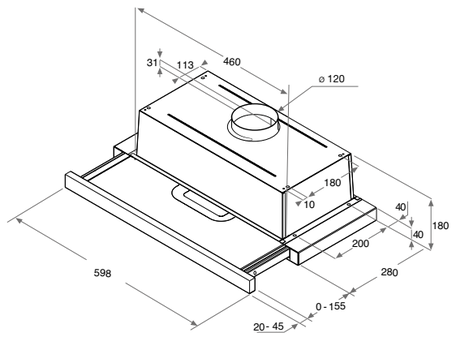

ARG 8502, ARG 86122

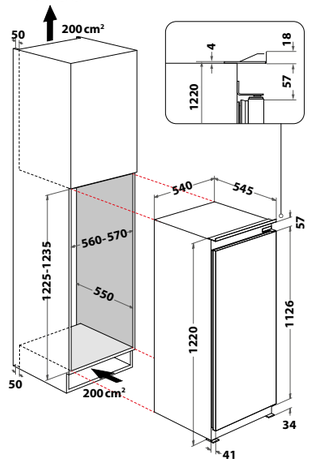

ARG 10472 SF2, ARG 100712

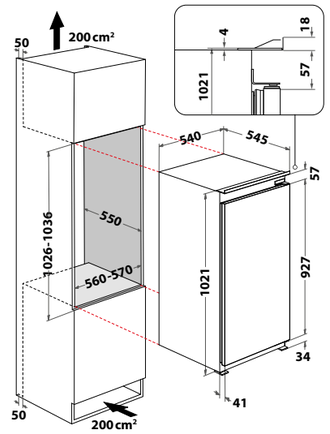

ARG 90712

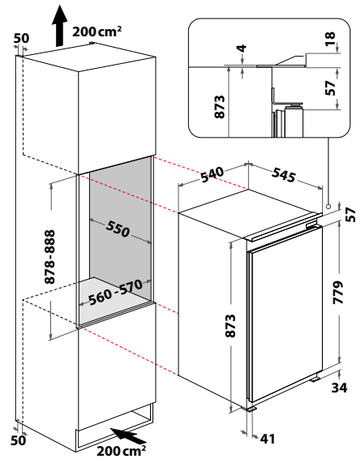

WBUF011, WBUL021, WBUFZ011

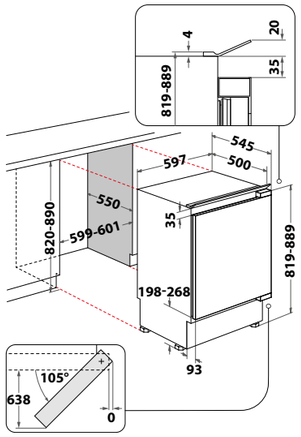

W0ID561S, WH6IB14BN7S1S, WIO 3T141 PS, W3I D534S S, WH6IA14BN7S0

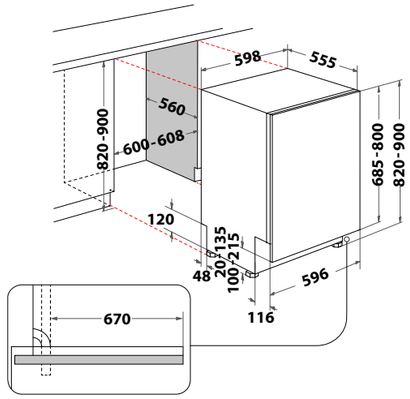

WH6IB10BS7LA0

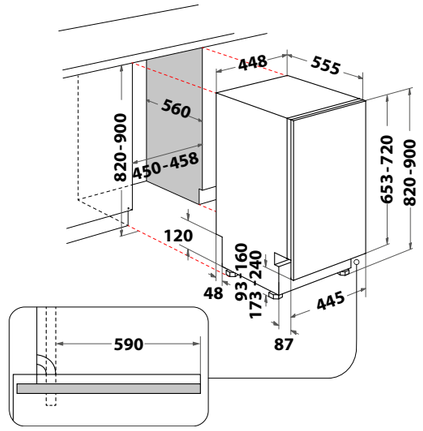

AFB 9002

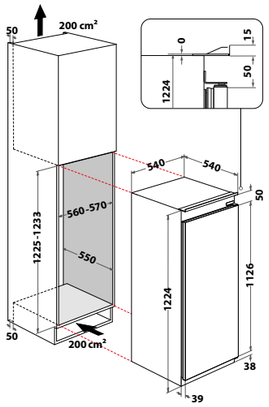

W8I HF58 TUS, WH8IA115B2M3TUS0, WH8IA15AM3TUS0, WH7IA15AM3LS0

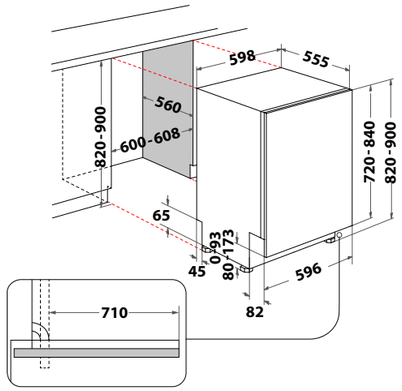

WBO 3T133 PF X, WB 6020 P X

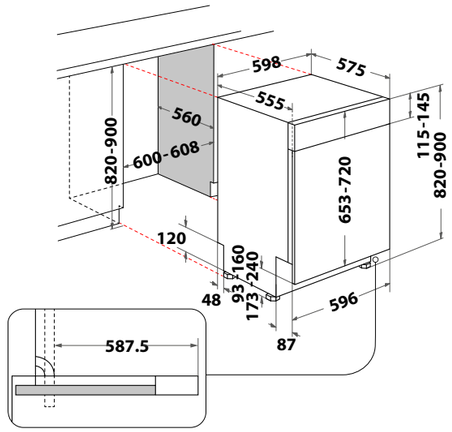

W7U HS31 X

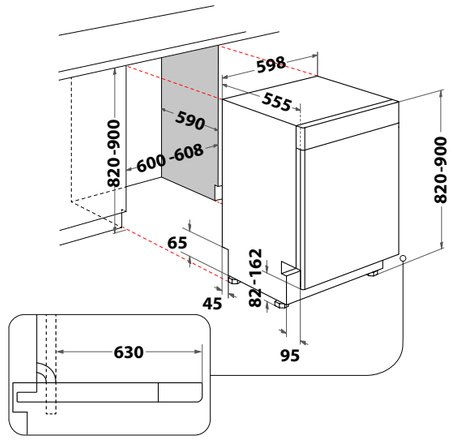

W7I HP40 LC, WH8IPB14AM6L0

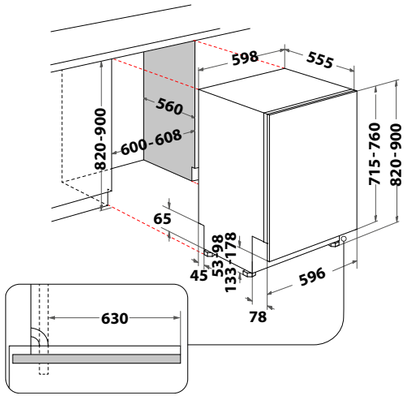

WIO 3T133 PLE, WIC 3C33 PE, WIO 3T126 PFE, WCIC 3C26 PE W2I HKD526 A, W0I D751A X W0I D741A S, WH6IA14BN7A0

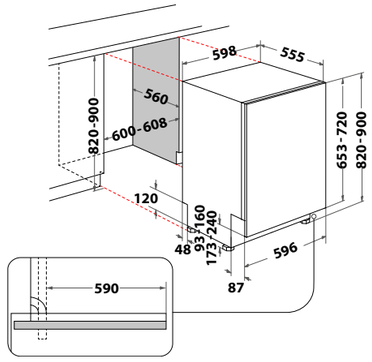

BI WDWG 961485 EU, BI WMWG 91485 EU

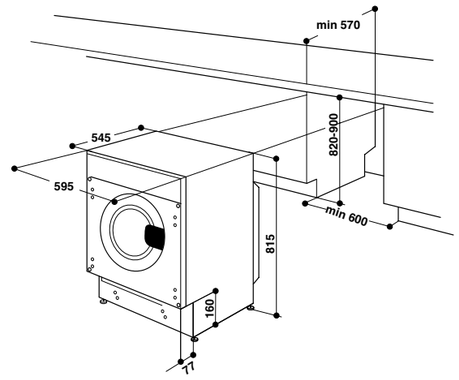

Ontdek onze wereld op www.whirlpool.be

Bij Whirlpool nemen we de tijd om naar u te luisteren, uw vragen te beantwoorden en u te adviseren.
Onze consumentendienst begeleidt u dagelijks om aan uw verwachtingen te voldoen.

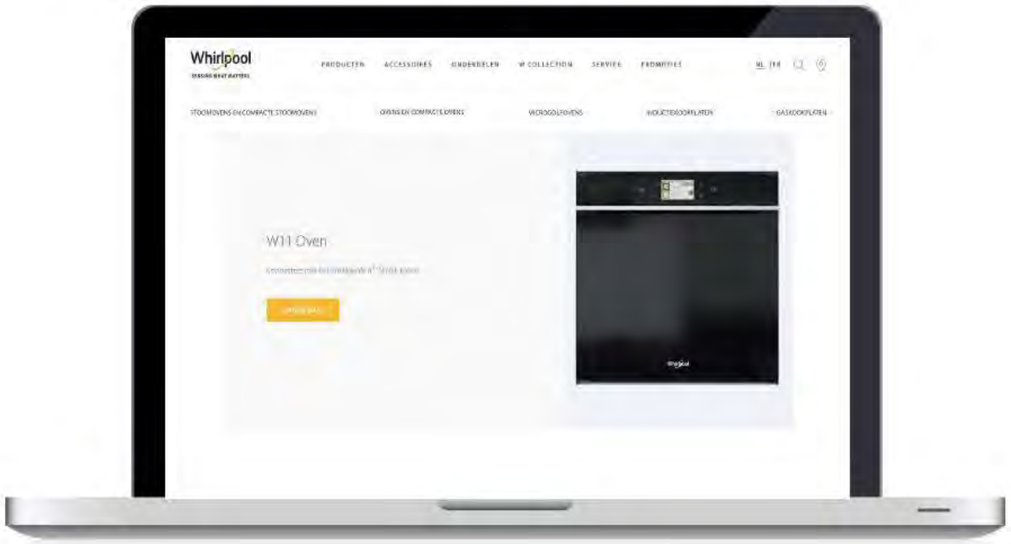

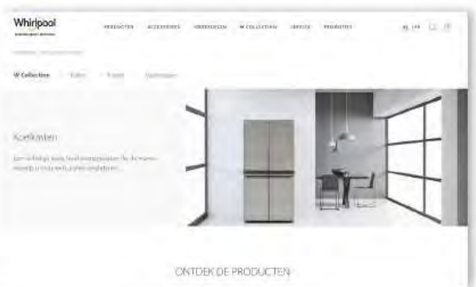

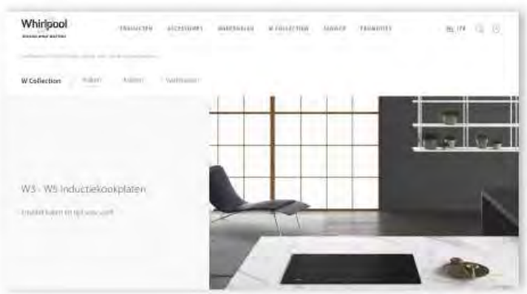

Vragen? Twijfels? Onze website helpt u bij de aankoop van een nieuw apparaat!

Ondersteuning en registratie

Registreer uw apparaat op onze website.
Zo kan onze Consumentendienst uw product snel identificeren indien dit nodig zou zijn.

Onze producten

Met één klik heeft u toegang tot al onze producten.
Vergelijk producten in detail en kies het apparaat dat beantwoordt aan uw behoeften.

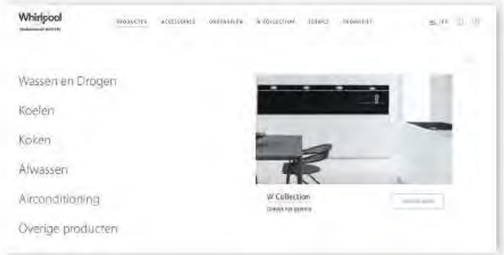

Design & Innovatie

Onze apparaten zijn ontworpen om te voldoen aan uw verwachtingen: geavanceerde technologie, intuïtieve functies en uitzonderlijk design.
Ontdek **W Collection**, een reeks premium apparaten in elke productgroep.

Nog meer…

Ontdek nieuwe producten, tips & tricks… en laat je inspireren.

Bezoek ook onze YouTube pagina

European Appliances Belgium NV

Schaliënhoevedreef 26,
2800 Mechelen

Consumentenservice: (02) 263 33 33

www.whirlpool.be

Whirlpool

SENSING WHAT MATTERS

klimaatneutraal
drukwerk
natureOffice.com | BE-556-ZS2BBLN

Met de klimaatneutrale productie van deze catalogus ondersteunen we PROJECT TOGO in Afrika. Dit project is sterk gericht op de behoeften van mensen, de kansen op het terrein en het potentieel van de leefruimte die hen omringt. Met de betrokkenheid van alle bevolkingsgroepen realiseert PROJECT TOGO zelfdragende eenheden met toegevoegde waarde die de duurzame bescherming van het gebied garanderen.

Productkenmerken en prijzen onder voorbehoud van wijzigingen en drukfouten.
Ed. verantw. : R. Claeys, Schaliënhoevedreef 26, 2800 Mechelen