Catalogus 2025

NOVY

Set acties 2025

5% korting bij aankoop van een dampkap en een kookplaat *

* Alle referenties uit het gamma werkbladafzuiging en Novy Undercover maken geen onderdeel uit van deze actie. Aanbod geldig vanaf 01.01.2025 t.e.m. 31.12.2025, met leveringen tot 31.03.2026, niet cumuleerbaar met andere lopende acties op deze referenties.

5% korting bij aankoop van een werkbladdampkap en een designverlichting **

** Geldig bij aankoop van Novy Easy, Novy Panorama 90 of Panorama 120 + Novy designverlichting naar keuze.
Aanbod geldig vanaf 01.01.2025 t.e.m. 31.12.2025, met leveringen tot 31.03.2026, niet cumuleerbaar met andere lopende acties op deze referenties.

Prijslijst

Bekijk hier de prijslijst online

5 JAAR GARANTIE

5 jaar garantie

2 jaar fabrieksgarantie + 3 jaar gratis na registratie op www.novy.com/nl-be/service/informatie/registreer-uw-toestel. De kosten met betrekking tot een eventuele herstelling (onderdelen, voorrijkosten en arbeidsloon) van Novy dampkappen, werkbladafzuiging, inductiekookplaten, gaspitten en designverlichting zijn gedekt. U hoeft er zelfs geen onderhoudscontract voor te tekenen, enkel registreren.

2 jaar garantie op alle andere toestellen

Op alle andere Novy toestellen in deze catalogus geven we 2 jaar garantie*. Gedurende die tijd zijn de kosten van onderdelen, voorrijkosten en het arbeidsloon volledig gedekt.

* De garantieperiode loopt vanaf de datum van aankoop (facturatiedatum). Indien geen factuur kan voorgelegd worden, dan geldt de productiedatum.
Uitgebreide voorwaarden vindt u op www.novy.com/nl-be

Novy, your kitchen's secret ingredient 02 OVER NOVY

Dampkapwijzer 24 DAMPKAP WIJZER

Werkbladafzuiging 34 WERKBLAD-AFZUIGING

Plafondunits 80 PLAFOND-UNITS

Inbouw dampkappen voor diepe kasten 130 INBOUW DAMPKAPPEN

Onderbouw dampkappen voor ondiepe kasten 148 ONDERBOUW DAMPKAPPEN

Wanddampkappen 176 WAND-DAMPKAPPEN

Eilanddampkappen 196 EILAND-DAMPKAPPEN

Dampkap accessoires 224 DAMPKAP ACCESSOIRES

Kookplaten 236 KOOKPLATEN

Designverlichting 270 DESIGN-VERLICHTING

Info 292 INFO

Welkom in de wereld van Novy

Met een rijke geschiedenis en meer dan 110 jaar op de teller, is Novy intussen uitgegroeid tot een toonaangevend merk gespecialiseerd in hoogwaardige dampkappen, kookplaten en designverlichting voor keuken en woonkamer.

Wanneer 'goed' simpelweg niet voldoende is en enkel 'het beste' volstaat, brengt Novy je geavanceerde, fluisterstille en efficiënte werkbladafzuiging en dampkappen. Jarenlang vakmanschap en doorgedreven innovatie zijn onze absolute drijfveren. Vanaf het begin werden de hoogste eisen gesteld op het gebied van design, gebruiksgemak, duurzaamheid en uiteraard stilte. Daarnaast bieden we een exclusieve verzameling designverlichting, voorzien van baanbrekende en bekroonde besturingstechnologie en perfect afgestemd op onze innovatieve werkbladafzuiging.

De Novy producten stralen kwaliteit en eigentijds minimalisme uit en worden nog altijd met uiterste precisie en volgens strenge kwaliteitsnormen ontwikkeld en geproduceerd in onze vestiging in West-Vlaanderen, België. Onze producten staan vandaag nog altijd voor kwaliteit, vakmanschap en innovatie. Verschillende producten konden ook al internationale prijzen in de wacht slepen zoals Red Dot Award, iF Design Award, Kitchen Design Award, …

We zijn ook trots om deel uit te maken van de Middleby-familie. Naast vooraanstaande merken zoals AGA, La Cornue, Rangemaster en Viking, behoort nu ook Novy tot Middleby Residential, een divisie van The Middleby Corporation.

Middleby Residential

Middleby Corporation, wereldleider in foodservice apparatuur, heeft door haar verschillende merken en strategische overnames een uitgebreid portfolio dat niet alleen residentiële keukenapparatuur omvat, maar ook commerciële en industriële apparatuur voor voedselbereiding, verwerking, koken en bakken.

Middleby Residential richt zich op de markt van premium keukenapparatuur en biedt een breed assortiment innovatieve, hoogwaardige toestellen voor residentiële keukens. De producten integreren geavanceerde technologie en design en richten zich op het topsegment van de markt.

Enkele van de merken van Middleby Residential zijn :

NOVY Your kitchen's secret ingredient · VIKING · LA CORNUE · AGA · LYNX · U-LINE · MARVEL · KAMADOJOE · MASTERBUILT · Char-Griller · evo

Kracht, stilte en connectiviteit.

Het geheime ingrediënt in uw keuken, dat zijn wij. Verwerkt in alles wat we maken, zit de stille kracht van onze savoir-faire. Onze dampkappen en kookplaten zijn fluisterstil in gebruik en de verlichting minimalistisch in design, gemaakt om rust te brengen in het hart van uw keuken. Krachtig ook, gebouwd met oog voor precisie en perfectie. En zo ontworpen dat u kunt koken op buikgevoel, met dank aan slimme technologie die uw keukentoestellen laat communiceren.
Kracht, stilte en connectiviteit. En dat allemaal achter de schermen.

Novy, your kitchen's secret ingredient

Kracht wordt gedreven door passie. Als pioniers gebruiken we die onversneden energie om onze grenzen alsmaar verder te leggen. Die wil om te verbeteren, te blijven verfijnen, dat is voor ons de basis van alles wat we creëren. Elke dampkap, kookplaat, werkbladafzuiging en designverlichting is het resultaat van avant-garde technologie en jarenlang vakmanschap. Want pure power is wat ons drijft. En dat is voor onze toestellen niet anders.

Novy, your kitchen's secret ingredient

De kracht die je voelt, maar niet ziet

Performantie is altijd ons ultieme doel. De onophoudelijke vraag “Kan het anders en beter?” heeft geleid tot de ontwikkeling van talloze innovaties. Of het nu gaat om randafzuiging, in hoogte verstelbare afzuiging of automatische vermogensregeling - alle Novy dampkappen zijn ontworpen om stiller te zijn dan kookgeluiden waarbij efficiëntie en gebruiksgemak net zo belangrijk zijn. Om dit te bereiken combineren we krachtige, zeer effeciënte motoren in een geoptimaliseerde behuizing. Ongeacht of u kiest voor een klassiek luchtafvoersysteem of de energiebesparende recirculatieversie - onaangename geurtjes worden betrouwbaar, stil en snel uit de keuken verwijderd.

- **Hoogwaardige materialen en afwerking**
- **Geïntegreerde motor of motor op afstand**
- **Innovatieve afzuiging**
- **Meerlagige vetfilter**
- **Buitenafvoer of recirculatie**

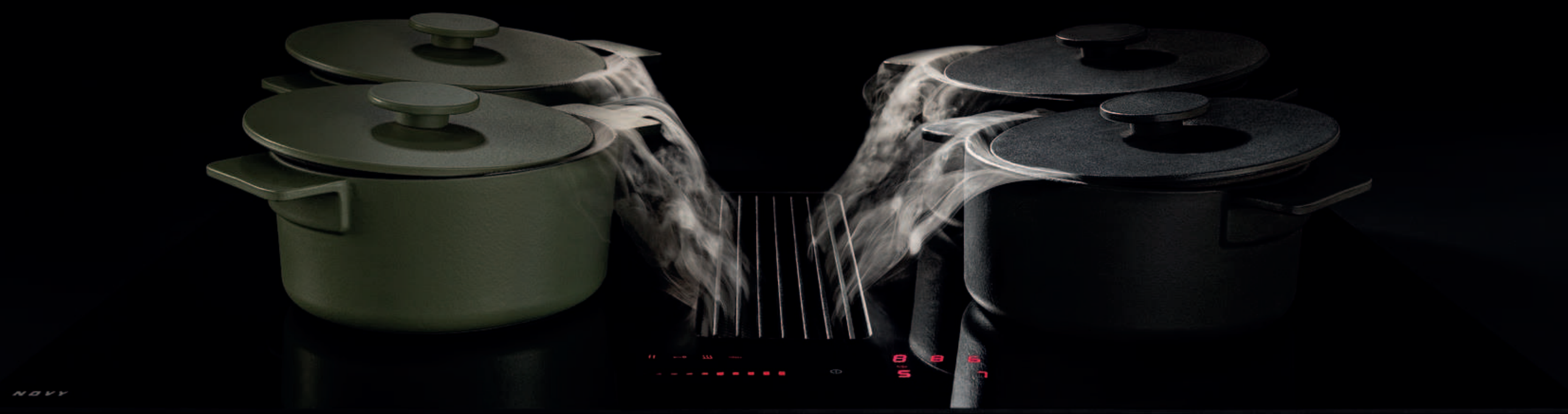

Vakmanschap met een ziel

Onze kracht zit in degelijk en doordacht werken. In fluisterstille, maar uiterst performante motoren. In technologie tot het uiterste drijven. In willen excelleren. In overgave. Maar ook in onze handen.

Vakmanschap is voor ons het vertrekpunt om kwaliteit af te leveren. Die kennis delen we en vormt de verbindende factor tussen uitgepuurd design, een weloverwogen duurzame materiaalkeuze en een perfecte uitvoering. Ons denkwerk voelt u dan ook in elke dampkap en elke kookplaat, ontwikkeld en geproduceerd in België.

Want die finesse in handelingen is wat van koken kunst maakt, en van dampkappen Novy.

SILENCE

Stilte is wat u nodig hebt om visuele rust te bereiken. Het is de reden waarom er hoogstens gefluisterd wordt in de coulissen, waarom de finishing touch met de grootste precisie aan het bord wordt toegevoegd. Het is ook de reden waarom onze dampkappen, kookplaten, werkbladafzuiging en designverlichting opvallend discreet zijn, gehuld in minimalisme. Elke visuele frivoliteit, elk storend geluid werken we nauwkeurig weg. Het resultaat is een design dat puur is — niets dan de essentie — en een dampkap die altijd stiller is dan wat u kookt.

Novy, your kitchen's secret ingredient

Wij brengen stilte in uw keuken

Wij brengen rust, zodat u vuur kunt stoppen in uw keuken. Onze ontwerpen verfijnen we tot zuivere lijnen die subtiliteit koppelen aan performantie. Discreet en stil. Want voor ons is elk detail een afweging, elke keuze gemaakt om u vrijheid te geven.

We begrijpen de kracht van subtiliteit. Daarom gaan we in onze designs resoluut voor een rustig lijnenspel en oog voor detail. Uitgekiend design leidt de weg, gecombineerd met comfort in elke handeling.

Opvallend onopvallend

Onze dampkappen zijn ontworpen om stiller te zijn dan dat wat u kookt. We ontwikkelden een geavanceerd geluiddempingsysteem en een dubbelwandige onderplaat: geoptimaliseerde aerodynamica die zorgt voor minder weerstand. Lees: minder geluid, minder afleiding en bovendien energiezuinig.

- **Fluisterstille motor**
- **Geavanceerd geluiddempingsysteem**
- **Dubbelwandige geïsoleerde onderplaat**
- **Afzuigtoren met verstelbare hoogtes**
- **Recirculatie of afvoer naar buiten**
- **Aanpasbare verlichting**

Visuele perfectie

Onze drang naar perfectie vertaalt zich in keukenelementen die naadloos opgaan in hun omgeving. Die visuele rust trekken we door in elk detail, om een tijdloos element te creëren dat bulkt van het potentieel maar uitblinkt in onzichtbaarheid.

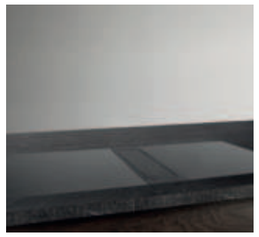

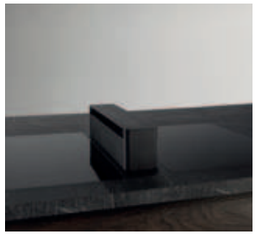

MODERN DESIGN

Novy Mineral Black

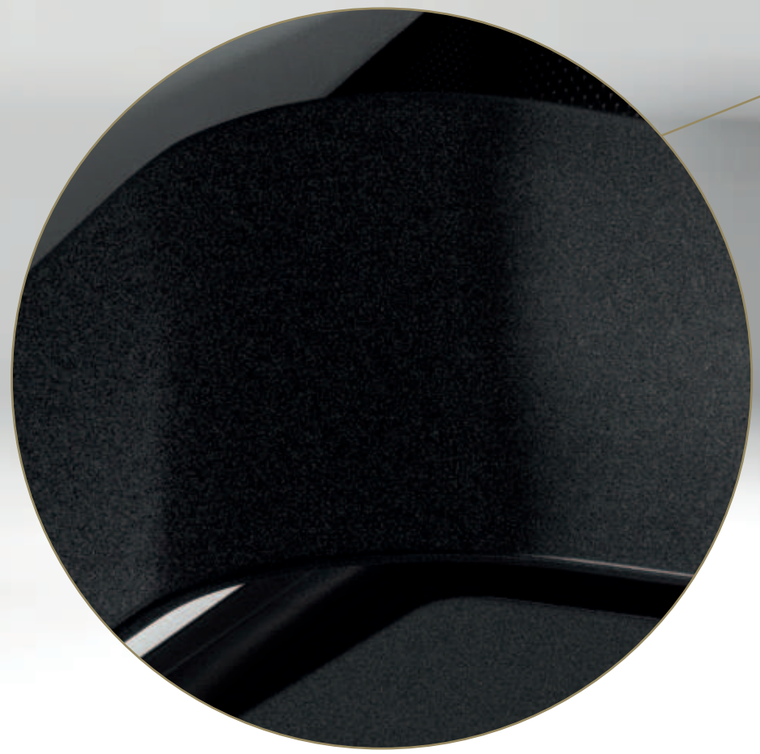

Stijlvol designeffect

Trends komen en gaan in de keuken, maar zwart blijft altijd bestaan. Niet elk zwart is echter gelijk.
Mineral Black, een matter zwart dat opvalt door de subtiele structuur.

Onderhoudsvriendelijk

Naast het esthetisch element is er ook een praktisch voordeel. Dankzij de structuur is Mineral Black zeer onderhoudsvriendelijk en minder gevoelig voor vingerafdrukken.

Verschillende toestellen krijgen Mineral Black aangemeten:

- **Novy Cloud**
- **Novy Pureline Pro (Compact)**
- **Novy Pureline Compact**
- **Novy Mini Pureline**
- **Novy Flatline wand en eiland**
- **Novy Pureline Frame**
- **Novy Phantom**
- **Novy Mood**
- **Recirculatieboxen**
- **Novy designverlichting**

CONNECT

Intuïtie is bij uitstek de leidraad in de keuken. Onze slimme technologie koppelt uw buikgevoel aan onze onstuitbare drang naar perfectie. Door uw leven te vereenvoudigen, geven we u de vrijheid om te creëren, te improviseren. Daarom blijven we de technologie polijsten zodat uw koken een ervaring wordt, een samenspel van elegantie en delicatesse. Waar het voor ons om draait, is connectie: tussen mensen onderling, maar ook tussen dampkap en kookplaat. Want samen is gewoon sterker.

Novy, your kitchen's secret ingredient

Connecteren in een vingerknip

Onze slimme functionaliteiten laten u één zijn met uw keuken. Dankzij innovatieve technologie koken potten niet meer over. Ze blijven bovendien perfect op temperatuur, ook wanneer u ze verplaatst. En u wordt zelfs gewaarschuwd als uw filters aan onderhoud toe zijn, zodat u blijft genieten van een optimale werking. Zo wordt Novy het geheime ingrediënt in uw keuken: een slimme tool die u het koken vergemakkelijkt.

Intuïtief bediend

Als specialist ontwikkelden we een nieuwe generatie dampkappen en kookplaten. Efficiënt en ontworpen met het doel om uw kookkunsten naar een hoger niveau te tillen. Maar vooral intuïtief, zodat elk commando aan uw vingertoppen ligt en koken vanuit het buikgevoel gebeurt. Hoe we dat waarmaken? Met de InTouch technologie en de Novy Connect App.

De **InTouch technologie** laat u toe om de dampkap te bedienen vanop uw inductiekookplaat. Alle functies zijn binnen handbereik: handig, eenvoudig en intuïtief. Bovendien is extra bekabeling niet nodig.

In de **Novy Connect App** krijgt de communicatie tussen de dampkap, kookplaat én uzelf meer diepgang. U kunt de instellingen omtrent de afzuiging en verlichting makkelijk aanpassen volgens uw eigen wensen en noden. Die instellingen kunnen worden bewaard zodat uw dampkap volledig gepersonaliseerd kan werken. Bovendien wordt u begeleid bij het onderhoud van de verschillende filters.

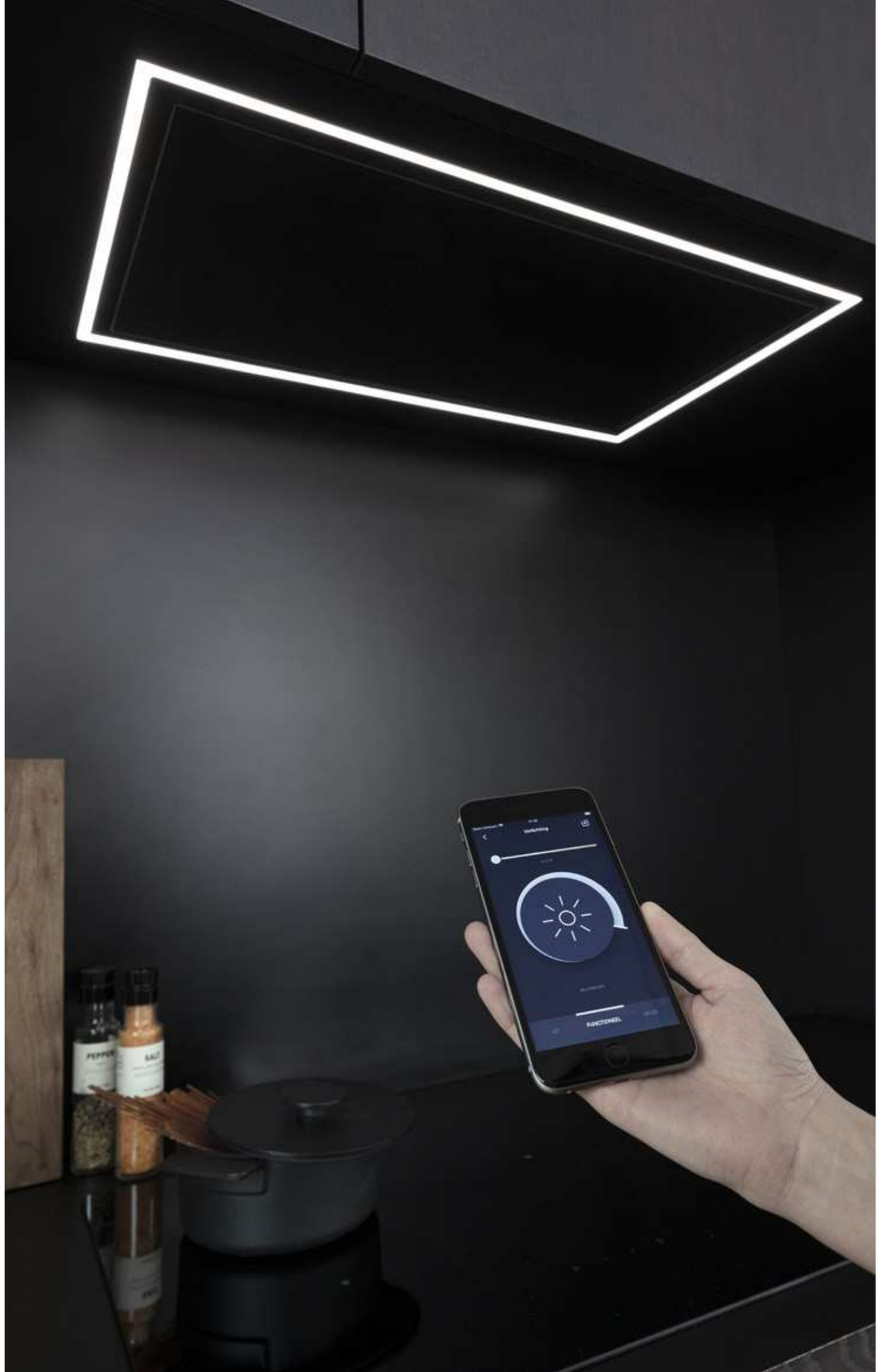

Waar het voor ons om draait, is connectie: tussen mensen rond het kookeiland, en tussen dampkap en kookplaat onderling.

Video
Met Novy beleef je de ultieme kookervaring dankzij de Novy Connect technologie.

Zuiver technologisch

Technologie inzetten om u het leven makkelijker te maken, dat is ons doel. Daarom gaan we op zoek naar praktische toepassingen die de kwaliteit van uw kookervaring onmiddellijk verhogen. Slimme technologie weet wanneer u een pot op het vuur zet, en zelfs wanneer u hem verplaatst. Temperatuursettings zorgen er dan weer voor dat het water niet overkookt. Zo wordt koken pure intuïtie, een spel van creativiteit en vrijheid.

Onze recirculatiesystemen zijn even duurzaam als doeltreffend. Ze weren de sterkste geuren uit uw keuken zonder onnodige afvoer van warme lucht naar buiten. Zo wint u de warmte terug en bespaart u energie. En daar houdt het niet op, want een dampkap met recirculatie biedt meer plaatsingsvrijheid, is makkelijker te installeren en geeft u de rust van een minimalistisch ontwerp.

- **Intuïtieve bediening**
- **Gekoppelde slimme technologie**
- **Handige flexzones**
- **Pot Move functie**
- **InTouch technologie**
- **Aangenaam binnenklimaat**

Dampkapwijzer

Welke oplossing het beste bij uw persoonlijke situatie past, is afhankelijk van uw woonsituatie en wensen. Volgend stappenplan helpt u de juiste keukenventilatie-oplossing te voorzien voor uw ideale keuken.

Stap 1 Hoe breed moet uw dampkap zijn?

Kookdampen stijgen niet recht omhoog, maar waaien uit in een hoek tussen 10 en 15 graden. Voor een goede werking moet de dampkap minstens de volledige breedte van de kookplaat overbruggen. Kies bij een eilandopstelling voor een breder model voor een goede opvangcapiteit van de kookdampen. De maximale hoogte van uw dampkap speelt ook een rol. Deze vindt u telkens via het symbool op de productpagina's.

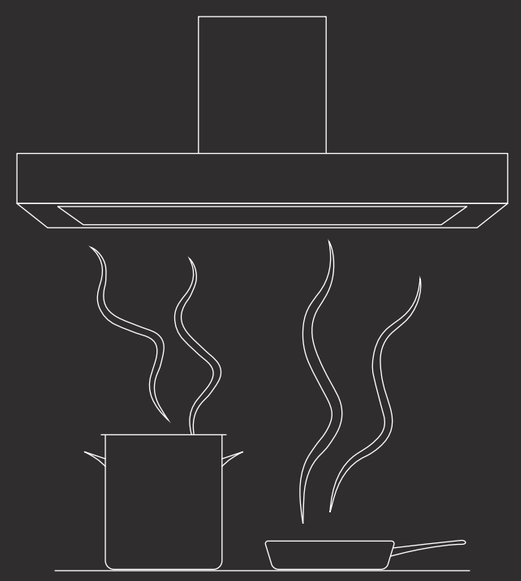

Stap 2 Afvoer naar buiten of recirculatie?

De keuze tussen luchtafvoer naar buiten of recirculatie is afhankelijk van uw woonsituatie, mogelijkheden en wensen. Dit heeft een grote impact op de installatie van de keuken.

Is afvoer naar buiten (via gevel of dak) mogelijk?

- Nee → **Recirculatie**
- Ja → **Is er mechanische ventilatie met warmtewisselaar in de woning aanwezig (ventilatiesysteem D)?**
  - Ja → **Recirculatie**
  - Nee
    - → **Afvoer naar buiten met geïntegreerde motor***
    - → **Afvoer naar buiten met motor op afstand***

Afvoer naar buiten is de beste oplossing, maar recirculatie kan mits voldoende ventilatie (zelf te voorzien).

Een motor op afstand maakt een beperkte inbouwhoogte bij Pureline en Mini Pureline mogelijk.

***Geen afvoer zonder toevoer**
Een dampkap werkt enkel optimaal als de afgevoerde lucht uit de ruimte ook weer door verse lucht wordt vervangen. Onvoldoende luchttoevoer leidt tot rendementsverlies. Men voorziet dus best de mogelijkheid om voldoende lucht aan te voeren (via rooster in het raam, open deur of venster, vanuit een andere ruimte).

Stap 3

Waar plaatst u de dampkap?

Hoe breed is uw kookplaat?

	In het werkblad	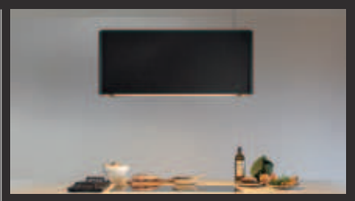 **Boven een kookeiland**	**Aan de muur** in een decoratieve schouw of nis	**Aan de muur** in of onder een bovenkast	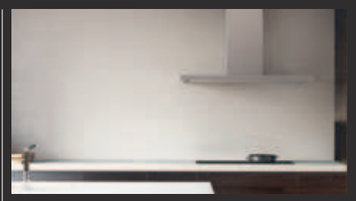 **Aan de muur** met een decoratieve dampkap
65 cm	**Werkbladafzuiging, zie p. 34** Novy Easy 65	*Kies een dampkap van min. 90 cm* **Plafondunits, zie p. 80** Novy Cloud Novy Maxi Pureline Novy Pureline (Pro) (Compact) **Eilanddampkappen, zie p. 196** Novy Phantom Frame & Cable Novy Pureline Frame Novy Mood Novy Flatline	*Kies een dampkap van min. 60 cm* **Plafondunits, zie p. 80** Novy Pureline Pro (Compact) Novy Pureline (Compact) **Inbouwdampkappen, zie p. 130** Novy Mini Pureline Novy Crystal Novy Inox Essence	*Kies een dampkap van min. 60 cm* **Onderbouw dampkappen, zie p. 148** Novy Fusion Novy Fusion Pro Novy Telescopisch Novy Telescopisch Essence Novy Klassieke onderbouw	*Kies een dampkap van min. 75 cm* **Wanddampkappen, zie p. 176** Novy Vision Novy Flatline Novy Salsa
80 cm	**Werkbladafzuiging, zie p. 34** Novy Easy 80	*Kies een dampkap van min. 90 cm* **Plafondunits, zie p. 80** Novy Cloud Novy Maxi Pureline Novy Pureline (Pro) (Compact) **Eilanddampkappen, zie p. 196** Novy Phantom Frame & Cable Novy Pureline Frame Novy Mood Novy Flatline	*Kies een dampkap van min. 90 cm* **Plafondunits, zie p. 80** Novy Pureline Pro (Compact) Novy Pureline (Compact) **Inbouwdampkappen, zie p. 130** Novy Mini Pureline Novy Crystal Novy Inox Essence	*Kies een dampkap van min. 90 cm* **Onderbouw dampkappen, zie p. 148** Novy Fusion Novy Fusion Pro Novy Telescopisch Novy Telescopisch Essence	*Kies een dampkap van min. 90 cm* **Wanddampkappen, zie p. 176** Novy Vision Novy Flatline Novy Salsa
90 cm	**Werkbladafzuiging, zie p. 34** Novy Easy 90 Prestige Novy Panorama 90 Novy Up	*Kies een dampkap van min. 100 cm* **Plafondunits, zie p. 80** Novy Cloud Novy Maxi Pureline Novy Pureline (Pro) (Compact) **Eilanddampkappen, zie p. 196** Novy Phantom Frame & Cable Novy Pureline Frame Novy Mood Novy Flatline	*Kies een dampkap van min. 100 cm* **Plafondunits, zie p. 80** Novy Pureline Pro (Compact) Novy Pureline (Compact) **Inbouwdampkappen, zie p. 130** Novy Mini Pureline Novy Crystal Novy Inox Essence	*Kies een dampkap van min. 90 cm* **Onderbouw dampkappen, zie p. 148** Novy Fusion Novy Fusion Pro Novy Telescopisch Novy Telescopisch Essence Novy Klassieke onderbouw	*Kies een dampkap van min. 90 cm* **Wanddampkappen, zie p. 176** Novy Vision Novy Flatline Novy Salsa
100 cm		*Kies een dampkap van min. 120 cm* **Plafondunits, zie p. 80** Novy Maxi Pureline Novy Pureline (Pro) (Compact) **Eilanddampkappen, zie p. 196** Novy Phantom Frame & Cable Novy Pureline Frame Novy Flatline	*Kies een dampkap van min. 120 cm* **Plafondunits, zie p. 80** Novy Pureline Pro (Compact) Novy Pureline (Compact)	*Kies een dampkap van min. 100 cm* **Onderbouw dampkappen, zie p. 148** Novy Fusion Pro Novy Klassieke onderbouw	*Kies een dampkap van min. 120 cm* **Wanddampkappen, zie p. 176** Novy Vision Novy Flatline
≤ 120 cm	**Werkbladafzuiging, zie p. 34** Novy Panorama 120	*Kies een dampkap van min. 150 cm* **Plafondunits, zie p. 80** Novy Maxi Pureline	*Kies een dampkap van min. 150 cm* **Plafondunits, zie p. 80** Novy Maxi Pureline	*Kies een dampkap van min. 120 cm* **Onderbouw dampkappen, zie p. 148** Novy Fusion Pro	*Kies een dampkap van min. 120 cm* **Wanddampkappen, zie p. 176** Novy Vision Novy Flatline

NOVY DAMPKAPPEN

Stille kracht in de keuken

De beste dampkap is een dampkap die uitblinkt in onopvallendheid. Een klein geheim, want haast onzichtbaar. Clean ontworpen, stil en technologisch vooruitstrevend. De rust zelve. Zo is er alle ruimte om uw culinaire ideeën naar het bord te vertalen.

- **Stille motor**
- **Doorgedreven geluiddemping**
- **Gezuiverde binnenlucht**

Vooruitstrevend ontwerp

Het ultieme pakket voor het beste resultaat. Dat is de Novy dampkap. De performante afzuigingstechniek zorgt voor een efficiënte afvoer van kookdampen en geuren. De motor is bovendien uitgerust met een geluiddempend systeem en de afwerking in hoogwaardige materialen — maar het is voor het design dat u zwicht.

Slimme functies

InTouch
Bedien uw dampkap vanop uw kookplaat dankzij draadloze RF-communicatie.

Variabele verlichting
Zet de verlichting naar uw hand: varieer tussen warme en koude tonen en dim wanneer u wil. De soft on/off toets laat het licht geleidelijk aan of uit gaan.

Vuistregels voor een goed afvoerkanaal

Het afvoerkanaal is een cruciaal element in de werking van een dampkap met afvoer naar buiten — en in sommige gevallen ook bij recirculatie. Het correcte materiaal is de sleutel tot succes voor optimale efficiëntie en een stille werking.

Enkele aandachtspunten

Kort en krachtig
Met elke extra meter afvoerkanaal verliest de dampkap aan afzuigcapaciteit. Hou het afvoerkanaal dus zo kort mogelijk. Over het algemeen mag er maximaal 13 meter glad kanaal zijn met een diameter van 150 mm. Daarbij staat elke bocht van 90 graden gelijk aan 3 meter, een bocht van 45 graden aan 2 meter.

Voorbeeld 1:
Als een bocht van 90° en een bocht van 45° worden gebruikt, mag het glad kanaal niet langer zijn dan 8 meter (13-3-2=8)

Maximaal 13 meter

bocht 90° = - 3 meter

bocht 45° = - 2 meter

Voorbeeld 2 (Tekening zie p. 31):
Als er twee 90°-bochten in het afvoerkanaal zijn geïntegreerd, mag het glad kanaal maximaal 7 meter lang zijn (13-3-3=7).

Maximaal 13 meter

bocht 90° = - 3 meter

bocht 90° = - 3 meter

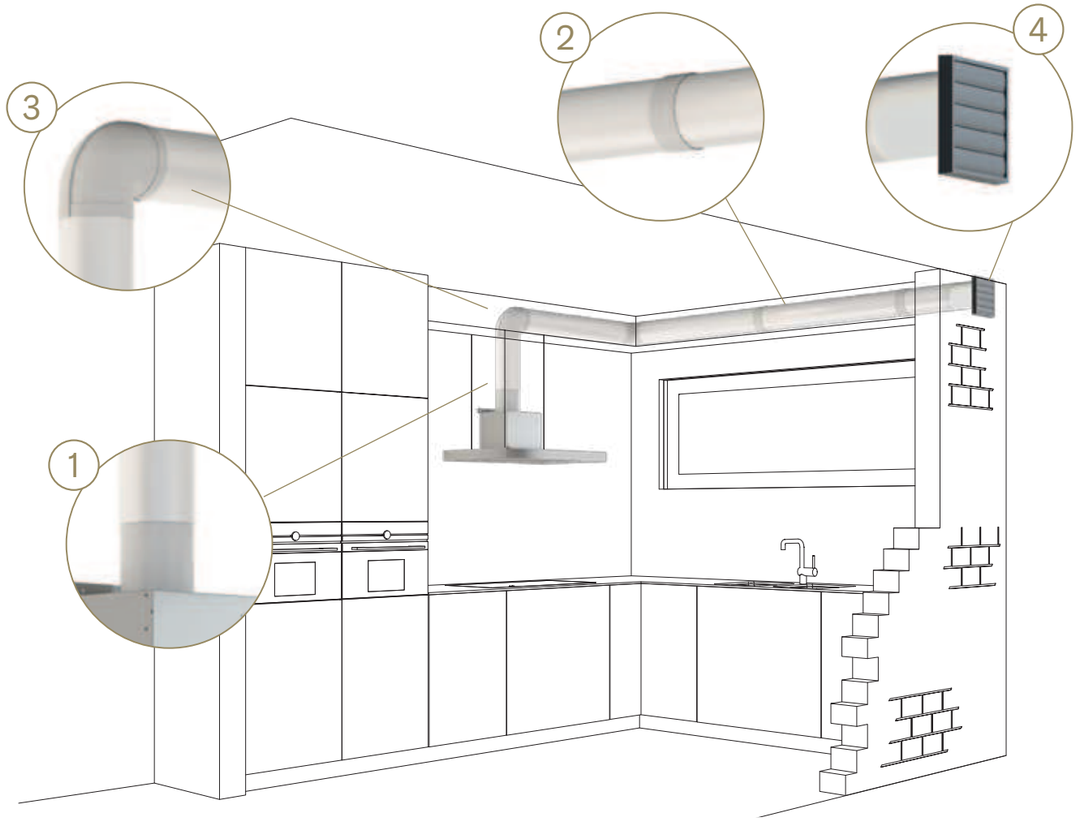

Perfecte diameter
De diameter van het afvoerkanaal moet gelijk zijn aan die van de aansluittuit van de dampkap. Beperk het gebruik en de lengte van een flexibel afvoerkanaal tot een minimum en trek het maximaal uit. (1)

Absoluut luchtdicht
Tape of een slangklem vormen de perfecte tools om het afvoerkanaal volledig luchtdicht af te werken. (2)

Goede luchtgeleiding
Hoeken of bochten in het afvoerkanaal hebben een impact op de luchtgeleiding. Afgeronde bochten bevorderen een goede luchtgeleiding, haakse bochten werken dit tegen. (3)

Essentieel buitenmuurrooster
Een buitenmuurrooster met voldoende doorlaat draagt bij aan een optimale luchtgeleiding. Het resultaat? Een dampkap die stil en efficiënt werkt. (4)

Voorzie voldoende luchttoevoer
Of de keuken nu compact of net heel ruim is, de hoeveelheid afgezogen lucht kan nooit meer zijn dan wat er wordt aangevoerd. Met andere woorden: een te kleine luchttoevoer zorgt voor een minder goede werking van de dampkap — ook bij recirculatie.

Installatie accessoires zie p. 234-235

Zuivere keukenlucht

Onze **Novy Pure 3.0** technologie zorgt voor een aangenaam binnenklimaat. Reken op een doeltreffende recirculatie die zelfs de sterkste geurtjes uit uw keuken weert, zonder onnodige afvoer van warme, gezuiverde lucht naar buiten.

Makkelijk in onderhoud

Bij normale kookomstandigheden zal de monoblock filter vervangen moeten worden na 3 à 5 jaar of 450/900 kookuren (afhankelijk van de modellen). Dat maakt de vervangkost minimaal in vergelijking met andere systemen.

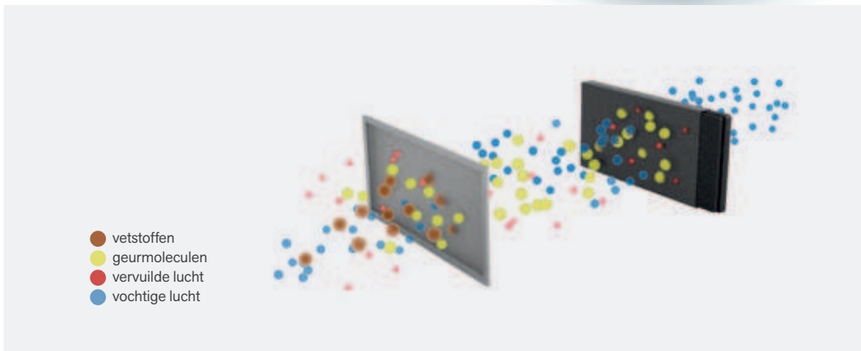

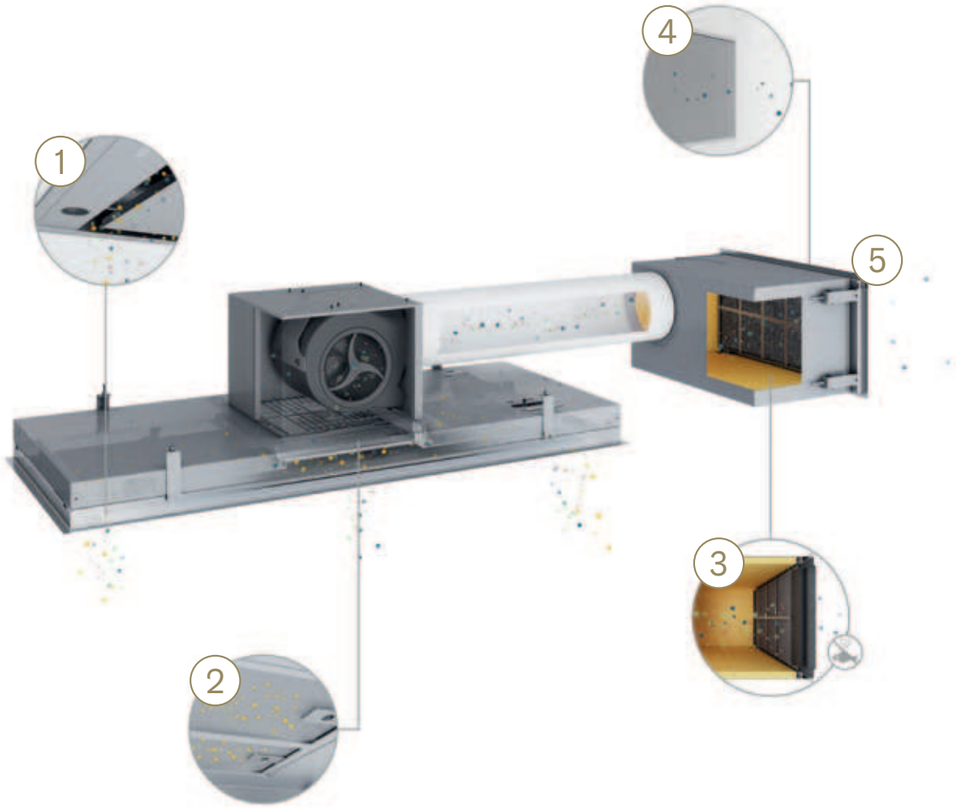

1 → 2 → 3

Kookdampen worden meteen afgezogen dankzij de **performante, fluisterstille motor**.

De efficiënte, **meerlagige vetfilter** capteert alle vetstoffen die vrijkomen bij het koken.

De koolstofdeeltjes van de **monoblock filter** zijn voorzien van een natuurlijke coating, die exclusief door Novy wordt gemaakt. Die neutraliseert de sterkste geuren — zelfs vis — 95 tot 100%.

4 → 5

Het **gesloten**, **geluiddempend systeem** begeleidt de warme kookdampen en vermijdt zo dat er zich vocht opstapelt in het plafond of de kast.

De gezuiverde warme lucht wordt opnieuw vermengd met de bestaande, wat de **perfecte recirculatie** en warmteterugwinning garandeert.

Video
Waarom kiezen voor Novy Pure recirculatietechnologie

Werkbladafzuiging

	Novy Panorama 90	Novy Panorama 120	Novy Easy 65	Novy Easy 80	Novy Easy 90 Prestige	Novy Up
	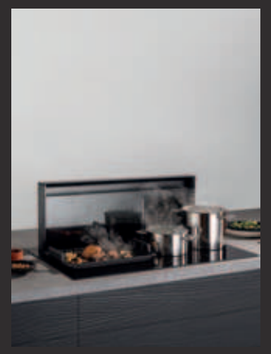	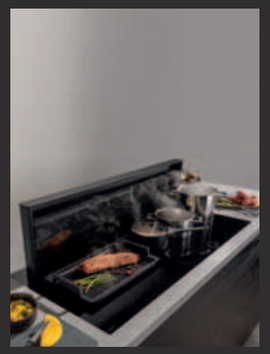	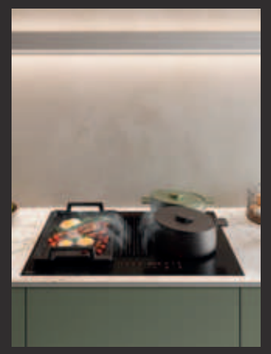		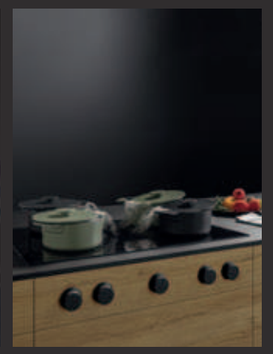	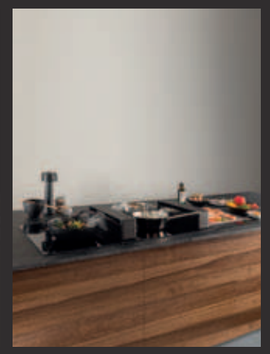
Kookprofiel						
Gebruik	🧺🧺🧺	🧺🧺🧺	🧺 / 🧺🧺	🧺 / 🧺🧺	🧺 / 🧺🧺	🧺 / 🧺🧺
Breedte (incl. kookplaat) (cm)						
Afmeting	88	118	65	80	90	49 (incl. 1 Domino kookplaat) 87 (incl. 2 Domino kookplaten) 136 (incl. 3 Domino kookplaten) 174 (incl. 4 Domino kookplaten)
Aantal kookzones						
2						■
3	■					■
4	■	■	■	■	■	■
5		■				■
6						■
8						■
			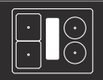			
Instelbare hoogte afzuigtoren (cm)						
Hoogte	vrij in te stellen (10 - 30)	vrij in te stellen (10 - 30)	0	0	0	0 / 10
	p. 38	**p. 44**	**p. 50**	**p. 56**	**p. 64**	**p. 72**

🧺 Normaal gebruik, basis kookfuncties, braadpannen/ lage potten en hoge potten met deksel

🧺🧺 Normaal gebruik, uitgebreide kookfuncties, braadpannen/ lage potten en hoge potten met deksel

🧺🧺🧺 Intensief gebruik, uitgebreide kookfuncties, braadpannen/ lage potten en hoge potten

NOVY WERKBLADAFZUIGING

Kiezen voor bewegingsvrijheid

Ruimte in de keuken is een luxe. Beeld u in dat u elk oppervlak optimaal kan benutten, zonder storende visuele elementen. Onze werkbladafzuiging vangt de dampen meteen aan de bron op, en verdwijnt na gebruik in een vingerknip. Voor wie zowel verfijning als doeltreffendheid weet te appreciëren.

- **Afzuiging aan de bron met verstelbare hoogte**
- **Recirculatie of afvoer naar buiten**
- **Visueel ingewerkt**

Bijzondere afzuigtoren

Een verstelbare hoogte betekent dat u de geuren en dampen opvangt daar waar ze ontstaan. Dat is meteen ook een erg doeltreffende manier om ze te capteren: dit is onze vooruitstrevende oplossing voor een efficiënte aanpak op maat van uw kookpotten.

Recirculatie of afvoer naar buiten

Om dampen en geuren af te voeren hebt u twee opties: een traditionele afvoer naar buiten of recirculatie van de gezuiverde lucht.

De laatste optie is ideaal voor energiezuinige woningen, of plaatsen waar het niet mogelijk is om de lucht naar buiten af te voeren. De ingebouwde recirculatiebox is voorzien van een monoblock filter. Die reguleert de luchtcirculatie, wat ervoor zorgt dat onaangename geuren maximaal geabsorbeerd worden door onze monoblock filters. Het design rooster, bestaande uit kleine, zeshoekige gaatjes, zorgt voor een mooi effen vlak en een subtiele integratie in de plint.

NOVY
PREMIUM INNOVATION PRODUCT

Novy Panorama 90

- Efficiënte bronafzuiging, dankzij vast instelbare hoogte: 10, 20 en 30 cm. De hoogte kan tijdens het koken aangepast worden.
- Hoogte van de toren is eveneens op iedere hoogte vrij in te stellen via de Novy Connect app of de bediening op de kookplaat
- Vooringestelde preset-functie
- Semi-transparante afzuigtoren verdwijnt onzichtbaar in kookplaat
- 3 of 4 kookzones en handige functies
- Discreet en elegant design
- Eenvoudig in onderhoud
- Opbouw en vlakbouw mogelijk
- Recirculatie in optie: monoblock filter met een levensduur tot 900 kookuren

Toren afzuigsysteem
Optimale afzuiging ter hoogte van de potten

Flexzone
Automatische of manuele koppeling van 2 kookzones

Recirculatie
Recirculatie in optie

Novy Connect
Bediening en instellingen mogelijk via smartphone of tablet

5 JAAR GARANTIE

1821

	Buitenmaat (B×D) (cm)	Aantal zones	Kookzones (mm)	Vermogen kookzones (W)	Max. vermogen (W)	Ref.	Prijs/st
Inductiekookplaat Pro met afzuiging	88×52	4	4× 200×240	4× 3700	7400	1821	€ 4.809
Inductiekookplaat Power met afzuiging	88×52	3	Ø280, 2× 200×240	2× 3000, 1× 1850	6700	1831	€ 4.234
Inductiekookplaat Power met afzuiging	88×52	4	Ø185, Ø210 2× 200×240	1× 1400, 2× 3000, 1× 1850	7400	1841	€ 4.354

	Motor	Kleur	Breedte (cm)	EEI	Maximaal debiet (m^3/u)	Geluidsniveau bij normale werking in dB(A) (re 1 pW) Minimum	Maximum
Afzuiging	Geïntegreerd	Zwart	81	B	691	37	57

Geluidsniveau gemeten volgens de norm IEC 60704-2-13, debieten volgens IEC 61591.

Video
Novy Panorama 90

Technische specificaties

	Novy Panorama 90 1821	Novy Panorama 90 1831	Novy Panorama 90 1841
Bediening			
Type bediening kookplaat	Slider touch bediening	Touch bediening	Touch bediening
Type bediening dampkap	Slider touch bediening / Novy Connect	Touch bediening / Novy Connect	Touch bediening / Novy Connect
Kleur bediening	wit	rood	rood
Inbouwmethode / afwerking			
Afwerking	Ronde boord	Ronde boord	Ronde boord
Opbouw / vlakbouw	▪ / ▪	▪ / ▪	▪ / ▪
Zwart opaak glas	▪	▪	▪
Kookplaat functies			
Aantal vermogenstanden	9 + Power + Super Power	9 + Power	9 + Power
Automatische potherkenning	▪		
Flexzones	▪ (2×)	▪ (1×)	▪ (1×)
Automatische brugfunctie flexzones	▪		
Manuele brugfunctie flexzones	▪	▪	▪
Stop & Go	▪		
Vergrendeling kookplaat	▪	▪	▪
Timer op elke zone	▪	▪	▪
Kookwekker	▪	▪	▪
Aankookautomaat	▪		
Warmhoudfunctie (°C)	42, 70 en 94°		
Grill functie	▪		
Kookzones			
Kookzone 1	Links	Links	Links
Afmetingen (mm) / Vermogen (Boost) W	200×240 / 2100 (3700)	Ø 280 / 2300 (3000)	Ø 185 / 1100 (1400)
Kookzone 2	Links midden	Midden	Links midden
Afmetingen (mm) / Vermogen (Boost) W	200×240 / 2100 (3700)	200×240 / 2100 (3000)	Ø 210 / 2300 (3000)
Kookzone 3	Rechts midden	Rechts	Rechts midden
Afmetingen (mm) / Vermogen (Boost) W	200×240 / 2100 (3700)	200×240 / 1600 (1850)	200×240 / 2100 (3000)
Kookzone 4	Rechts		Rechts
Afmetingen (mm) / Vermogen (Boost) W	200×240 / 2100 (3700)		200×240 / 1600 (1850)
Dampkap functies			
Vooringestelde preset-functie	▪	▪	▪
Manuele afzuigfunctie	▪	▪	▪
Aantal snelheden	5+ 3 intensief	5+ 3 intensief	5+ 3 intensief
Naloopstand (minuten)	10-30 (standaard instelling)	10-30 (standaard instelling)	10-30 (standaard instelling)
Reinigingsindicatie voor vetfilter	▪	▪	▪
Reinigingsindicatie voor recirculatiefilter	▪	▪	▪
Vergrendeling dampkap	▪	▪	▪
Afzuighoogte toren (cm)	10, 20, 30	10, 20, 30	10, 20, 30
Afzuighoogte toren vrij instelbaar	▪	▪	▪
Opvangreservoir voor reiniging	2 boven, 2 onder	2 boven, 2 onder	2 boven, 2 onder
Afmetingen (mm)			
Afmetingen kookplaat (B×D×H)	880×520×65	880×520×65	880×520×65
Afmetingen dampkap (B×D×H)	818×165×760–840	818×165×760–840	818×165×760–840
Diameter uitblaasopening	89×222	89×222	89×222
Positie afvoer	Centraal onder (voor/achter)	Centraal onder (voor/achter)	Centraal onder (voor/achter)
Uitsnijding	Zie p. 268-269	Zie p. 268-269	Zie p. 268-269
Technische eigenschappen			
Motor geïntegreerd	▪	▪	▪
Gewicht dampkap / motorhuis (kg)	50,1	50,1	50,1
Elektrische aansluitwaarde dampkap (W)	250	250	250
Elektrische aansluitwaarde kookplaat (W)	7400	6700	7400
Netspanning	2 voedingen	2 voedingen	2 voedingen
Dampkap	230 V	230 V	230 V
Kookplaat	230 V / 400 V - 1N / 2N	230 V / 400 V - 1N / 2N	230 V / 400 V - 1N / 2N

Luchthoeveelheid en geluidsniveau

Ref.		Maximaal vrijblazend ventilatordebiet (m^3/u)	Luchthoeveelheid (m^3/u) / Druk (Pa)			Geluidsniveau in dB(A) geluidsdruk (re 20 µPa) / geluidsvermogen (re 1 pW)		
			Minimum	Continu	Powerstand	Minimum	Continu	Powerstand
1821	Geïntegreerde motor	1160	193 / 40	475 / 204	691 / 443	27 / 37	46 / 57	56 / 65
1831	Geïntegreerde motor	1160	193 / 40	475 / 204	691 / 443	27 / 37	46 / 57	56 / 65
1841	Geïntegreerde motor	1160	193 / 40	475 / 204	691 / 443	27 / 37	46 / 57	56 / 65

Geluidsniveau gemeten volgens de norm IEC 60704-2-13, debieten volgens IEC 61591.

Technische tekening

Novy Panorama 90

1821 / 1831 / 1841

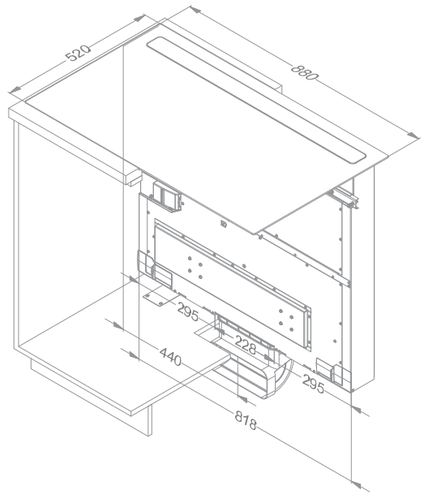

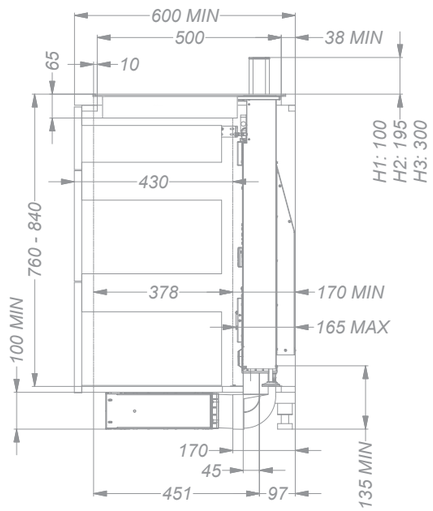

Opmerking
Inbouw in onderkast vanaf 90 cm zonder tussenstijl en met uitneembare rugwand.
Voor kasthoogtes onder 76cm de verstelbare voetverlenging met artikelnummer:1821.400 mee bestellen.

Video
Installatievideo

Accessoires

Diversen	Referentie	Prijs/st	1821	1831	1841
Vetfilter links	1821.521	€ 59	▪	▪	▪
Vetfilter rechts	1821.537	€ 59	▪	▪	▪
Kit zijprofielen kookplaat	1700.092	€ 49	▪	▪	▪
Grillplaat (240×415 mm)	1700.093	€ 249	▪		
Teppanyaki plaat (240×415 mm)	1700.095	€ 249	▪		
Braadslee (260×410×80 mm - 6,5L)	1700.099	€ 299	▪		
Verlengkit	1821.400	€ 124	▪	▪	▪
Input / output module	990.036	€ 164	▪	▪	▪

1821.521

1821.537

1700.092

1700.093

1700.095

1700.099

1821.400

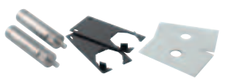

990.036

Accessoires

Recirculatie met uitblaasbox	Referentie	Prijs/st	1821	1831	1841
Inbouw recirculatiebox (98 mm hoog) met monoblock filter (818×289×98 mm)					
Wit (≈RAL 9003)	7921.400	€ 404	▪	▪	▪
Mineral Black (≈RAL 9005)	7922.400	€ 404	▪	▪	▪
Grijs (≈RAL 7030)	7923.400	€ 404	▪	▪	▪
Monoblock vervangfilter (bestel 2 st)	7910.055	€ 124	▪	▪	▪

Technische gegevens recirculatieboxen zie p. 228-229

7921.400

7922.400

7923.400

7910.055

Video
Video recirculatie

Ladediepte van 40 cm mogelijk
bij een kastdiepte van 60 cm

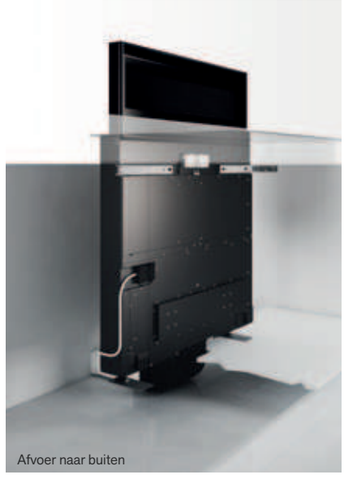

Afvoer naar buiten

Recirculatie

NOVY
PREMIUM INNOVATION PRODUCT

Novy Panorama 120

- Directe afzuiging aan de bron, dankzij vast instelbare hoogte: 10, 20 en 30 cm. De hoogte kan tijdens het koken aangepast worden
- Hoogte van de toren eveneens op iedere hoogte vrij in te stellen via de Novy Connect app of de bediening op de kookplaat
- Vooringestelde preset-functie
- Semi-transparante afzuigtoren verdwijnt onzichtbaar in kookplaat
- 4 of 5 kookzones en handige functies
- Discreet en elegant design
- Eenvoudig in onderhoud
- Opbouw en vlakbouw mogelijk
- Recirculatie in optie: monoblock filter met een levensduur tot 900 kookuren

Toren afzuigsysteem
Optimale afzuiging ter hoogte van de potten

Flexzone
Automatische of manuele koppeling van 2 kookzones

Recirculatie
Recirculatie in optie

Novy Connect
Bediening en instellingen mogelijk via smartphone of tablet

	Buitenmaat (B×D) (cm)	Aantal zones	Kookzones (mm)	Vermogen kookzones (W)	Max. vermogen (W)	Ref.	Prijs/st
Inductiekookplaat Pro met afzuiging	118×52	4	Ø280, Ø230, 2× 200×240	4× 3000	7400 *	42110	€ 5.499
Inductiekookplaat Pro met afzuiging	118×52	5	Ø280, 4× 200×240	5× 3000	10400 *	42120	€ 5.724

	Motor	Kleur	Breedte (cm)	EEI	Maximaal debiet (m^3/u)	Geluidsniveau bij normale werking in dB(A) (re 1 pW) Minimum	Maximum
Afzuiging	Geïntegreerd	Zwart	110	B	1009	35	61

Geluidsniveau gemeten volgens de norm IEC 60704-2-13, debieten volgens IEC 61591.

* Standaard vermogensinstelling maar kan indien gewenst aangepast worden, zie technische eigenschappen volgende pagina.

Video
Novy Panorama 120

Technische specificaties

	Novy Panorama 120 42110	Novy Panorama 120 42120
Bediening		
Type bediening kookplaat	Slider touch bediening	Slider touch bediening
Type bediening dampkap	Slider touch bediening / Novy Connect	Slider touch bediening / Novy Connect
Kleur bediening	wit	wit
Inbouwmethode / afwerking		
Afwerking	Ronde boord	Ronde boord
Opbouw / vlakbouw	▪ / ▪	▪ / ▪
Zwart opaak glas	▪	▪
Kookplaat functies		
Aantal vermogenstanden	9 + Power + Super Power	9 + Power + Super Power
Automatische potherkenning	▪	▪
Flexzones	▪ (1×)	▪ (2×)
Automatische brugfunctie flexzones	▪	▪
Manuele brugfunctie flexzones	▪	▪
Stop & Go	▪	▪
Vergrendeling kookplaat	▪	▪
Timer op elke zone	▪	▪
Kookwekker	▪	▪
Aankookautomaat	▪	▪
Warmhoudfunctie (°C)	70°	70°
Count-up timer	▪	▪
Grill functie	▪	▪
Kookzones		
Kookzone 1	Links	Links
Afmetingen (mm) / Vermogen (Boost) W	Ø 280 / 2300 (3000)	200×240/ 2100 (3000)
Kookzone 2	Links midden	Links midden
Afmetingen (mm) / Vermogen (Boost) W	Ø 230 / 2300 (3000)	200×240 / 2100 (3000)
Kookzone 3	Rechts midden	Midden
Afmetingen (mm) / Vermogen (Boost) W	200×240 / 2100 (3000)	Ø 280 / 2300 (3000)
Kookzone 4	Rechts	Rechts midden
Afmetingen (mm) / Vermogen (Boost) W	200×240 / 2100 (3000)	200×240 / 2100 (3000)
Kookzone 5		Rechts
Afmetingen (mm) / Vermogen (Boost) W		200×240 / 2100 (3000)
Dampkap functies		
Vooringestelde preset-functie	▪	▪
Manuele afzuigfunctie	▪	▪
Aantal snelheden	5+ 3 intensief	5+ 3 intensief
Naloopstand (minuten)	10-30 (standaard instelling)	10-30 (standaard instelling)
Reinigingsindicatie voor vetfilter	▪	▪
Reinigingsindicatie voor recirculatiefilter	▪	▪
Vergrendeling dampkap	▪	▪
Afzuighoogte toren (cm)	10, 20, 30	10, 20, 30
Afzuighoogte toren vrij instelbaar	▪	▪
Opvangreservoir voor reiniging	2 boven, 2 onder	2 boven, 2 onder
Afmetingen (mm)		
Afmetingen kookplaat (B×D×H)	1180×520×65	1180×520×65
Afmetingen dampkap (B×D×H)	1100 ×162 ×760-840	1100 ×162 ×760-840
Diameter uitblaasopening	89×222	89×222
Positie afvoer	2×Centraal onder (voor/achter)	2×Centraal onder (voor/achter)
Uitsnijding	Zie p. 268-269	Zie p. 268-269
Technische eigenschappen		
Motor geïntegreerd	▪	▪
Gewicht dampkap / motorhuis (kg)	56,0	56,4
Elektrische aansluitwaarde dampkap (W)	450	450
Elektrische aansluitwaarde kookplaat (W)	7400, 5750 - 1400	10400, 7400 - 1400
Netspanning	2 voedingen	2 voedingen
Dampkap	230 V	230 V
Kookplaat	230 V / 400 V - 1N / 2N	230 V / 400 V - 1N / 2N / 3N

Luchthoeveelheid en geluidsniveau

Ref.		Maximaal vrijblazend ventilatordebiet (m^3/u)	Luchthoeveelheid (m^3/u) / Druk (Pa)			Geluidsniveau in dB(A) geluidsdruk (re 20 µPa) / geluidsvermogen (re 1 pW)		
			Minimum	Continu	Powerstand	Minimum	Continu	Powerstand
42110	Geïntegreerde motor	1530	237 / 28	650 / 191	1009 / 416	22 / 35	48 / 61	56 / 70
42120	Geïntegreerde motor	1530	237 / 28	650 / 191	1009 / 416	22 / 35	48 / 61	56 / 70

Geluidsniveau gemeten volgens de norm IEC 60704-2-13, debieten volgens IEC 61591.

Technische tekening

Novy Panorama 120

42110 / 42120

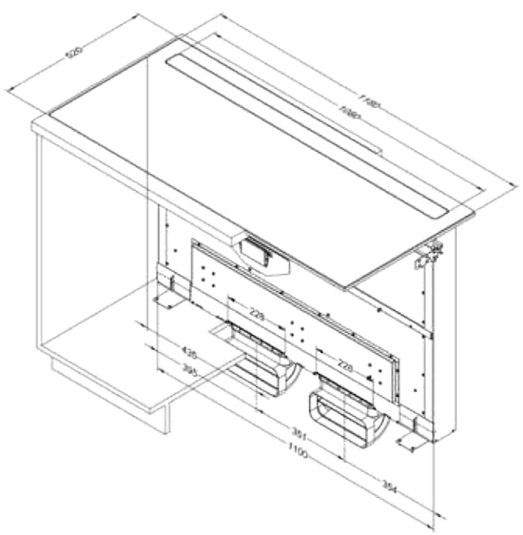

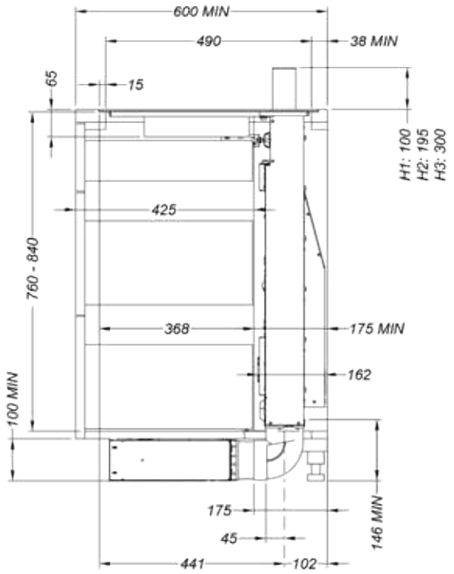

Opmerking
Inbouw in onderkast vanaf 120 cm zonder tussenstijl en met uitneembare rugwand.
Voor kasthoogtes onder 76cm de verstelbare voetverlenging met artikelnummer: 1821.400 mee bestellen.

Video
Installatievideo

Accessoires

Diversen	Referentie	Prijs/st	42110	42120
Vetfilter links	42120.521	€ 79	▪	▪
Vetfilter rechts	42120.535	€ 79	▪	▪
Kit zijprofielen kookplaat	1700.092	€ 49	▪	▪
Grillplaat (240×415 mm)	1700.093	€ 249	▪	▪
Teppanyaki plaat (240×415 mm)	1700.095	€ 249	▪	▪
Braadslee (260×410×80 mm - 6,5L)	1700.099	€ 299	▪	▪
Verlengkit	1821.400	€ 124	▪	▪
Input / output module	990.036	€ 164	▪	▪

42120.521

42120.535

1700.092

1700.093

1700.095

1700.099

1821.400

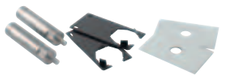

990.036

42120

Accessoires

Recirculatie met uitblaasbox	Referentie	Prijs/st	42110	42120
Inbouw recirculatiebox (98 mm hoog) met monoblock filter (1100×290×98 mm)				
Wit (≈RAL 9003)	7941.400	€ 614	▪	▪
Mineral Black (≈RAL 9005)	7942.400	€ 614	▪	▪
Grijs (≈RAL 7030)	7943.400	€ 614	▪	▪
Monoblock vervangfilter (set)	98.001	€ 374	▪	▪

Technische gegevens recirculatieboxen zie p. 228-229

7941.400

7942.400

7943.400

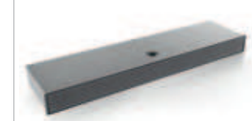

98.001

Ladediepte van 40 cm mogelijk
bij een kastdiepte van 60 cm

Afvoer naar buiten

Recirculatie

NOVY
PREMIUM INNOVATION PRODUCT

Novy Easy 65

(Beschikbaar vanaf Q2 2025)

- Compacte 65 cm werkbladafzuiging voor optimaal ruimtegebruik, perfect voor inbouw in 60 cm keukenkasten
- Geoptimaliseerde airflow door elegante afwerking
- Eenvoudig in onderhoud
- 4 kookzones en handige functies
- Opbouw en vlakbouw mogelijk
- Monoblock filter met een levensduur tot 450 kookuren (1881)

Geïntegreerde afzuiging
Krachtige afzuiging door geïntegreerde dampkap

Flexzone
Automatische of manuele koppeling van 2 kookzones

Recirculatie
Recirculatie (1881)

5 JAAR GARANTIE

1871

	Buitenmaat (B×D) (cm)	Aantal zones	Kookzones (mm)	Vermogen kookzones (W)	Max. vermogen (W)	Ref.	Prijs/st
Inductiekookplaat met afzuiging afvoer naar buiten	65×52	4	2× 210×220, 2× Ø175	2× 3000, 2× 2100	7568 *	1871	€ 2.449
Inductiekookplaat met afzuiging in recirculatie (incl. Monoblock filter)	65×52	4	2× 210×220, 2× Ø175	2× 3000, 2× 2100	7568 *	1881	€ 2.499

	Motor	Kleur	Breedte (cm)	EEI	Maximaal debiet (m^3/u)	Geluidsniveau bij normale werking in dB(A) (re 1 pW) Minimum	Maximum
Afzuiging	Geïntegreerd	Zwart	10	A+	584	48	68

Geluidsniveau gemeten volgens de norm IEC 60704-2-13, debieten volgens IEC 61591.

* Standaard vermogensinstelling maar kan indien gewenst aangepast worden, zie technische eigenschappen volgende pagina.

Video
Novy Easy 65

Technische specificaties

	Novy Easy 65 1871	Novy Easy 65 1881
Bediening		
Type bediening	Slider touch bediening	Slider touch bediening
Kleur bediening	rood	rood
Inbouwmethode / afwerking		
Afwerking	Ronde boord	Ronde boord
Opbouw / vlakbouw	▪ / ▪	▪ / ▪
Zwart opaak glas	▪	▪
Kookplaat functies		
Aantal vermogenstanden	9 + Power	9 + Power
Automatische potherkenning	▪	▪
Flexzones	▪ (1 ×)	▪ (1 ×)
Automatische brugfunctie flexzones	▪	▪
Manuele brugfunctie flexzones	▪	▪
Stop & Go	▪	▪
Vergrendeling kookplaat	▪	▪
Timer op elke zone	▪	▪
Kookwekker	▪	▪
Aankookautomaat	▪	▪
Warmhoudfunctie (°C)	70°	70°
Grill functie	▪	▪
Kookzones		
Kookzone 1	Links voor	Links voor
Afmetingen (mm) / Vermogen (Boost) W	210×220 / 2100 (3000)	210×220 / 2100 (3000)
Kookzone 2	Links achter	Links achter
Afmetingen (mm) / Vermogen (Boost) W	210×220 / 2100 (3000)	210×220 / 2100 (3000)
Kookzone 3	Rechts voor	Rechts voor
Afmetingen (mm) / Vermogen (Boost) W	Ø 175 / 1400 (2100)	Ø 175 / 1400 (2100)
Kookzone 4	Rechts achter	Rechts achter
Afmetingen (mm) / Vermogen (Boost) W	Ø 175 / 1400 (2100)	Ø 175 / 1400 (2100)
Dampkap functies		
Aantal snelheden	9 + Power	9 + Power
Automatische snelheidsregeling	▪	▪
Naloopstand (minuten)	10	30
Reinigingsindicatie voor vetfilter	▪	▪
Reinigingsindicatie voor recirculatiefilter		▪
Opvangreservoir voor reiniging	2 –voudig	2 –voudig
Afmetingen (mm)		
Afmetingen toestel (B×D×H)	650×520×248	650×520×248
Diameter uitblaasopening	89×222	89×222
Positie afvoer	Achter links / links naar beneden	Achter links / links naar beneden
Uitsnijding (B×D)	Zie p. 268-269	Zie p. 268-269
Technische eigenschappen		
Motor geïntegreerd	▪	▪
Gewicht dampkap / motorhuis (kg)	17,9	18,5
Elektrische aansluitwaarde (W)	7568, 5918 – 1568	7568, 5918 – 1568
Netspanning meerfasig	230 V / 400 V - 2N / 3N	230 V / 400 V - 2N / 3N
Netspanning monofasig	230 V	230 V

Luchthoeveelheid en geluidsniveau

Ref.		Maximaal vrijblazend ventilatordebiet (m^3/u)	Luchthoeveelheid (m^3/u) / Druk (Pa)			Geluidsniveau in dB(A) geluidsdruk (re 20 µPa) / geluidsvermogen (re 1 pW)		
			Minimum	Continu	Powerstand	Minimum	Continu	Powerstand
1871	Geïntegreerde motor	750	196 / 44	488 / 282	584 / 478	36 / 48	56 / 68	60 / 72
1881	Geïntegreerde motor	750	126 / -	428 / -	445 / -	36 / 48	52 / 64	53 / 65

Geluidsniveau gemeten volgens de norm IEC 60704-2-13, debieten volgens IEC 61591.

Technische tekening

Novy Easy 65

1871

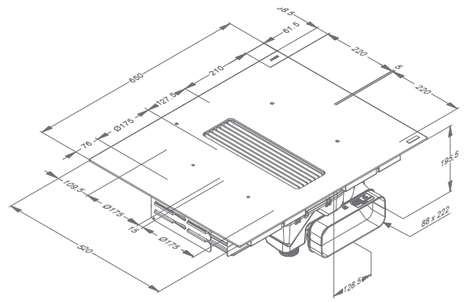

Novy Easy 65

1881

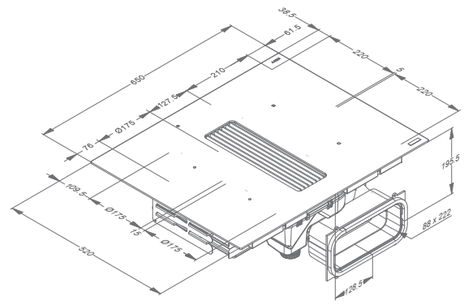

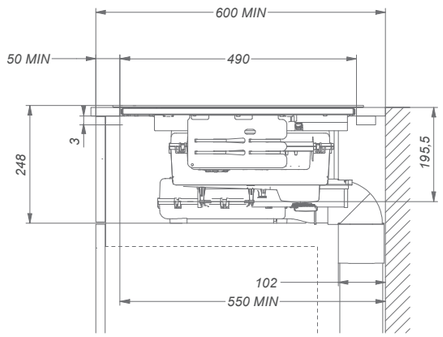

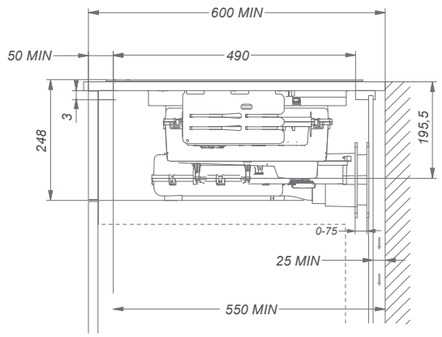

Video
Installatievideo

Accessoires

Diversen	Referentie	Prijs/st	1871	1881
Vetfilter	99.005	€ 174	▪	▪
Kit zijprofielen kookplaat	1700.092	€ 49	▪	▪
Grillplaat (240×415 mm)	1700.093	€ 249	▪	▪
Teppanyaki plaat (240×415 mm)	1700.095	€ 249	▪	▪
Braadslee (260×410×80 mm - 6,5L)	1700.099	€ 299	▪	▪

1700.092

1700.093

1700.095

1700.099

Accessoires

Recirculatie	Referentie	Prijs/st	1871	1881
Monoblock vervangfilter	98.005	€ 124		▪
Installatiekit voor recirculatie*	1861.820	€ 139		▪

* Uitblaas adapter plint inclusief referenties 906.401 + 2x906.402 + 906.404

98.005

1861.820

Technische tekeningen

Novy Easy 65 installatiekit voor recirculatie

1861.820

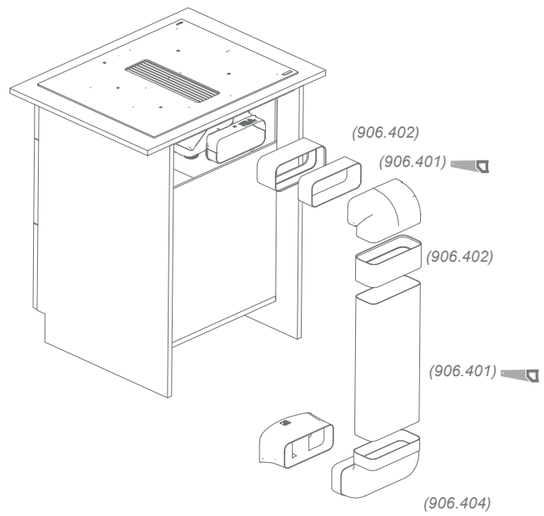

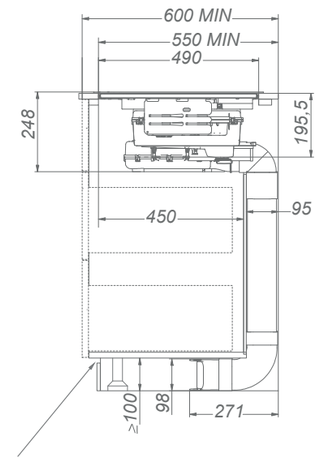

NOVY
PREMIUM INNOVATION PRODUCT

Novy Easy 80

- Geoptimaliseerde airflow door elegante afwerking
- Eenvoudig in onderhoud
- Extra groot kookoppervlak
- 4 kookzones en handige functies
- Opbouw en vlakbouw mogelijk
- Monoblock filter met een levensduur tot 450 kookuren (1861)

Geïntegreerde afzuiging
Krachtige afzuiging door geïntegreerde dampkap

Flexzone
Automatische of manuele koppeling van 2 kookzones

Recirculatie
Recirculatie (1861)

5 JAAR GARANTIE

1851

	Buitenmaat (B×D) (cm)	Aantal zones	Kookzones (mm)	Vermogen kookzones (W)	Max. vermogen (W)	Ref.	Prijs/st
Inductiekookplaat met afzuiging afvoer naar buiten	80×52	4	4× 240×210	4× 3000	7568 *	1851	€ 2.899
Inductiekookplaat met afzuiging in recirculatie (incl. Monoblock filter)	80×52	4	4× 240×210	4× 3000	7568 *	1861	€ 2.999

	Motor	Kleur	Breedte (cm)	EEI	Maximaal debiet (m^3/u)	Geluidsniveau bij normale werking in dB(A) (re 1 pW) Minimum	Maximum
Afzuiging	Geïntegreerd	Zwart	10	A+++	610	47	66

Geluidsniveau gemeten volgens de norm IEC 60704-2-13, debieten volgens IEC 61591.

* Standaard vermogensinstelling maar kan indien gewenst aangepast worden, zie technische eigenschappen volgende pagina.

Video
Novy Easy 80

Technische specificaties

	Novy Easy 80 1851	Novy Easy 80 1861
Bediening		
Type bediening	Slider touch bediening	Slider touch bediening
Kleur bediening	rood	rood
Inbouwmethode / afwerking		
Afwerking	Ronde boord	Ronde boord
Opbouw / vlakbouw	▪ / ▪	▪ / ▪
Zwart opaak glas	▪	▪
Kookplaat functies		
Aantal vermogenstanden	9 + Power	9 + Power
Automatische potherkenning	▪	▪
Flexzones	▪ (2×)	▪ (2×)
Automatische brugfunctie flexzones	▪	▪
Manuele brugfunctie flexzones	▪	▪
Stop & Go	▪	▪
Vergrendeling kookplaat	▪	▪
Timer op elke zone	▪	▪
Kookwekker	▪	▪
Aankookautomaat	▪	▪
Warmhoudfunctie (°C)	70°	70°
Grill functie	▪	▪
Kookzones		
Kookzone 1	Links voor	Links voor
Afmetingen (mm) / Vermogen (Boost) W	240×210 / 2100 (3000)	240×210 / 2100 (3000)
Kookzone 2	Links achter	Links achter
Afmetingen (mm) / Vermogen (Boost) W	240×210 / 2100 (3000)	240×210 / 2100 (3000)
Kookzone 3	Rechts voor	Rechts voor
Afmetingen (mm) / Vermogen (Boost) W	240×210 / 2100 (3000)	240×210 / 2100 (3000)
Kookzone 4	Rechts achter	Rechts achter
Afmetingen (mm) / Vermogen (Boost) W	240×210 / 2100 (3000)	240×210 / 2100 (3000)
Dampkap functies		
Aantal snelheden	9 + Power	9 + Power
Automatische snelheidsregeling	▪	▪
Naloopstand (minuten)	10	30
Reinigingsindicatie voor vetfilter	▪	▪
Reinigingsindicatie voor recirculatiefilter		▪
Opvangreservoir voor reiniging	2 –voudig	2 –voudig
Afmetingen (mm)		
Afmetingen toestel (B×D×H)	800×520×215	800×520×215
Diameter uitblaasopening	89×222	89×222
Positie afvoer	Achter links / links naar beneden	Achter links / links naar beneden
Uitsnijding (B×D)	Zie p. 268-269	Zie p. 268-269
Technische eigenschappen		
Motor geïntegreerd	▪	▪
Gewicht dampkap / motorhuis (kg)	18,3	18,9
Elektrische aansluitwaarde (W)	7568, 5918 – 1568	7568, 5918 – 1568
Netspanning meerfasig	230 V / 400 V - 2N / 3N	230 V / 400 V - 2N / 3N
Netspanning monofasig	230 V	230 V

Luchthoeveelheid en geluidsniveau

Ref.		Maximaal vrijblazend ventilatordebiet (m^3/u)	Luchthoeveelheid (m^3/u) / Druk (Pa)			Geluidsniveau in dB(A) geluidsdruk (re 20 µPa) / geluidsvermogen (re 1 pW)		
			Minimum	Continu	Powerstand	Minimum	Continu	Powerstand
1851	Geïntegreerde motor	750	220 / 46	520 / 263	610 / 452	34 / 47	54 / 66	58 / 70
1861	Geïntegreerde motor	750	172 / -	472 / -	537 / -	32 / 44	53 / 65	55 / 67

Geluidsniveau gemeten volgens de norm IEC 60704-2-13, debieten volgens IEC 61591.

Technische tekening

Novy Easy 80

1851

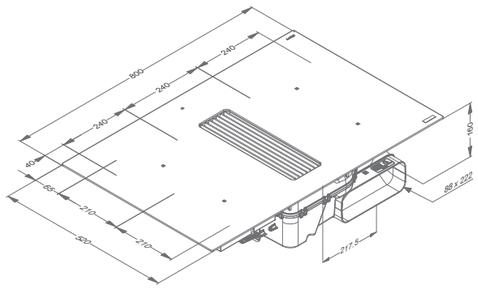

Novy Easy 80

1861

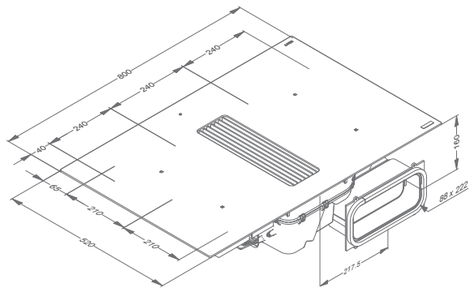

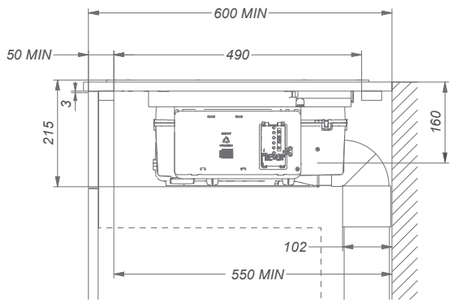

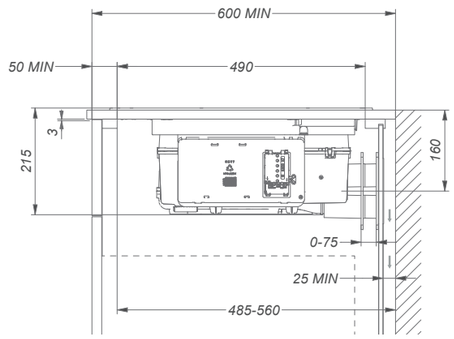

Video
Installatievideo

Accessoires

Diversen	Referentie	Prijs/st	1851	1861
Vetfilter	99.003	€ 174	▪	▪
Kit zijprofielen kookplaat	1700.092	€ 49	▪	▪
Grillplaat (240×415 mm)	1700.093	€ 249	▪	▪
Teppanyaki plaat (240×415 mm)	1700.095	€ 249	▪	▪
Braadslee (260×410×80 mm - 6,5L)	1700.099	€ 299	▪	▪

1700.092

1700.093

1700.095

1700.099

Accessoires

Recirculatie	Referentie	Prijs/st	1851	1861
Monoblock vervangfilter	98.002	€ 124		▪
Installatiekit voor recirculatie*	1861.820	€ 139		▪

* Uitblaas adapter plint inclusief referenties 906.401 + 2x906.402 + 906.404

98.002

1861.820

Technische tekeningen

Novy Easy installatiekit voor recirculatie

1861.820

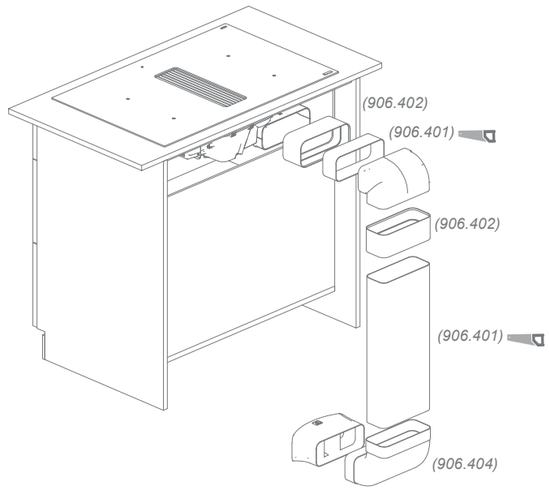

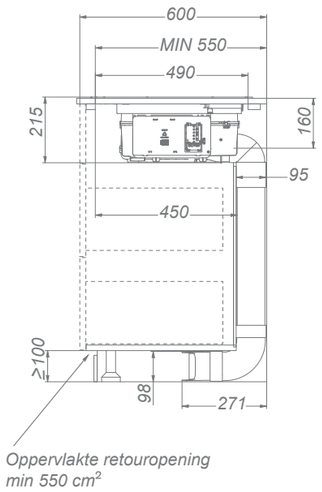

NOVY
PREMIUM INNOVATION PRODUCT

Novy Easy 90 Prestige

- Elegante zwart gepoederlakte aluminium bedieningsknoppen
- Eén referentie voor recirculatie en afvoer naar buiten
- Uitgebreid kookoppervlak
- Stille, efficiënte werking dankzij de geoptimaliseerde luchtstroom
- 4 kookzones en handige functies
- Opbouw en vlakbouw mogelijk
- Monoblock kookstoffilter met een levensduur tot 450 kookuren
- Eenvoudig in onderhoud

Geïntegreerde afzuiging
Krachtige afzuiging door geïntegreerde dampkap

Flexzone
Koppeling van 2 kookzones voor grote potten en pannen

Recirculatie
Standaard met recirculatie

Afvoer naar buiten
Instelbaar

5 JAAR GARANTIE

	Buitenmaat (B×D) (cm)	Aantal zones	Kookzones (mm)	Vermogen kookzones (W)	Max. vermogen (W)	Ref.	Prijs/st
Inductiekookplaat met afzuiging	90×52	4	4× 240×210	4× 3000	7568 *	1866	€ 4.499

	Motor	Kleur	Breedte (cm)	EEI	Maximaal debiet (m^3/u)	Geluidsniveau bij normale werking in dB(A) (re 1 pW) Minimum	Maximum
Recirculatie modus (standaard)	Geïntegreerd	Zwart	10	-	537	44	65
Afvoer naar buiten modus	Geïntegreerd	Zwart	10	A+++	610	47	66

Geluidsniveau gemeten volgens de norm IEC 60704-2-13, debieten volgens IEC 61591.

* Standaard vermogensinstelling maar kan indien gewenst aangepast worden, zie technische eigenschappen volgende pagina.

Video
Novy Easy 90 Prestige

Technische specificaties

	Novy Easy 90 Prestige 1866
Bediening	
Type bediening	Draaiknop
Kleur en materiaal draaiknop	zwart gepoederlakte aluminium
Kleur display kookplaat	rood
Inbouwmethode / afwerking	
Afwerking	Ronde boord
Opbouw / vlakbouw	▪ / ▪
Zwart opaak glas	▪
Kookplaat functies	
Aantal vermogenstanden	9 + Power
Automatische potherkenning	▪
Flexzones	▪ (2×)
Manuele brugfunctie flexzones	▪
Vergrendeling kookplaat	▪
Aankookautomaat	▪
Warmhoudfunctie (°C)	42°
Kookzones	
Kookzone 1	Links voor
Afmetingen (mm) / Vermogen (Boost) W	240×210 / 2100 (3000)
Kookzone 2	Links achter
Afmetingen (mm) / Vermogen (Boost) W	240×210 / 2100 (3000)
Kookzone 3	Rechts voor
Afmetingen (mm) / Vermogen (Boost) W	240×210 / 2100 (3000)
Kookzone 4	Rechts achter
Afmetingen (mm) / Vermogen (Boost) W	240×210 / 2100 (3000)
Dampkap functies	
Aantal snelheden	9 + Power
Automatische snelheidsregeling	▪
Naloopstand recirculatie modus (minuten)	30 (standaardinstelling)
Naloopstand modus afvoer naar buiten (minuten)	10
Reinigingsindicatie voor vetfilter	▪
Vervangingsindicatie voor recirculatiefilter (recirculatie modus)	▪
Opvangreservoir voor reiniging	2 –voudig
Afmetingen (mm)	
Afmetingen toestel (B×D×H)	900×520×215
Diameter uitblaasopening	89×222
Positie afvoer	Achter links / links naar beneden
Uitsnijding (B×D)	Zie p. 268-269
Technische eigenschappen	
Motor geïntegreerd	▪
Gewicht dampkap / motorhuis (kg)	24,3
Elektrische aansluitwaarde (W)	7568, 5918 – 1568
Netspanning meerfasig	230 V / 400 V - 2N / 3N
Netspanning monofasig	230 V

Luchthoeveelheid en geluidsniveau

Ref.		Maximaal vrijblazend ventilatordebiet (m^3/u)	Luchthoeveelheid (m^3/u) / Druk (Pa)			Geluidsniveau in dB(A) geluidsdruk (re 20 µPa) / geluidsvermogen (re 1 pW)		
			Minimum	Continu	Powerstand	Minimum	Continu	Powerstand
1866	Recirculatie modus (standaard)	750	172 / -	472 / -	537 / -	32 / 44	53 / 65	55 / 67
1866	Modus afvoer naar buiten	750	220 / 46	520 / 263	610 / 452	34 / 47	54 / 66	58 / 70

Geluidsniveau gemeten volgens de norm IEC 60704-2-13, debieten volgens IEC 61591.

Technische tekening

Novy Easy 90 Prestige

1866 (optie recirculatie)

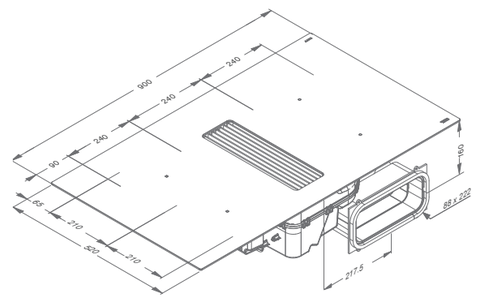

Novy Easy 90 Prestige

1866 (optie directe afvoer)

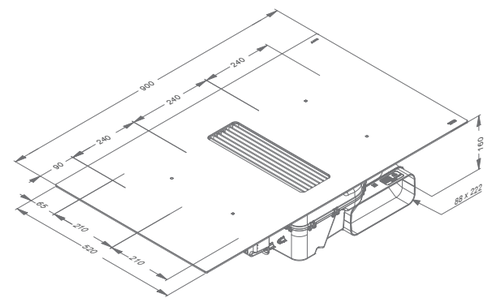

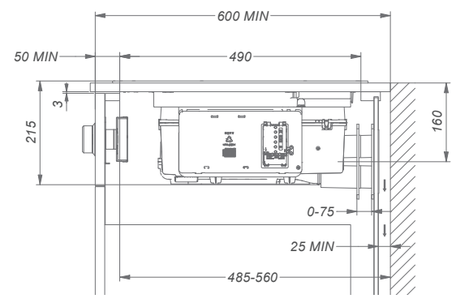

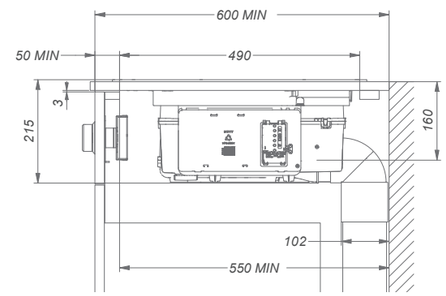

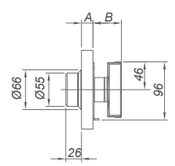

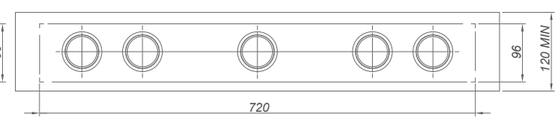

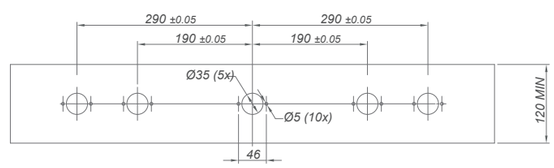

A	B
19mm	47 mm
24 mm	42 mm

* Het voorpaneel van de keukenkast moet verwijderd kunnen worden om de draaiknoppen te monteren.
** Deze kit met draaiknoppen is alleen geschikt in combinatie met een afmeembaar frontpaneel met een dikte van 19 of 24 mm.

Video
Installatievideo

Accessoires

Diversen	Referentie	Prijs/st	1866
Vetfilter	99.003	€ 174	▪
Kit zijprofielen kookplaat	1700.092	€ 49	▪
Grillplaat (240×415 mm)	1700.093	€ 249	▪
Teppanyaki plaat (240×415 mm)	1700.095	€ 249	▪
Braadslee (260×410×80 mm - 6,5L)	1700.099	€ 299	▪

1700.092

1700.093

1700.095

1700.099

Accessoires

Recirculatie	Referentie	Prijs/st	1866
Monoblock vervangfilter	98.002	€ 124	▪
Installatiekit voor recirculatie*	1861.820	€ 139	▪

* Uitblaas adapter plint inclusief referenties 906.401 + 2x906.402 + 906.404

98.002

1861.820

Technische tekeningen

Novy Easy installatiekit voor recirculatie

1861.820

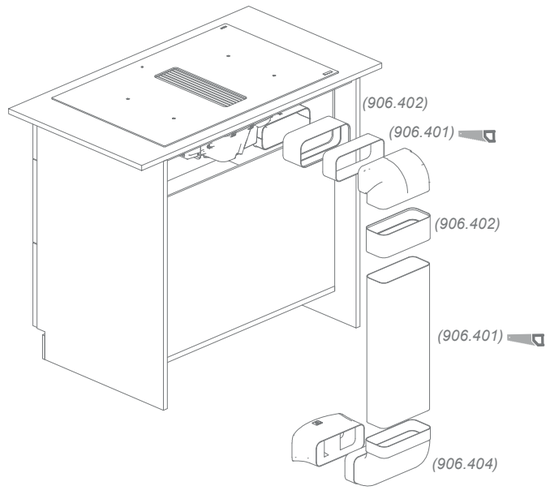

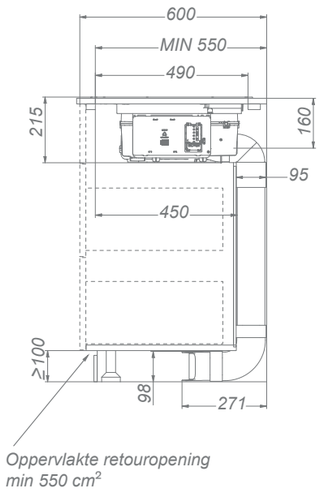

NOVY

Novy Up

- Directe afzuiging waar de damp ontstaat dankzij regelbare klep en centrale afzuigtoren
- Manuele bediening van de afzuigtoren
- Regelbare klep met verstelbare hoogte voor gerichte afzuiging
- Afzuigtoren verdwijnt tussen domino's in
- Keuze uit diverse kookopstellingen
- Opbouw en vlakbouw mogelijk
- Recirculatie in optie: monoblock filter met een levensduur tot 900 kookuren

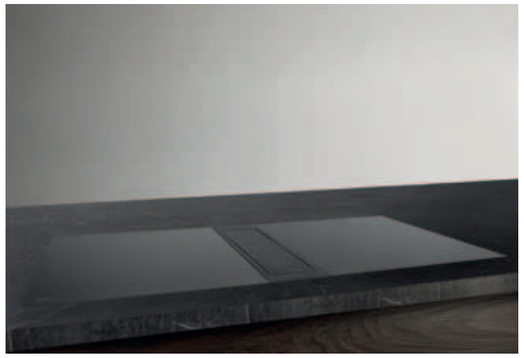

Toren afzuigsysteem
Optimale afzuiging ter hoogte van de potten

Flexzone
Manuele koppeling van 2 kookzones (m.u.v. 40002)

Recirculatie
Recirculatie in optie

	Buitenmaat (B×D) (cm)	Aantal zones	Kookzones (mm)	Vermogen kookzones (W)	Max. vermogen (W)	Ref.	Prijs/st
Inductiekookplaat Power met afzuiging	49×52	2	2× 240×200	3000 + 1850	3700	40000	€ 2.409
Inductiekookplaat Comfort met afzuiging	87×52	4	2× ø175, 2× ø210	2× 3000 + 2× 1400	7400	40002	€ 3.254
Inductiekookplaat Power met afzuiging	87×52	4	4× 240×200	2× 3000 + 2× 1850	7400	40004	€ 3.434
Inductiekookplaat Power + Teppan met afzuiging	87×52	4	2× 240×200	3000 + 1850 + 2800	6500	40006	€ 4.809
Inductiekookplaat Power + Wok met afzuiging	87×52	3	2× 240×200	3000 + 1850 + 3200	6900	40008	€ 4.699

	Motor	Kleur	Breedte (cm)	EEI	Maximaal debiet (m^3/u)	Geluidsniveau bij normale werking in dB(A) (re 1 pW) Minimum	Maximum
Afzuiging	Geïntegreerd	Zwart	11	B	537	55	62

Geluidsniveau gemeten volgens de norm IEC 60704-2-13, debieten volgens IEC 61591.

Video
Novy Up

Technische specificaties

	Novy Up 40000	Novy Up 40002	Novy Up 40004	Novy Up 40006	Novy Up 40008
Bediening					
Type bediening	Touch bediening	Touch bediening	Touch bediening	Touch bediening	Touch bediening
Kleur bediening	rood	rood	rood	rood	rood
Inbouwmethode / afwerking					
Afwerking	Ronde boord	Ronde boord	Ronde boord	Ronde boord	Ronde boord
Opbouw / vlakbouw	▪ / ▪	▪ / ▪	▪ / ▪	▪ / ▪	▪ / ▪
Zwart opaak glas	▪	▪	▪	▪	▪
Kookplaat functies					
Aantal vermogensstanden	9 + Power	9 + Power	9 + Power	9 + Power	9 + Power
Flexzones	▪ (1×)		▪ (2×)	▪ (1×)	▪ (1×)
Manuele brugfunctie flexzones	▪		▪	▪	▪
Stop & Go				▪ (teppan)	▪ (wok)
Vergrendeling kookplaat	▪	▪	▪	▪ (teppan)	▪ (wok)
Timer op elke zone	▪	▪	▪	▪	▪
Kookwekker	▪	▪	▪	▪	▪
Warmhoudfunctie				▪ (teppan)	▪ (wok)
Kookzones					
Aantal kookzones	2	4	4	4	3
Kookzone 1	Links voor	Links voor	Links voor	Links voor	Links voor
Afmetingen (mm) / Vermogen (Boost) W	240×200 / 1600 (1850)	175 / 1100 (1400)	240×200 / 1600 (1850)	240×200 / 1600 (1850)	240×200 / 1600 (1850)
Kookzone 2	Links achter	Links achter	Links achter	Links achter	Links achter
Afmetingen (mm) / Vermogen (Boost) W	240×200 / 2100 (3000)	210 / 2300 (3000)	240×200 / 2100 (3000)	240×200 / 2100 (3000)	240×200 / 2100 (3000)
Kookzone 3		Rechts voor	Rechts voor	Rechts voor	Rechts
Afmetingen (mm) / Vermogen (Boost) W		175 / 1100 (1400)	240×200 / 1600 (1850)	1400	360 / 2000 (3200)
Kookzone 4		Rechts achter	Rechts achter	Rechts achter	
Afmetingen (mm) / Vermogen (Boost) W		210 / 2300 (3000)	240×200 / 2100 (3000)	1400	
Dampkap functies					
Aantal snelheden	3 + powerfunctie	3 + powerfunctie	3 + powerfunctie	3 + powerfunctie	3 + powerfunctie
Naloopstand (minuten)	10-30 (standaard instelling)	10-30 (standaard instelling)	10-30 (standaard instelling)	10-30 (standaard instelling)	10-30 (standaard instelling)
Reinigingsindicatie voor vetfilter	▪	▪	▪	▪	▪
Reinigingsindicatie voor recirculatiefilter	▪	▪	▪	▪	▪
Kantelklep voor regelbare afzuiging	▪	▪	▪	▪	▪
Afzuighoogte toren (cm)	0, 10	0, 10	0, 10	0, 10	0, 10
Opvangreservoir voor reiniging	vast	vast	vast	vast	vast
Bediening toren	manueel	manueel	manueel	manueel	manueel
Afmetingen (mm)					
Afmetingen toestel (BxDxH)(mm)	491×520×228	872×520×228	872×520×228	872×520×228	872×520×228
Diameter uitblaasopening (mm)	89×222	89×222	89×222	89×222	89×222
Positie afvoer	Achter links / links naar beneden	Achter links / links naar beneden	Achter links / links naar beneden	Achter links / links naar beneden	Achter links / links naar beneden
Uitsnijding (B×D)	Zie p. 268-269	Zie p. 268-269	Zie p. 268-269	Zie p. 268-269	Zie p. 268-269
Maximum dikte werkblad (mm)	25				
Technische eigenschappen					
Motor geïntegreerd	▪	▪	▪	▪	▪
Gewicht dampkap	24	29	30	33,6	33,6
Elektrische aansluitwaarde dampkap (W)	155	155	155	155	155
Elektrische aansluitwaarde kookplaat (W)	3700	7400	7400	6500	6900
Netspanning	2 voedingen	3 voedingen	3 voedingen	3 voedingen	3 voedingen
Dampkap	230 V	230 V	230 V	230 V	230 V
Kookplaat	230 V - 1N	230 V - 1N / 2N	230 V - 1N / 2N	230 V - 1N / 2N	230 V - 1N / 2N

Luchthoeveelheid en geluidsniveau

Ref.		Maximaal vrijblazend ventilatordebiet (m³/u)	Luchthoeveelheid (m³/u) / Druk (Pa)			Geluidsniveau in dB(A) geluidsdruk (re 20 µPa) / geluidsvermogen (re 1 pW)		
			Minimum	Continu	Powerstand	Minimum	Continu	Powerstand
40000	Geïntegreerde motor	750	375 / 188	502 / 325	537 / 501	43 / 55	51 / 62	52 / 64
40002	Geïntegreerde motor	750	375 / 188	502 / 325	537 / 501	43 / 55	51 / 62	52 / 64
40004	Geïntegreerde motor	750	375 / 188	502 / 325	537 / 501	43 / 55	51 / 62	52 / 64
40006	Geïntegreerde motor	750	375 / 188	502 / 325	537 / 501	43 / 55	51 / 62	52 / 64
40008	Geïntegreerde motor	750	375 / 188	502 / 325	537 / 501	43 / 55	51 / 62	52 / 64

Geluidsniveau gemeten volgens de norm IEC 60704-2-13, debieten volgens IEC 61591.

Technische tekening

Novy Up

40000

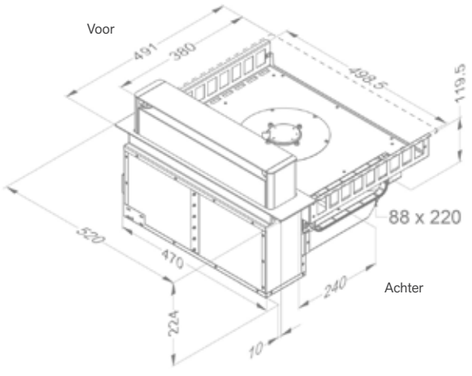

40002 / 40004 / 40006 / 40008

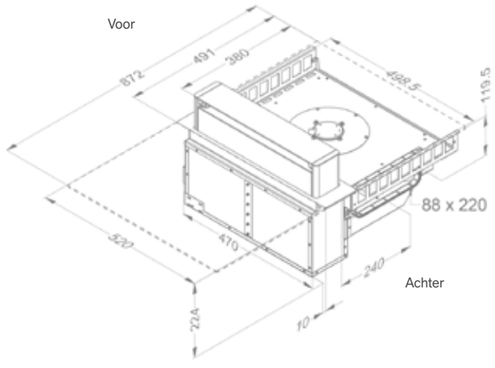

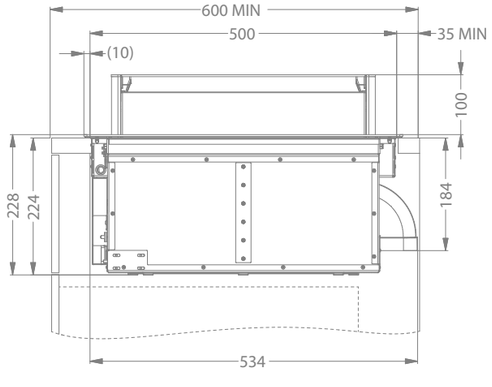

Video
Installatievideo

Installatiemogelijkheden

	Referentie	Aantal kookzones	Totale breedte (mm)
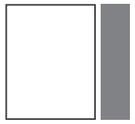	40000	2	491
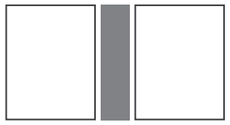 (*)	40002 tot 40008	4	872
(*)	40000 + 40002 tot 40008	6	1364
(*)	40002 tot 40008 + 40002 tot 40008	8	1745

(*) Wok of teppan yaki dient altijd uiterst rechts geplaatst te worden.

Afvoer

Recirculatie

Accessoires

	Referentie	Prijs/st	40000-8
Diversen			
Vetfilter	99.002	€ 124	▪
Kabelset venstercontact	990.037	€ 49	▪
Recirculatie met uitblaasbox			
Inbouw recirculatiebox (98 mm hoog) met monoblock filter (818×289×98 mm)			
Wit (≈RAL 9003)	7921.400	€ 404	▪
Mineral Black (≈RAL 9005)	7922.400	€ 404	▪
Grijs (≈RAL 7030)	7923.400	€ 404	▪
Monoblock vervangfilter (bestel 2 st)	7910.055	€ 124	▪
Installatiekit voor recirculatie* (818×289×98 mm) (bij minimale kastdiepte van 60 cm)			
Wit (≈RAL 9003)	1811.821	€ 519	▪
Mineral Black (≈RAL 9005)	1811.822	€ 519	▪
Grijs (≈RAL 7030)	1811.823	€ 519	▪
Monoblock vervangfilter (bestel 2 st)	7910.055	€ 124	▪

* Installatiekit bestaat uit inbouw recirculatiebox met monoblock koolstofilter (818×290×98 mm), inclusief referenties 906.401, 906.402 (2×) & 906.404

Technische gegevens recirculatieboxen zie p. 228-229

99.002

990.037

7921.400

7922.400

7923.400

1811.821

7910.055

Plafondunits

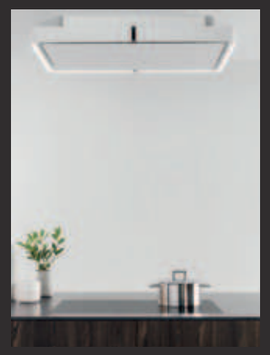

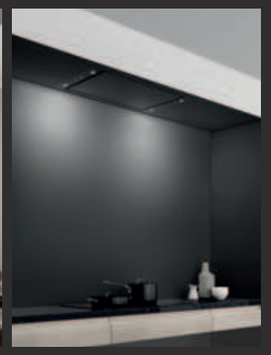

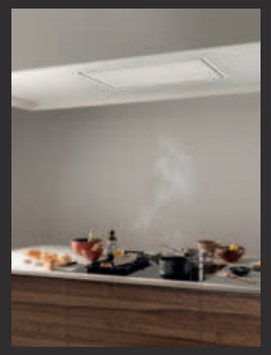

	Novy Cloud	Novy Pureline Pro Compact	Novy Pureline Compact	Novy Pureline Pro	Novy Pureline (met verlichting)	Novy Pureline (zonder verlichting)	Novy Maxi Pureline
Breedte							
90 cm		▪	▪	▪	▪	▪	
110 cm	▪						
120 cm		▪	▪	▪	▪	▪	
150 cm							▪
Kleur							
Wit	▪	▪	▪	▪	▪	▪	▪
Inox		▪	▪	▪	▪	▪	▪
Mineral Black	▪	▪	▪	▪			
Motor							
Geïntegreerd	▪	▪	▪	▪	▪	▪	
Op afstand				Optioneel	Optioneel	Optioneel	
Zonder motor					▪	▪	▪
Afvoer							
Naar buiten		▪	▪	▪	▪	▪	▪
Recirculatie	▪	Optioneel	Optioneel	Optioneel	Optioneel	Optioneel	Optioneel
	p. 86	p. 92	p. 98	p. 104	p. 112	p. 118	p. 124

Stappenplan

Onderstaand 5-stappenplan helpt u wegwijs bij het kiezen van de juiste Novy plafondunit.

Stap 1
Breedte van de plafondunit

Voor een goede werking moet de dampkap minstens de volledige breedte van de kookplaat overbruggen. De plafondunits zijn beschikbaar in de maten 90, 110, 120 en 150 cm. De volgende combinaties worden aanbevolen voor de plafondunits (richtlijn):

Breedte kookplaat	Breedte Plafondunit	Max. afstand tussen dampkap en kookplaat
≤ 80 cm[1]	min. 90 cm	160 cm
81 - 109 cm	min. 110 cm	160 cm
110 - 120 cm	min. 120 cm	160 cm
> 120 cm	min. 150 cm	160 cm

[1] Bij inbouw in een volledig verlaagde plafond adviseren wij voor kookplaten van 80 en 90 cm breed een plafondunit van min. 120 cm.

Stap 2
Ledverlichting

Met ledverlichting

De plafondunit is voorzien van dual ledverlichting of een ledstrip. De lichtintensiteit en kleurtemperatuur zijn aan te passen aan uw wensen.

Zonder ledverlichting

Voor een minimalistisch design. Bij deze plafondunits kan u externe verlichting (max. 300W) van de plafond of luifel aansluiten en bedienen via dampkap, afstandsbediening of InTouch technologie (niet dimbaar).

Stap 3
Recirculatie of afvoer naar buiten

Recirculatie

Indien afvoer naar buiten niet tot de mogelijkheden behoort, kan gekozen worden voor recirculatie.
Bij plafondunits kan gekozen worden voor
- 2 types inbouwboxen in elk 3 kleuren met monoblock filter.
- een basiskit, die bestaat uit een monoblock filter. De monoblock filter wordt direct achter de vetfilter geplaatst. Het uitblaasrooster om de gefilterde lucht terug in de keuken te brengen, dient door u te worden voorzien.

De Novy Cloud is standaard met recirculatie voorzien.

Bij een dampkap met recirculatie dient ook een minimale ventilatie aanwezig te zijn in de ruimte waar de dampkap is opgesteld. De ventilatie kan geschieden door de mechanische ventilatie in de woning of door een raam en/of deur te openen.

Afvoer naar buiten

Novy biedt een breed assortiment aan installatie accessoires aan op p. 234.
Een dampkap werkt enkel optimaal als de afgevoerde lucht uit de ruimte ook weer door verse lucht wordt vervangen. Onvoldoende luchttoevoer leidt tot rendementsverlies. Het is van belang dat u voorziet in voldoende aanvoer van lucht (via rooster in het raam, open deur of raam, vanuit een andere ruimte).

Stap 4
Inbouwmogelijkheden plafondunit

De Novy Pureline plafondunit kan op 2 manieren worden ingebouwd :
- vlak in het plafond
- in een nis of zelf geconstrueerde schouw

De Novy Cloud plafondunit kan direct tegen het plafond worden gemonteerd.

De maximale inbouwhoogte (tussen kookplaat en de onderzijde van de plafondunit) is 160 cm.

Inbouw in een nis of zelf geconstrueerde schouw

Kookdampen stijgen niet recht omhoog, maar waaien uit in een hoek tussen 10° en 15°. Voor een efficiënte werking is het van belang dat de totale constructie waar de plafondunit in wordt gemonteerd in voldoende mate de kookplaat in breedte en diepte overbrugt. Creëer een rand van ca. 30 cm rondom de plafondunit om het ontsnappen van kookdampen te vermijden. Daarnaast zorgt een opvangboord van 5 à 10 cm hoog ervoor dat er minder dampen kunnen ontsnappen.

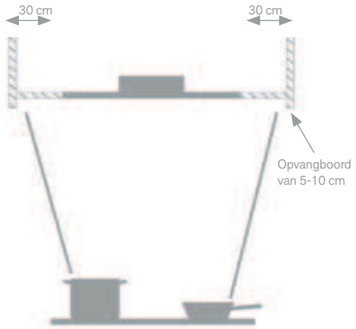

Inbouw in het plafond

Met deze wijze van inbouwen wordt de plafondunit in een verlaagd plafond gemonteerd en beslaat het verlaagde plafond meestal de totale keuken. Door de vlakke inbouw van de plafondunit kunnen kookdampen niet hoger stijgen en worden ook de zijdelings opstijgende dampen terug opgezogen door de plafondunit.

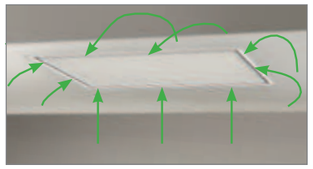

Installatie tegen het plafond

De plafondunit Novy Cloud dient enkel vastgeschroefd te worden aan het plafond en maakt een uitsnijding in het plafond overbodig. Een dampkap is nog nooit zo eenvoudig geweest in installatie. Zorg er echter wel voor dat uw plafond over voldoende draagkracht beschikt.

Constructie van de ophangstructuur

Op de lange zijden van de Novy Pureline plafondunit bevinden zich montageklemmen die de dampkap in de uitsnijding vasthouden. Hiervoor dient het materiaal een dikte te hebben van 18-35 mm.

Men mag nooit rechtstreeks monteren in het gipskarton, er dient steeds een versterking (in hout, zijdelings of door middel van een kader) voorzien te worden, waar de montageklemmen zich in kunnen vastklemmen.

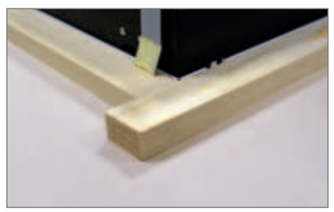

Adapter voor plat kanaal met beperkte inbouwhoogte

Indien de inbouwdiepte beperkt is, bestaat de mogelijkheid om de Cubic motor van de plafondunit te demonteren. In deze situatie kan optioneel een adapter besteld worden. De adapter wordt direct op de plafondunit geplaatst en aangesloten op een plat rechthoekig kanaal. De motor wordt dan op een andere locatie binnenshuis gemonteerd. Let hierbij op dat de ingang van de motor een ronde aansluiting heeft. Zo kan de inbouwhoogte verlaagd worden naar 17,3 cm met ref. 6830.053/6930.050 of naar 18,5 cm met ref. 830.053. De adapter 6830.053 en 6930.050 altijd monteren in combinatie met de kit voor motor op afstand 800.991.

6830.053

800.991

6830.053	Adapter voor Pureline. Uitblaasrichting kan naar rechts, links, voor of achter	€ 124
6930.050	Adapter Pureline Pro. Uitblaasrichting kan naar rechts, links voor of achter	€ 209
830.053	Adapter Maxi Pureline (2x bestellen). Uitblaasrichting 1x links en 1x rechts	€ 124
800.991	Kit om motor op afstand binnenshuis te monteren (Pureline Pro & Pureline)	€ 104

Stap 5
Type motor

Cloud plafondunit met standaard recirculatie

Deze plafondunit is standaard voorzien van recirculatie en dient enkel vastgeschroefd te worden aan het plafond. Een uitsnijding in het plafond wordt zo overbodig.

Plafondunit zonder motor

De modellen zonder motor worden gecombineerd met een binnenmotor, gevelmotor of platdakmotor.

Plafondunit met Compacte motor

De plafondunit, inclusief compacte motor heeft een inbouwhoogte van slechts 19,5 cm. De uitlaat kan gedraaid worden naar rechts, links, voor of achter. Deze motor kan niet gedemonteerd worden.

Plafondunit met Cubic motor

De geïntegreerde Cubic motor biedt de nodige flexibiliteit doordat de uitlaat in alle richtingen gedraaid kan worden (rechts, links, voor, achter of boven).
Met de optionele kit (800.991) kan de Cubic motor ook gedemonteerd en elders in de woning geplaatst worden. Een meegeleverde kabel van 5 m verbindt de plafondunit met de motor.
Indien gewenst kan deze kabel ook verlengd worden (optioneel). Deze verlengkabel wordt gekoppeld aan de bestaande kabel en heeft een lengte van 5 m.

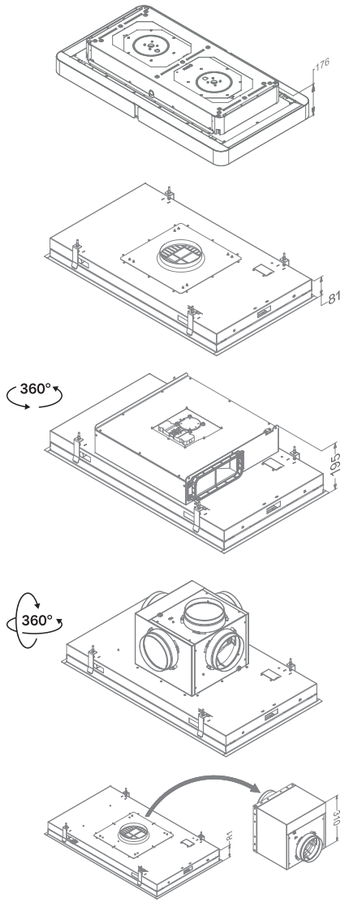

Overzicht plafondunits

Stap 2 →

Stap 1 ↓

		Met verlichting		Zonder verlichting	
Novy Pureline 90 cm	**Inox**	**Compacte motor, met ledstrip**	**6910**		
	Inox	**Compacte motor, met ledspot**	**6810**		
	Inox	**Cubic motor, met ledstrip**	**6930**		
	Inox	**Cubic motor, met ledspot**	**6830**	**Cubic motor**	**6833**
	Inox	**Zonder motor, met ledspot**	**6835**	**Zonder motor**	**6838**
	Wit	**Compacte motor, met ledstrip**	**6911**		
	Wit	**Compacte motor, met ledspot**	**6811**		
	Wit	**Cubic motor, met ledstrip**	**6931**		
	Wit	**Cubic motor, met ledspot**	**6831**	**Cubic motor**	**6834**
	Wit	**Zonder motor, met ledspot**	**6836**	**Zonder motor**	**6839**
	Mineral Black	**Compacte motor, met ledstrip**	**6912**		
	Mineral Black	**Compacte motor, met ledspot**	**6812**		
	Mineral Black	**Cubic motor, met ledstrip**	**6932**		
Novy Pureline 120 cm	**Inox**	**Compacte motor, met ledstrip**	**6920**		
	Inox	**Compacte motor, met ledspot**	**6820**		
	Inox	**Cubic motor, met ledstrip**	**6940**		
	Inox	**Cubic motor, met ledspot**	**6840**	**Cubic motor**	**6843**
	Inox	**Zonder motor, met ledspot**	**6845**	**Zonder motor**	**6848**
	Wit	**Compacte motor, met ledstrip**	**6921**		
	Wit	**Compacte motor, met ledspot**	**6821**		
	Wit	**Cubic motor, met ledstrip**	**6941**		
	Wit	**Cubic motor, met ledspot**	**6841**	**Cubic motor**	**6844**
	Wit	**Zonder motor, met ledspot**	**6846**	**Zonder motor**	**6849**
	Mineral Black	**Compacte motor, met ledstrip**	**6922**		
	Mineral Black	**Compacte motor, met ledspot**	**6822**		
	Mineral Black	**Cubic motor, met ledstrip**	**6942**		
Novy Maxi Pureline 150 cm	**Inox**			**Zonder motor**	**855**
	Wit			**Zonder motor**	**856**
Novy Cloud 110 cm	**Wit**	**Motor, recirculatie**	**230**		
	Mineral Black	**Motor, recirculatie**	**232**		

NOVY
PREMIUM INNOVATION PRODUCT

Novy Cloud

- Fijne belijning voor zuivere vormgeving en strak design voor stilistische vormgeving
- Aanpasbare lichtintensiteit en kleurwarmte van 2.700 K naar 5.000 K
- Standaard recirculatie voor extra planningsvrijheid (monoblock filter met een levensduur tot 900 kookuren)
- Geringe opbouwhoogte van slechts 17,6 cm
- Uitgebreide verlichtingsfunctie voor juiste hoeveelheid licht en sfeer tijdens en na het koken (kookmodus en sfeermodus)
- Bediening mogelijk via smartphone of tablet (Novy Connect), evenals via afstandsbediening

Afstand
Maximale afstand tussen dampkap en kookplaat

InTouch
Standaard met functie voor bediening dampkap vanop kookplaat

Recirculatie
Standaard met recirculatie

Novy Connect
Bediening en instellingen mogelijk via smartphone of tablet

				Geluidsniveau bij normale werking in dB(A) (re 1 pW)			
Breedte (cm)	**Motor**	**Kleur**	**Debiet stand 4 (m³/u)**	**Minimum**	**Maximum**	**Ref.**	**Prijs/st**
110	Geïntegreerd	Wit	504	49	68	230	€ 3.159
	Geïntegreerd	Mineral Black	504	49	68	232	€ 3.159

Geluidsniveau gemeten volgens de norm IEC 60704-2-13, debieten volgens IEC 61591.

Video
Novy Cloud

Technische specificaties

Novy Cloud
230 wit / 232 Mineral Black

Functies	
Bediening	Afstandsbediening (zwart) / Novy Connect
Aantal snelheden	4
Met geluiddemper	▪
Recirculatie	▪ (monoblock)
InTouch functie voor kookplaten	▪
Auto-Stop, automatische uitschakeling na 3 uur	▪
Naloopstand (min.)	30
Reinigingsindicatie voor vetfilter	▪
Vervangingsindicatie voor recirculatiefilter	▪

Verlichting	
Soort verlichting (W)	Ledstrip (33) / dimbaar
Kleur verlichting kookmodus (K)	Standaard 4.000 (aanpasbaar tussen 2.700 en 5.000)
Kleur verlichting sfeermodus (K)	Standaard 2.700 (aanpasbaar tussen 2.700 en 5.000)

Technische eigenschappen	
Kleur	230 wit (≈RAL 9003) 232 Mineral Black (≈RAL 9005)
Motor geïntegreerd	▪ (niet demonteerbaar)
Gewicht dampkap (kg)	35,5
Netspanning (V) / Elektrische aansluitwaarde (W)	230 / 175

Afmetingen	
Afmetingen (B×D×H) (mm)	1100×600×176
Positie afvoer	Linker- en rechterzijde
Advies montagehoogte met inductie kookplaat (Hmin–Hmax) (mm)	600–1600
Advies montagehoogte met elektrische of keramische kookplaat (Hmin–Hmax) (mm)	600–1600
Montagehoogte met gas kookplaat (Hmin–Hmax) (mm)	650–1600

Luchthoeveelheid en geluidsniveau

Ref.		Maximaal vrijblazend ventilatordebiet (m^3/u)	Luchthoeveelheid (m^3/u) / Druk (Pa)				Geluidsniveau in dB(A) geluidsdruk (re 20 µPa) / geluidsvermogen (re 1 pW)			
			Stand I	Stand II	Stand III	Stand IV	Stand I	Stand II	Stand III	Stand IV
230 232	Geïntegreerde motor	1010	187	272	343	504	37 / 49	42 / 54	48 / 60	56 / 68

Geluidsniveau gemeten volgens de norm IEC 60704-2-13, debieten volgens IEC 61591.

Technische tekeningen

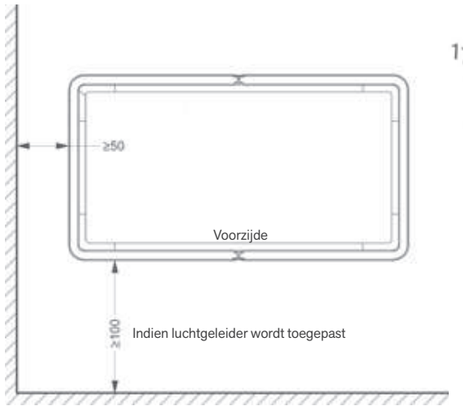

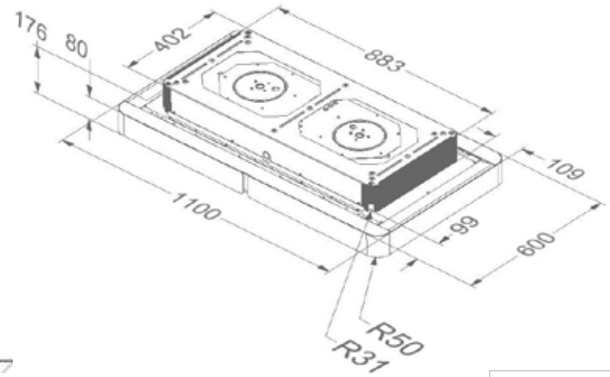

De minimale afstand tussen de linker- en/of rechterzijde van de Cloud tot aan een wand of venster mag niet kleiner zijn dan 50 cm.

Gebruik de meegeleverde luchtgeleider alleen indien de afstand tussen de linker- en/ of rechterzijde van de Cloud tot aan een wand of venster 50 tot 100 cm bedraagt.
Aan de voorzijde van de dampkap, waar de lucht wordt uitgeblazen, moet de afstand tot aan de wand dan minimaal 100 cm zijn.

Video
Installatievideo

Accessoires

Diversen	**Referentie**	**Prijs/st**	**230**	**232**
Monoblock vervangfilters (set bevat 4 st)	230.060	€ 309	▪	▪
Vetfilter (voor vervanging) (bestel 2 st)	230.020	€ 124	▪	▪
Montageframe Mineral Black	230.520	€ 124	▪	
Montageframe wit	230.510	€ 124		▪
Afstandsbediening (wit)	840.029	€ 94	▪	▪

230+230.520

230.060

230.020

230.520

840.029

NOVY
PREMIUM INNOVATION PRODUCT

Novy Pureline Pro Compact

- Door compacte motor minimale inbouwhoogte van slechts 19,5 cm
- Flexibele installatiemogelijkheden door draaibare motor in meerdere richtingen (links, rechts, voor of achter)
- Maximale efficiëntie bij uiterst stille werking
- Aanpasbare lichtintensiteit en kleurwarmte van 2.700 K naar 5.000 K
- Slimline led strip met uitgebreide verlichtingsfunctie voor juiste hoeveelheid licht en sfeer tijdens en na het koken (kookmodus en sfeermodus)
- Automatische snelheidsregeling met de Novy Sense sensor bij detectie van kookdampen en geur (in optie)
- Bediening mogelijk via smartphone of tablet (Novy Connect), evenals via afstandsbediening
- Recirculatie in optie: monoblock filter met een levensduur tot 900 kookuren

Afstand
Maximale afstand tussen dampkap en kookplaat

InTouch
Standaard met functie voor bediening dampkap vanop kookplaat

Recirculatie
Recirculatie in optie

Novy Connect
Bediening en instellingen mogelijk via smartphone of tablet

In optie

					Geluidsniveau bij normale werking in dB(A) (re 1 pW)			
Breedte (cm)	**Motor**	**Kleur**	**EEI**	**Debiet powerfunctie (m^3/u)**	**Minimum**	**Maximum**	**Ref.**	**Prijs/st**
90	Geïntegreerde, compacte motor	Inox	B	618	41	62	6910	€ 2.205
	Geïntegreerde, compacte motor	Wit	B	618	41	62	6911	€ 2.205
	Geïntegreerde, compacte motor	Mineral Black	B	618	41	62	6912	€ 2.205
120	Geïntegreerde, compacte motor	Inox	B	619	41	62	6920	€ 2.420
	Geïntegreerde, compacte motor	Wit	B	619	41	62	6921	€ 2.420
	Geïntegreerde, compacte motor	Mineral Black	B	619	41	62	6922	€ 2.420

Geluidsniveau gemeten volgens de norm IEC 60704-2-13, debieten volgens IEC 61591.

Video
Novy Pureline Pro Compact

Technische specificaties

Novy Pureline Pro Compact 90 cm
6910 inox / 6911 wit / 6912 Mineral Black

Novy Pureline Pro Compact 120 cm
6920 inox / 6921 wit / 6922 Mineral Black

Functies		
Bediening	Afstandsbediening (zwart) / Novy Connect	Afstandsbediening (zwart) / Novy Connect
Aantal snelheden	3 + powerfunctie	3 + powerfunctie
Powerstand met automatische terugschakeling (min.)	6	6
Automatische snelheidsregeling via Novy Sense sensor	Optioneel (6910.070)	Optioneel (6910.070)
Met geluiddemper	▪	▪
Recirculatie	Optioneel (monoblock)	Optioneel (monoblock)
InTouch functie voor kookplaten	▪	▪
Auto-Stop, automatische uitschakeling na 3 uur	▪	▪
Naloopstand (min.)	10	10
Reinigingsindicatie voor vetfilter	▪	▪
Vervangingsindicatie voor recirculatiefilter	▪	▪

Verlichting		
Soort verlichting (W)	Ledstrip (20) / dimbaar	Ledstrip (21) / dimbaar
Kleur verlichting kookmodus (K)	standaard 4.000 (aanpasbaar tussen 2.700 en 5.000)	standaard 4.000 (aanpasbaar tussen 2.700 en 5.000)
Kleur verlichting sfeermodus (K)	standaard 2.700 (aanpasbaar tussen 2.700 en 5.000)	standaard 2.700 (aanpasbaar tussen 2.700 en 5.000)

Technische eigenschappen		
Kleur	6910 inox 6911 wit (≈RAL 9003) 6912 Mineral Black (≈RAL 9005)	6920 inox 6921 wit (≈RAL 9003) 6922 Mineral Black (≈RAL 9005)
Motor geïntegreerd	▪ (niet demonteerbaar)	▪ (niet demonteerbaar)
Gewicht dampkap (kg)	29	32
Netspanning (V) / Elektrische aansluitwaarde (W)	230 / 210	230 / 210

Afmetingen		
Afmetingen (B×D×H) (mm)	868×508×195	1168×508×195
Uitsparingsmaat (B×D) (mm)	845×485	1145×485
Diameter uitblaasopening (mm)	89×222	89×222
Positie afvoer	Rechts / links / voor / achter	Rechts / links / voor / achter
Advies montagehoogte met inductie kookplaat (Hmin–Hmax) (mm)	600–1600	600–1600
Advies montagehoogte met elektrische of keramische kookplaat (Hmin–Hmax) (mm)	600–1600	600–1600
Montagehoogte met gas kookplaat (Hmin–Hmax) (mm)	650–1600	650–1600

Luchthoeveelheid en geluidsniveau

Ref.		Maximaal vrijblazend ventilatordebiet (m^3/u)	Luchthoeveelheid (m^3/u) / Druk (Pa)				Geluidsniveau in dB(A) geluidsdruk (re 20 µPa) / geluidsvermogen (re 1 pW)			
			Stand I	Stand II	Stand III	Powerstand	Stand I	Stand II	Stand III	Powerstand
6910, 6911, 6912	Geïntegreerde motor	750	257 / 52	474 / 192	550 / 272	618 / 478	29 / 41	44 / 57	48 / 62	50 / 63
6920, 6921, 6922	Geïntegreerde motor	750	251 / 50	468 / 187	548 / 267	619 / 506	28 / 41	45 / 57	50 / 62	51 / 63

Geluidsniveau gemeten volgens de norm IEC 60704-2-13, debieten volgens IEC 61591.

Technische tekeningen

Novy Pureline Pro Compact 90 cm

6910 / 6911 / 6912

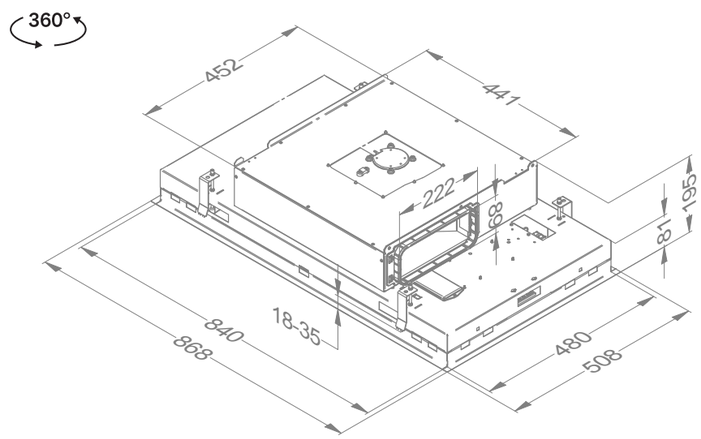

Novy Pureline Pro Compact 120 cm

6920 / 6921 / 6922

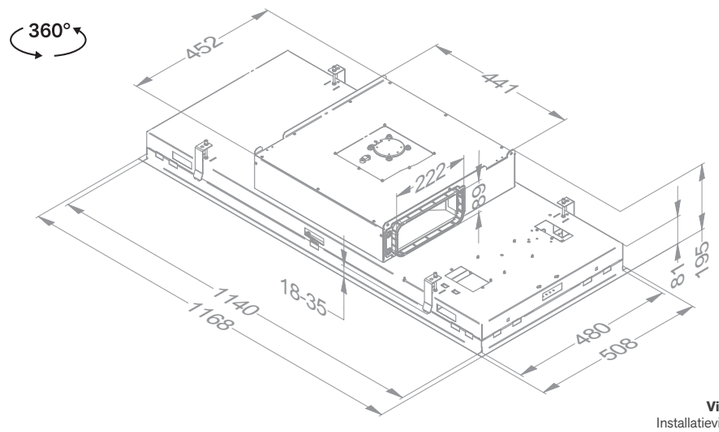

Video
Installatievideo

Accessoires

Diversen	Referentie	Prijs/st	6910	6911	6912	6920	6921	6922
Vetfilter (voor vervanging) (bestel 2 st)	6830.020	€ 59	▪	▪	▪	▪	▪	▪
Input / output module	990.036	€ 164	▪	▪	▪	▪	▪	▪
Platte flexibele buis 89×222×750 mm	906.408	€ 94	▪	▪	▪	▪	▪	▪
Kit Novy Sense sensor voor automatische snelheidsregeling bij detectie van kookdampen en geur	6910.070	€ 275	▪	▪	▪	▪	▪	▪
Afstandsbediening (wit)	840.029	€ 94	▪	▪	▪	▪	▪	▪

6830.020

990.036

906.408

906.408

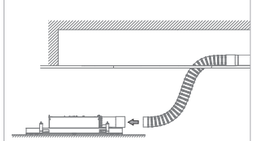

6910.070

840.029

Technische tekeningen

Novy Pureline Pro Compact 90 cm met kit Novy Sense sensor 6910.070 (optioneel)

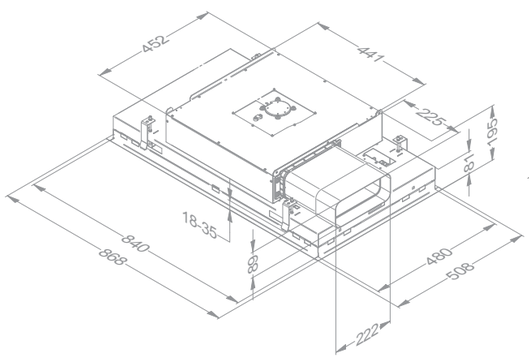

Novy Pureline Pro Compact 120 cm met kit Novy Sense sensor 6910.070 (optioneel)

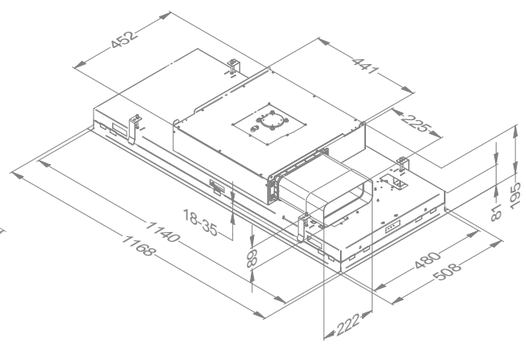

Accessoires

Recirculatie met uitblaasbox	Referentie	Prijs/st	6910	6911	6912	6920	6921	6922
Inbouw recirculatiebox met monoblock filter (500×295×270 mm)								
Wit (≈RAL 9003)	841.400	€ 404	▪	▪	▪	▪	▪	▪
Mineral Black (≈RAL 9005)	842.400	€ 404	▪	▪	▪	▪	▪	▪
Grijs (≈RAL 7030)	843.400	€ 404	▪	▪	▪	▪	▪	▪
Monoblock vervangfilter voor recirculatiebox 841.400, 842.400 en 843.400	830.055	€ 134	▪	▪	▪	▪	▪	▪
Inbouw recirculatiebox (140 mm hoog) met monoblock filter (820×292×140 mm)								
Wit (≈RAL 9003)	7931.400	€ 449	▪	▪	▪	▪	▪	▪
Mineral Black (≈RAL 9005)	7932.400	€ 449	▪	▪	▪	▪	▪	▪
Grijs (≈RAL 7030)	7933.400	€ 449	▪	▪	▪	▪	▪	▪
Monoblock vervangfilter voor recirculatiebox 7931.400, 7932.400 en 7933.400 (bestel 2 st)	7900.055	€ 124	▪	▪	▪	▪	▪	▪

Technische gegevens recirculatieboxen zie p. 228-229

841.400

842.400

830.055

7933.400

Novy Pureline Compact

- Door compacte motor minimale inbouwhoogte van slechts 19,5 cm
- Flexibele installatiemogelijkheden door draaibare motor in meerdere richtingen (links, rechts, voor of achter)
- Maximale efficiëntie bij uiterst stille werking
- Ledverlichting warm wit (2.700 K), aanpasbaar naar neutraal wit (4.000 K)
- Vlak geïntegreerde, dimbare ledverlichting
- Recirculatie in optie: monoblock filter met een levensduur tot 900 kookuren

Afstand
Maximale afstand tussen dampkap en kookplaat

InTouch
Standaard met functie voor bediening dampkap vanop kookplaat

Recirculatie
Recirculatie in optie

Breedte (cm)	Motor	Kleur	EEI	Debiet powerfunctie (m³/u)	Geluidsniveau bij normale werking in dB(A) (re 1 pW) Minimum	Maximum	Ref.	Prijs/st
90	Geïntegreerde, compacte motor	Inox	B	650	38	59	6810	€ 1.964
	Geïntegreerde, compacte motor	Wit	B	650	38	59	6811	€ 1.964
	Geïntegreerde, compacte motor	Mineral Black	B	650	38	59	6812	€ 1.964
120	Geïntegreerde, compacte motor	Inox	B	651	38	59	6820	€ 2.214
	Geïntegreerde, compacte motor	Wit	B	651	38	59	6821	€ 2.214
	Geïntegreerde, compacte motor	Mineral Black	B	651	38	59	6822	€ 2.214

Geluidsniveau gemeten volgens de norm IEC 60704-2-13, debieten volgens IEC 61591.

Technische specificaties

Novy Pureline Compact 90 cm
6810 inox / 6811 wit / 6812 Mineral Black

Novy Pureline Compact 120 cm
6820 inox / 6821 wit / 6822 Mineral Black

Functies		
Bediening	Toetsen + afstandsbediening (wit)	Toetsen + afstandsbediening (wit)
Aantal snelheden	3 + powerfunctie	3 + powerfunctie
Powerstand met automatische terugschakeling (min.)	6	6
Met geluiddemper	▪	▪
Recirculatie	Optioneel (monoblock)	Optioneel (monoblock)
InTouch functie voor kookplaten	▪	▪
Auto-Stop, automatische uitschakeling na 3 uur	▪	▪
Naloopstand (min.)	10	10
Reinigingsindicatie voor vetfilter	▪	▪
Vervangingsindicatie voor recirculatiefilter	▪	▪

Verlichting		
Soort verlichting (aantal/W)	Led (4×2) / dimbaar	Led (4×2) / dimbaar
Kleur verlichting (K)	2.700 of 4.000	2.700 of 4.000
Externe verlichting aansluiten en bedienen met afstandsbediening	Optioneel (kit 990.030)	Optioneel (kit 990.030)

Technische eigenschappen		
Kleur	6810 inox 6811 wit (≈RAL 9003) 6812 Mineral Black (≈RAL 9005)	6820 inox 6821 wit (≈RAL 9003) 6822 Mineral Black (≈RAL 9005)
Motor geïntegreerd	▪ (niet demonteerbaar)	▪ (niet demonteerbaar)
Gewicht dampkap / motorhuis (kg)	27,8	30,8
Netspanning (V) / Elektrische aansluitwaarde (W)	230 / 171	230 / 171

Afmetingen		
Afmetingen (B×D×H) (mm)	868×508×195	1168×508×195
Uitsparingsmaat (B×D) (mm)	845×485	1145×485
Diameter uitblaasopening (mm)	89×222	89×222
Positie afvoer	Rechts / links / voor / achter	Rechts / links / voor / achter
Advies montagehoogte met inductie kookplaat (Hmin–Hmax) (mm)	600–1600	600–1600
Advies montagehoogte met elektrische of keramische kookplaat (Hmin–Hmax) (mm)	600–1600	600–1600
Montagehoogte met gas kookplaat (Hmin–Hmax) (mm)	650–1600	650–1600

Luchthoeveelheid en geluidsniveau

Ref.		Maximaal vrijblazend ventilatordebiet (m^3/u)	Luchthoeveelheid (m^3/u) / Druk (Pa)				Geluidsniveau in dB(A) geluidsdruk (re 20 µPa) / geluidsvermogen (re 1 pW)			
			Stand I	Stand II	Stand III	Powerstand	Stand I	Stand II	Stand III	Powerstand
6810, 6811, 6812	Geïntegreerde motor	750	244 / 40	443 / 142	581 / 266	650 / 483	27 / 38	40 / 52	47 / 59	51 / 63
6820, 6821, 6822	Geïntegreerde motor	750	240 / 40	444 / 140	582 / 265	651 / 484	27 / 38	40 / 52	47 / 59	51 / 63

Geluidsniveau gemeten volgens de norm IEC 60704-2-13, debieten volgens IEC 61591.

Technische tekeningen

Novy Pureline Compact 90 cm

6810 / 6811 / 6812

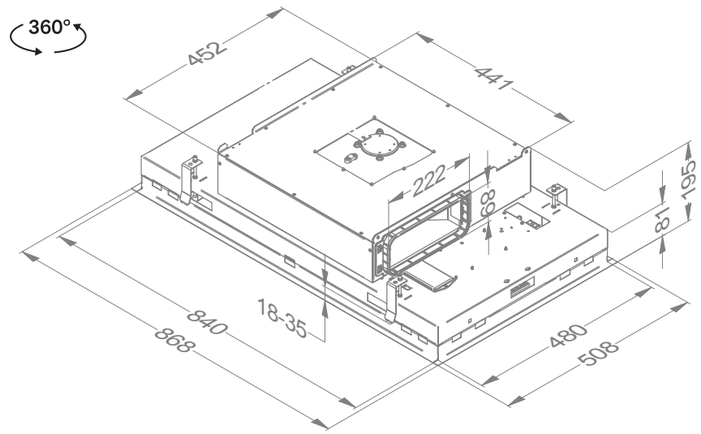

Novy Pureline Compact 120 cm

6820 / 6821 / 6822

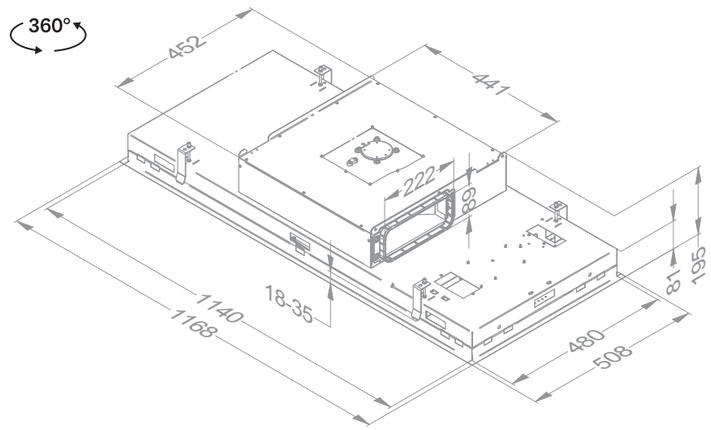

Accessoires

Diversen	Referentie	Prijs/st	6810	6811	6812	6820	6821	6822
Vetfilter (voor vervanging) (bestel 2 st)	6830.020	€ 59	▪	▪	▪	▪	▪	▪
Kit aansluiting externe klep en/of verlichting	990.030	€ 134	▪	▪	▪	▪	▪	▪
Platte flexibele buis 89×222×750 mm	906.408	€ 94	▪	▪	▪	▪	▪	▪
Afstandsbediening (zwart)	840.049	€ 124	▪	▪	▪	▪	▪	▪

6830.020

990.030

906.408

906.408

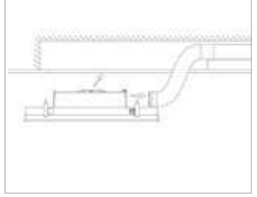

840.049

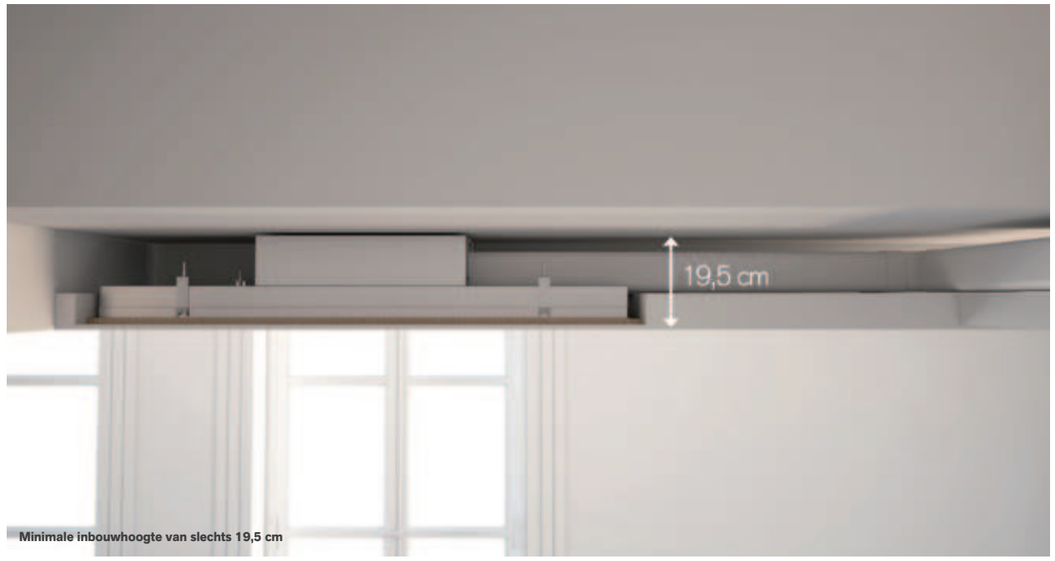

Minimale inbouwhoogte van slechts 19,5 cm

Accessoires

Recirculatie met uitblaasbox	Referentie	Prijs/st	6810	6811	6812	6820	6821	6822
Inbouw recirculatiebox met monoblock filter (500×295×270 mm)								
Wit (≈RAL 9003)	841.400	€ 404	▪	▪	▪	▪	▪	▪
Mineral Black (≈RAL 9005)	842.400	€ 404	▪	▪	▪	▪	▪	▪
Grijs (≈RAL 7030)	843.400	€ 404	▪	▪	▪	▪	▪	▪
Monoblock vervangfilter voor recirculatiebox 841.400, 842.400 en 843.400	830.055	€ 134	▪	▪	▪	▪	▪	▪
Inbouw recirculatiebox (140 mm hoog) met monoblock filter (820×292×140 mm)								
Wit (≈RAL 9003)	7931.400	€ 449	▪	▪	▪	▪	▪	▪
Mineral Black (≈RAL 9005)	7932.400	€ 449	▪	▪	▪	▪	▪	▪
Grijs (≈RAL 7030)	7933.400	€ 449	▪	▪	▪	▪	▪	▪
Monoblock vervangfilter voor recirculatiebox 7931.400, 7932.400 en 7933.400 (bestel 2 st)	7900.055	€ 124	▪	▪	▪	▪	▪	▪

Technische gegevens recirculatieboxen zie p. 228-229

841.400

842.400

843.400

830.055

7931.400

7932.400

7933.400

7900.055

NOVY
PREMIUM INNOVATION PRODUCT

Novy Pureline Pro

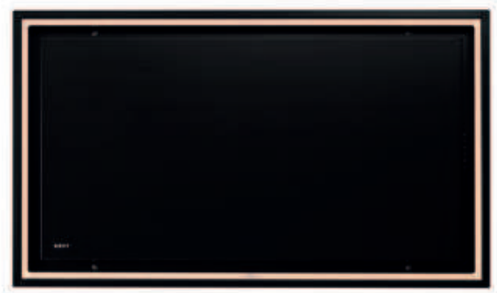

- Maximale efficiëntie bij uiterst stille werking
- Aanpasbare lichtintensiteit en kleurwarmte van 2.700 K naar 5.000 K
- Slimline led strip met uitgebreide verlichtingsfunctie voor juiste hoeveelheid licht en sfeer tijdens en na het koken (kookmodus en sfeermodus)
- Automatische snelheidsregeling met de Novy Sense sensor bij detectie van kookdampen en geur (in optie)
- Cubic motor; draaibaar in alle richtingen en met optionele kit demonteerbaar voor plaatsing op afstand binnen
- Bediening mogelijk via smartphone of tablet (Novy Connect), evenals via afstandsbediening
- Recirculatie in optie: monoblock filter met een levensduur tot 900 kookuren

Afstand
Maximale afstand tussen dampkap en kookplaat

InTouch
Standaard met functie voor bediening dampkap vanop kookplaat

Recirculatie
Recirculatie in optie

Novy Connect
Bediening en instellingen mogelijk via smartphone of tablet

In optie

Breedte (cm)	Motor	Kleur	EEI	Debiet powerfunctie (m³/u)	Geluidsniveau bij normale werking in dB(A) (re 1 pW) Minimum	Maximum	Ref.	Prijs/st
90	Geïntegreerde, cubic motor of op afstand binnen (1)	Inox	A	713	41	59	6930	€ 2.090
	Geïntegreerde, cubic motor of op afstand binnen (1)	Wit	A	713	41	59	6931	€ 2.090
	Geïntegreerde, cubic motor of op afstand binnen (1)	Mineral Black	A	713	41	59	6932	€ 2.090
120	Geïntegreerde, cubic motor of op afstand binnen (1)	Inox	A	714	39	59	6940	€ 2.315
	Geïntegreerde, cubic motor of op afstand binnen (1)	Wit	A	714	39	59	6941	€ 2.315
	Geïntegreerde, cubic motor of op afstand binnen (1)	Mineral Black	A	714	39	59	6942	€ 2.315

Geluidsniveau gemeten volgens de norm IEC 60704-2-13, debieten volgens IEC 61591.

(1) Om de motor op afstand binnen te plaatsen, dient u het extra accessoire 800.991 te bestellen.

Video
Novy Pureline Pro

Technische specificaties

Novy Pureline Pro 90 cm
6930 inox / 6931 wit / 6932 Mineral Black

Novy Pureline Pro 120 cm
6940 inox / 6941 wit / 6942 Mineral Black

Functies		
Bediening	Afstandsbediening (zwart) / Novy Connect	Afstandsbediening (zwart) / Novy Connect
Aantal snelheden	3 + powerfunctie	3 + powerfunctie
Powerstand met automatische terugschakeling (min.)	6	6
Automatische snelheidsregeling via Novy Connect	Optioneel (6930.060)	Optioneel (6930.060)
Met geluiddemper	▪	▪
Recirculatie	Optioneel (monoblock)	Optioneel (monoblock)
InTouch functie voor kookplaten	▪	▪
Auto-Stop, automatische uitschakeling na 3 uur	▪	▪
Naloopstand (min.)	10	10
Reinigingsindicatie voor vetfilter	▪	▪
Vervangingsindicatie voor recirculatiefilter	▪	▪

Verlichting		
Soort verlichting (W)	Ledstrip (20) / dimbaar	Ledstrip (21) / dimbaar
Kleur verlichting kookmodus (K)	standaard 4.000 (aanpasbaar tussen 2.700 en 5.000)	standaard 4.000 (aanpasbaar tussen 2.700 en 5.000)
Kleur verlichting sfeermodus (K)	standaard 2.700 (aanpasbaar tussen 2.700 en 5.000)	standaard 2.700 (aanpasbaar tussen 2.700 en 5.000)

Technische eigenschappen		
Kleur	6930 inox 6931 wit (≈RAL 9003) 6932 Mineral Black (≈RAL 9005)	6940 inox 6941 wit (≈RAL 9003) 6942 Mineral Black (≈RAL 9005)
Motor geïntegreerd	▪	▪
Mogelijkheid om de motor op afstand te plaatsen binnenshuis	Optioneel (kit 800.991)	Optioneel (kit 800.991)
Gewicht dampkap / motorhuis (kg)	23 / 6	26 / 6
Netspanning (V) / Elektrische aansluitwaarde (W)	230 / 230	230 / 230

Afmetingen		
Afmetingen (B×D×H) (mm)	868×508×319	1168×508×319
Hoogte plafondunit incl. montage klemmen (zonder motorbox) (mm)	133	133
Uitsparingsmaat (B×D) (mm)	845×485	1145×485
Diameter uitblaasopening (mm)	150	150
Positie afvoer	Boven / rechts / links / voor / achter	Boven / rechts / links / voor / achter
Advies montagehoogte met inductie kookplaat (Hmin–Hmax) (mm)	600–1600	600–1600
Advies montagehoogte met elektrische of keramische kookplaat (Hmin–Hmax) (mm)	600–1600	600–1600
Montagehoogte met gas kookplaat (Hmin–Hmax) (mm)	650–1600	650–1600

Luchthoeveelheid en geluidsniveau

Ref.		Maximaal vrijblazend ventilatordebiet (m^3/u)	Luchthoeveelheid (m^3/u) / Druk (Pa)				Geluidsniveau in dB(A) geluidsdruk (re 20 µPa) / geluidsvermogen (re 1 pW)			
			Stand I	Stand II	Stand III	Powerstand	Stand I	Stand II	Stand III	Powerstand
6930, 6931, 6932	Geïntegreerde motor	975	275 / 123	470 / 349	616 / 383	713 / 385	28 / 41	40 / 52	46 / 59	49 / 61
6940, 6941, 6942	Geïntegreerde motor	975	262 / 98	466 / 343	617 / 391	714 / 391	27 / 39	40 / 52	46 / 59	49 / 62

Geluidsniveau gemeten volgens de norm IEC 60704-2-13, debieten volgens IEC 61591.

Technische tekeningen

Novy Pureline Pro 90 cm

6930 / 6931 / 6932

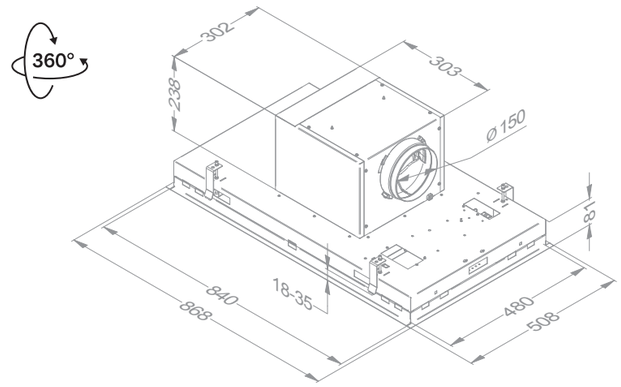

Novy Pureline Pro 120 cm

6940 / 6941 / 6942

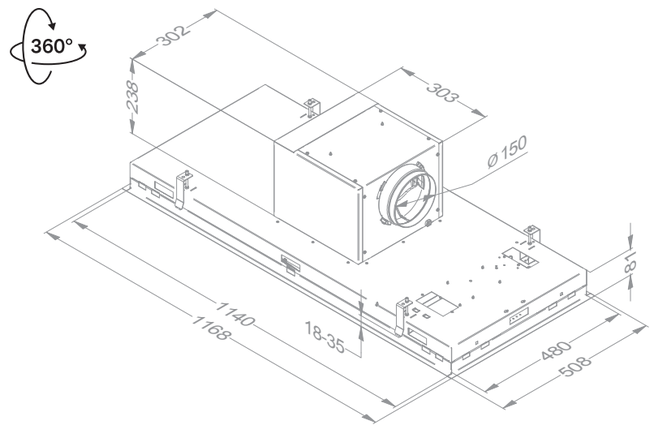

Video
Installatievideo

Accessoires

Diversen	Referentie	Prijs/st	6930	6931	6932	6940	6941	6942
Vetfilter (voor vervanging) (bestel 2 st)	6830.020	€ 59	▪	▪	▪	▪	▪	▪
Kit om motor op afstand binnenshuis te monteren	800.991	€ 104	▪	▪	▪	▪	▪	▪
Adapter voor aansluiting plat kanaal (positie afvoer rechts, links, voor of achter)	6930.050	€ 209	▪	▪	▪	▪	▪	▪
Verlengkabel voor motor op afstand (5 m)	7000.094	€ 39	▪	▪	▪	▪	▪	▪
Input / output module	990.036	€ 164	▪	▪	▪	▪	▪	▪
KIt Novy Sense sensor voor automatische snelheidsregeling bij detectie van kookdampen en geur (in geval van recirculatie, altijd in combinatie met de uitblaasbox)	6930.060	€ 275	▪	▪	▪	▪	▪	▪
Afstandsbediening (wit)	840.029	€ 94	▪	▪	▪	▪	▪	▪

6830.020

800.991

6930.050

6930.050

990.036

6930.060

840.029

Technische tekeningen

Novy Pureline Pro 90 cm met kit Novy Sense sensor 6930.060 (optioneel)

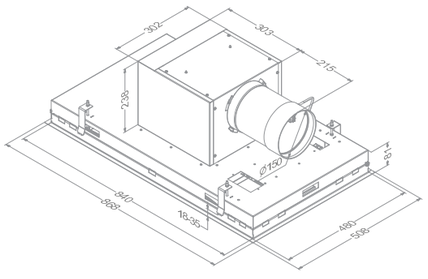

Novy Pureline Pro 120 cm met kit Novy Sense sensor 6930.060 (optioneel)

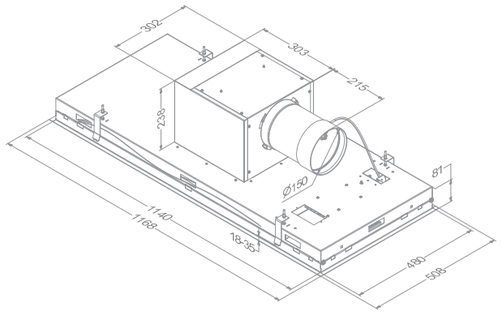

Accessoires

Recirculatie met uitblaasbox	Referentie	Prijs/st	6930	6931	6932	6940	6941	6942
Inbouw recirculatiebox met monoblock filter (500×295×270 mm)								
Wit (≈RAL 9003)	841.400	€ 404	▪	▪	▪	▪	▪	▪
Mineral Black (≈RAL 9005)	842.400	€ 404	▪	▪	▪	▪	▪	▪
Grijs (≈RAL 7030)	843.400	€ 404	▪	▪	▪	▪	▪	▪
Monoblock vervangfilter voor recirculatiebox 841.400, 842.400 en 843.400	830.055	€ 134	▪	▪	▪	▪	▪	▪
Inbouw recirculatiebox (140 mm hoog) met monoblock filter (820×292×140 mm)								
Wit (≈RAL 9003)	7931.400	€ 449	▪	▪	▪	▪	▪	▪
Mineral Black (≈RAL 9005)	7932.400	€ 449	▪	▪	▪	▪	▪	▪
Grijs (≈RAL 7030)	7933.400	€ 449	▪	▪	▪	▪	▪	▪
Monoblock vervangfilter voor recirculatiebox 7931.400, 7932.400 en 7933.400 (bestel 2 st)	7900.055	€ 124	▪	▪	▪	▪	▪	▪

Technische gegevens recirculatieboxen zie p. 228-229

Recirculatie zonder uitblaasbox (niet mogelijk in combinatie met kit Novy Sense sensor)								
Monoblock filter (ook vervanging)	6830.060	€ 144	▪	▪	▪	▪	▪	▪

841.400

830.055

7933.400

7900.055

Novy Pureline
met verlichting

- Maximale efficiëntie bij uiterst stille werking
- Ledverlichting warm wit (2.700 K), aanpasbaar naar neutraal wit (4.000 K)
- Vlak geïntegreerde, dimbare ledverlichting
- Flexibele installatie dankzij modellen:
  - Cubic motor; draaibaar in alle richtingen en met optionele kit demonteerbaar voor plaatsing op afstand binnen
  - zonder motor; voor toepassingen met buitenmotor
- Recirculatie in optie: monoblock filter met een levensduur tot 900 kookuren

Afstand
Maximale afstand tussen dampkap en kookplaat

InTouch
Standaard met functie voor bediening dampkap vanop kookplaat

Recirculatie
Recirculatie in optie

Breedte (cm)	Motor	Kleur	EEI	Debiet powerfunctie (m^3/u)	Geluidsniveau bij normale werking in dB(A) (re 1 pW) Minimum	Maximum	Ref.	Prijs/st
90	Geïntegreerde Cubic motor of op afstand binnen (2)	Inox	A+	634	34	55	6830	€ 1.889
	Geïntegreerde Cubic motor of op afstand binnen (2)	Wit	A+	634	34	55	6831	€ 1.889
	Zonder motor (1)	Inox		(1)	(1)	(1)	6835	€ 1.709
	Zonder motor (1)	Wit		(1)	(1)	(1)	6836	€ 1.709
120	Geïntegreerde Cubic motor of op afstand binnen (2)	Inox	A+	615	35	55	6840	€ 2.129
	Geïntegreerde Cubic motor of op afstand binnen (2)	Wit	A+	615	35	55	6841	€ 2.129
	Zonder motor (1)	Inox		(1)	(1)	(1)	6845	€ 1.954
	Zonder motor (1)	Wit		(1)	(1)	(1)	6846	€ 1.954

Geluidsniveau gemeten volgens de norm IEC 60704-2-13, debieten volgens IEC 61591.

(1) Dit model dient aangesloten te worden op een gevelmotor of platdakmotor (zie accessoires).
(2) Om de motor op afstand binnen te plaatsen, dient u het extra accessoire 800.991 te bestellen.

Technische specificaties

	Novy Pureline 90 cm 6830 inox / 6831 wit	**Novy Pureline 90 cm 6835 inox / 6836 wit Zonder motor**	**Novy Pureline 120 cm 6840 inox / 6841 wit**	**Novy Pureline 120 cm 6845 inox / 6846 wit Zonder motor**
Functies				
Bediening	Toetsen + afstandsbediening (wit)	Toetsen + afstandsbediening (wit)	Toetsen + afstandsbediening (wit)	Toetsen + afstandsbediening (wit)
Aantal snelheden	3 + powerfunctie	3 + powerfunctie	3 + powerfunctie	3 + powerfunctie
Powerstand met automatische terugschakeling (min.)	6	6	6	6
Met geluiddemper	▪		▪	
Recirculatie	Optioneel (monoblock)		Optioneel (monoblock)	
InTouch functie voor kookplaten	▪	▪	▪	▪
Auto-Stop, automatische uitschakeling na 3 uur	▪	▪	▪	▪
Naloopstand (min.)	10	10	10	10
Reinigingsindicatie voor vetfilter	▪	▪	▪	▪
Vervangingsindicatie voor recirculatiefilter	▪		▪	
Verlichting				
Soort verlichting (aantal/W)	Led (4×2) / dimbaar	Led (4×2) / dimbaar	Led (4×2) / dimbaar	Led (4×2) / dimbaar
Kleur verlichting (K)	2.700 of 4.000	2.700 of 4.000	2.700 of 4.000	2.700 of 4.000
Externe verlichting aansluiten en bedienen met afstandsbediening	Optioneel (kit 990.030)	Optioneel (kit 990.030)	Optioneel (kit 990.030)	Optioneel (kit 990.030)
Technische eigenschappen				
Kleur	6830 inox 6831 wit (≈RAL 9003)	6835 inox 6836 wit (≈RAL 9003)	6840 inox 6841 wit (≈RAL 9003)	6845 inox 6846 wit (≈RAL 9003)
Motor geïntegreerd	▪		▪	
Mogelijkheid om de motor op afstand te plaatsen binnenshuis	Optioneel (kit 800.991)		Optioneel (kit 800.991)	
Zonder motor (geschikt voor gevelmotor, dakmotor voor buitenshuis)		▪ (1)		▪ (1)
Gewicht dampkap / motorhuis (kg)	21,5 / 6	16,5 + motor	24,5 / 6	19,5 + motor
Netspanning (V) / Elektrische aansluitwaarde (W)	230 / 117	230 / 13 + motor	230 / 118	230 / 13 + motor
Afmetingen				
Afmetingen (B×D×H) (mm)	868×508×319	868×508×81	1168×508×319	1168×508×81
Hoogte plafondunit incl. montage klemmen (zonder motorbox) (mm)	133	133	133	133
Uitsparingsmaat (B×D) (mm)	845×485	845×485	1145×485	1145×485
Diameter uitblaasopening (mm)	150	150	150	150
Positie afvoer	Boven / rechts / links / voor / achter	Boven	Boven / rechts / links / voor / achter	Boven
Advies montagehoogte met inductie kookplaat (Hmin–Hmax) (mm)	600–1600	600–1600	600–1600	600–1600
Advies montagehoogte met elektrische of keramische kookplaat (Hmin–Hmax) (mm)	600–1600	600–1600	600–1600	600–1600
Montagehoogte met gas kookplaat (Hmin–Hmax) (mm)	650–1600	650–1600	650–1600	650–1600

(1) De dampkap dient aangesloten te worden op een gevelmotor of platdakmotor (zie accessoires). De luchthoeveelheid / geluidsniveau is afhankelijk van het type motor en de installatie.

Luchthoeveelheid en geluidsniveau

Ref.		**Maximaal vrijblazend ventilatordebiet (m^3/u)**	**Luchthoeveelheid (m^3/u) / Druk (Pa)**				**Geluidsniveau in dB(A)** geluidsdruk (re 20 µPa) / geluidsvermogen (re 1 pW)			
			Stand I	**Stand II**	**Stand III**	**Powerstand**	**Stand I**	**Stand II**	**Stand III**	**Powerstand**
6830, 6831	Geïntegreerde motor	815	234 / 66	416 / 238	549 / 381	634 / 379	22 / 34	35 / 48	42 / 55	46 / 59
6835, 6836	Zonder motor	(1)	(1)	(1)	(1)	(1)	(1)	(1)	(1)	(1)
6840, 6841	Geïntegreerde motor	815	246 / 84	407 / 251	535 / 382	615/ 384	24 / 35	35 / 47	42 / 55	46 / 58
6845, 6846	Zonder motor	(1)	(1)	(1)	(1)	(1)	(1)	(1)	(1)	(1)

Geluidsniveau gemeten volgens de norm IEC 60704-2-13, debieten volgens IEC 61591.

Technische tekeningen

Novy Pureline 90 cm

6830 / 831

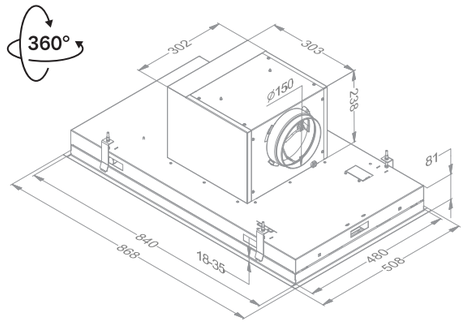

6835 / 6836

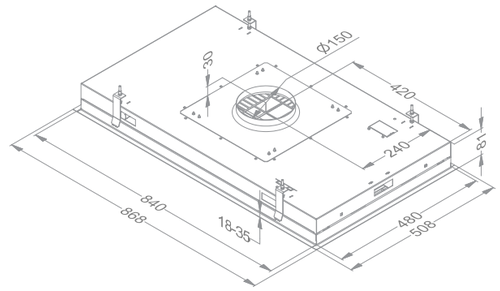

Novy Pureline 120 cm

6840 / 6841

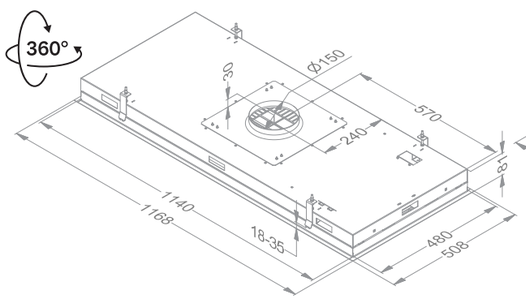

6845 / 6846

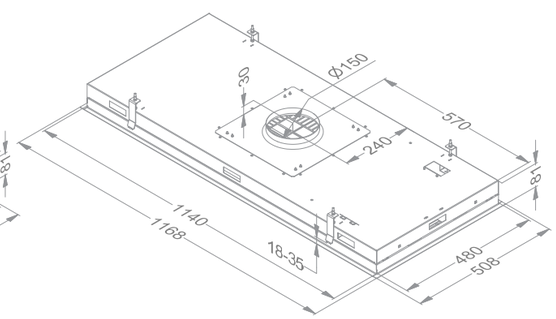

(1) De dampkap dient aangesloten te worden op een gevelmotor of platdakmotor (zie accessoires). De luchthoeveelheid / geluidsniveau is afhankelijk van het type motor en de installatie.

Accessoires

	Referentie	Prijs/st	6830	6831	6835	6836	6840	6841	6845	6846
Motor op afstand										
Binnenmotor	245.999	€ 509			▪	▪			▪	▪
Gevelmotor, minstens 5 m tussen dampkap en motor	445.999	€ 824			▪	▪			▪	▪
Dakmotor 48,8 cm hoog	745.999	€ 1.389			▪	▪			▪	▪
Dakmotor met geluiddemper 78,4 cm hoog	755.999	€ 1.599			▪	▪			▪	▪
Technische gegevens motoren zie p. 230-231										
Diversen										
Vetfilter (voor vervanging) (bestel 2 st)	6830.020	€ 59	▪	▪	▪	▪	▪	▪	▪	▪
Kit om motor op afstand binnenshuis te monteren	800.991	€ 104	▪	▪			▪	▪		
Adapter voor aansluiting plat kanaal (positie afvoer rechts, links, voor of achter)	6830.053	€ 124	▪	▪	▪	▪	▪	▪	▪	▪
Verlengkabel voor motor op afstand (5 m)	7000.092	€ 39			▪	▪			▪	▪
Verlengkabel voor motor op afstand (5 m)	7000.094	€ 39	▪	▪			▪	▪		
Kit aansluiting externe klep en/of verlichting	990.030	€ 134	▪	▪	▪	▪	▪	▪	▪	▪
Afstandsbediening (zwart)	840.049	€ 124	▪	▪	▪	▪	▪	▪	▪	▪

245.999

245.999

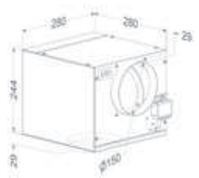

445.999

445.999

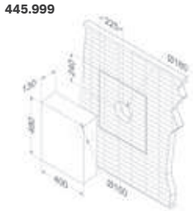

745.999

745.999

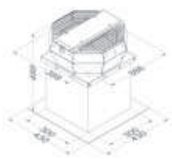

755.999

755.999

800.991

6830.053

6830.053

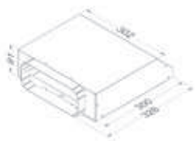

990.030

Accessoires

	Referentie	Prijs/st	6830	6831	6835	6836	6840	6841	6845	6846
Recirculatie met uitblaasbox										
Inbouw recirculatiebox met monoblock filter (500×295×270 mm)										
Wit (≈RAL 9003)	841.400	€ 404	▪	▪			▪	▪		
Mineral Black (≈RAL 9005)	842.400	€ 404	▪	▪			▪	▪		
Grijs (≈RAL 7030)	843.400	€ 404	▪	▪			▪	▪		
Monoblock vervangfilter voor recirculatiebox 841.400, 842.400 en 843.400	830.055	€ 134	▪	▪			▪	▪		
Inbouw recirculatiebox (140 mm hoog) met monoblock filter (820×292×140 mm)										
Wit (≈RAL 9003)	7931.400	€ 449	▪	▪			▪	▪		
Mineral Black (≈RAL 9005)	7932.400	€ 449	▪	▪			▪	▪		
Grijs (≈RAL 7030)	7933.400	€ 449	▪	▪			▪	▪		
Monoblock vervangfilter voor recirculatiebox 7931.400, 7932.400 en 7933.400 (bestel 2 st)	7900.055	€ 124	▪	▪			▪	▪		
Technische gegevens recirculatieboxen zie p. 228-229										
Recirculatie zonder uitblaasbox										
Monoblock filter (ook vervanging)	6830.060	€ 144	▪	▪			▪	▪		

841.400

842.400

843.400

830.055

7931.400

7932.400

7933.400

7900.055

Novy Pureline
zonder verlichting

- Maximale efficiëntie bij uiterst stille werking
- Flexibele installatie dankzij modellen:
  - Cubic motor; draaibaar in alle richtingen en met optionele kit demonteerbaar voor plaatsing op afstand binnen
  - zonder motor; voor toepassingen met buitenmotor
- Zonder verlichting, voor vrije invulling lichtplan
- Mogelijkheid om externe verlichting aan te sluiten en te bedienen met afstandsbediening
- Recirculatie in optie: monoblock filter met een levensduur tot 900 kookuren

Afstand
Maximale afstand tussen dampkap en kookplaat

InTouch
Standaard met functie voor bediening dampkap vanop kookplaat

Recirculatie
Recirculatie in optie

Breedte (cm)	Motor	Kleur	EEI	Debiet powerfunctie (m³/u)	Geluidsniveau bij normale werking in dB(A) (re 1 pW) Minimum	Maximum	Ref.	Prijs/st
90	Geïntegreerde Cubic motor / op afstand binnen (2)	Inox	A++	624	35	55	6833	€ 1.889
	Geïntegreerde Cubic motor / op afstand binnen (2)	Wit	A++	624	35	55	6834	€ 1.889
	Zonder motor (1)	Inox		(1)	(1)	(1)	6838	€ 1.709
	Zonder motor (1)	Wit		(1)	(1)	(1)	6839	€ 1.709
120	Geïntegreerde Cubic motor / op afstand binnen (2)	Inox	A++	611	36	55	6843	€ 2.129
	Geïntegreerde Cubic motor / op afstand binnen (2)	Wit	A++	611	36	55	6844	€ 2.129
	Zonder motor (1)	Inox		(1)	(1)	(1)	6848	€ 1.954
	Zonder motor (1)	Wit		(1)	(1)	(1)	6849	€ 1.954

Geluidsniveau gemeten volgens de norm IEC 60704-2-13, debieten volgens IEC 61591.

(1) Dit model dient aangesloten te worden op een gevelmotor of platdakmotor (zie accessoires).
(2) Om de motor op afstand binnen te plaatsen, dient u het extra accessoire 800.991 te bestellen.

Technische specificaties

	Novy Pureline 90 cm 6833 inox / 6834 wit	**Novy Pureline 90 cm 6838 inox / 6839 wit Zonder motor**	**Novy Pureline 120 cm 6843 inox / 6844 wit**	**Novy Pureline 120 cm 6848 inox / 6849 wit Zonder motor**
Functies				
Bediening	Toetsen + afstandsbediening (wit)	Toetsen + afstandsbediening (wit)	Toetsen + afstandsbediening (wit)	Toetsen + afstandsbediening (wit)
Aantal snelheden	3 + powerfunctie	3 + powerfunctie	3 + powerfunctie	3 + powerfunctie
Powerstand met automatische terugschakeling (min.)	6	6	6	6
Met geluiddemper	▪		▪	
Recirculatie	Optioneel (monoblock)		Optioneel (monoblock)	
InTouch functie voor kookplaten	▪	▪	▪	▪
Auto-Stop, automatische uitschakeling na 3 uur	▪	▪	▪	▪
Naloopstand (min.)	10	10	10	10
Reinigingsindicatie voor vetfilter	▪	▪	▪	▪
Vervangingsindicatie voor recirculatiefilter	▪		▪	
Verlichting				
Externe verlichting aansluiten en bedienen met afstandsbediening (W)	Max. 300 (of met relais>300)	Max. 300 (of met relais>300)	Max. 300 (of met relais>300)	Max. 300 (of met relais>300)
Technische eigenschappen				
Kleur	6833 inox 6834 wit (≈RAL 9003)	6838 inox 6839 wit (≈RAL 9003)	6843 inox 6844 wit (≈RAL 9003)	6848 inox 6849 wit (≈RAL 9003)
Motor geïntegreerd	▪		▪	
Mogelijkheid om de motor op afstand te plaatsen binnenshuis	Optioneel (kit 800.991)		Optioneel (kit 800.991)	
Zonder motor (geschikt voor gevelmotor, dakmotor voor buitenshuis)		▪ (1)		▪ (1)
Gewicht dampkap / motorhuis (kg)	21,5 / 6	16,5 + motor	24,5 / 6	19,5 + motor
Netspanning (V) / Elektrische aansluitwaarde (W)	230 / 105	230 / 0 + motor	230 / 105	230 / 0 + motor
Afmetingen				
Afmetingen (B×D×H) (mm)	868×508×319	868×508×81	1168×508×319	1168×508×81
Hoogte plafondunit incl. montage klemmen (zonder motorbox) (mm)	133	133	133	133
Uitsparingsmaat (B×D) (mm)	845×485	845×485	1145×485	1145×485
Diameter uitblaasopening (mm)	150	150	150	150
Positie afvoer	Boven / rechts / links / voor / achter	Boven	Boven / rechts / links / voor / achter	Boven
Advies montagehoogte met inductie kookplaat (Hmin–Hmax) (mm)	600–1600	600–1600	600–1600	600–1600
Advies montagehoogte met elektrische of keramische kookplaat (Hmin–Hmax) (mm)	600–1600	600–1600	600–1600	600–1600
Montagehoogte met gas kookplaat (Hmin–Hmax) (mm)	650–1600	650–1600	650–1600	650–1600

(1) De dampkap dient aangesloten te worden op een gevelmotor of platdakmotor. De luchthoeveelheid / geluidsniveau is afhankelijk van het type motor en de installatie.

Luchthoeveelheid en geluidsniveau

Ref.		**Maximaal vrijblazend ventilatordebiet (m^3/u)**	**Luchthoeveelheid (m^3/u) / Druk (Pa)**				**Geluidsniveau in dB(A)** geluidsdruk (re 20 µPa) / geluidsvermogen (re 1 pW)			
			Stand I	**Stand II**	**Stand III**	**Powerstand**	**Stand I**	**Stand II**	**Stand III**	**Powerstand**
6833, 6834	Geïntegreerde motor	815	256 / 86	417 / 235	549 / 382	624 / 382	24 / 35	35 / 47	42 / 55	46 / 58
6838, 6839	Zonder motor	(1)	(1)	(1)	(1)	(1)	(1)	(1)	(1)	(1)
6843, 6844	Geïntegreerde motor	815	227 / 69	398 / 240	530 / 381	611 / 382	26 / 36	35 / 46	42 / 55	46 / 57
6848, 6849	Zonder motor	(1)	(1)	(1)	(1)	(1)	(1)	(1)	(1)	(1)

Geluidsniveau gemeten volgens de norm IEC 60704-2-13, debieten volgens IEC 61591.

Technische tekeningen

Novy Pureline 90 cm

6833 / 6834

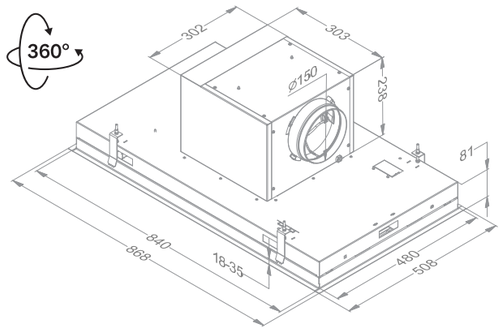

6838 / 6839

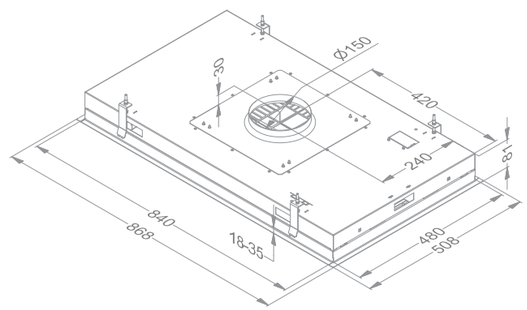

Novy Pureline 120 cm

6843 / 6844

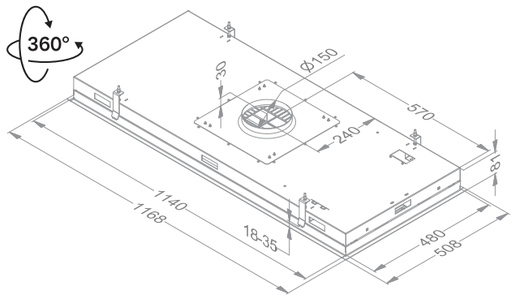

6848 / 6849

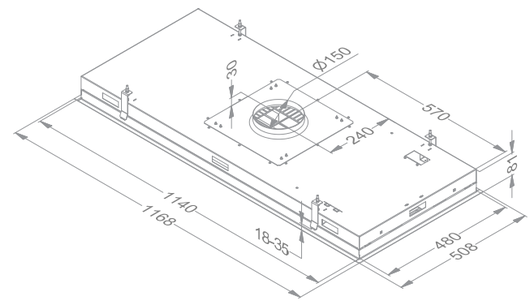

(1) De dampkap dient aangesloten te worden op een gevelmotor of platdakmotor. De luchthoeveelheid / geluidsniveau is afhankelijk van het type motor en de installatie.

Accessoires

	Referentie	Prijs/st	6833	6834	6838	6839	6843	6844	6848	6849
Motor op afstand										
Binnenmotor	245.999	€ 509			▪	▪			▪	▪
Gevelmotor, minstens 5 m tussen dampkap en motor	445.999	€ 824			▪	▪			▪	▪
Dakmotor 48,8 cm hoog	745.999	€ 1.389			▪	▪			▪	▪
Dakmotor met geluiddemper 78,4 cm hoog	755.999	€ 1.599			▪	▪			▪	▪
Technische gegevens motoren zie p. 230-231										
Diversen										
Vetfilter (voor vervanging) (bestel 2 st)	6830.020	€ 59	▪	▪	▪	▪	▪	▪	▪	▪
Kit om motor op afstand binnenshuis te monteren	800.991	€ 104	▪	▪			▪	▪		
Adapter voor aansluiting plat kanaal (positie afvoer rechts, links, voor of achter)	6830.053	€ 124	▪	▪	▪	▪	▪	▪	▪	▪
Verlengkabel voor motor op afstand (5m)	7000.092	€ 39			▪	▪			▪	▪
Verlengkabel voor motor op afstand (5m)	7000.094	€ 39	▪	▪			▪	▪		
Kit aansluiting externe klep en/of verlichting	990.030	€ 134	▪	▪	▪	▪	▪	▪	▪	▪
Afstandsbediening (zwart)	840.049	€ 124	▪	▪	▪	▪	▪	▪	▪	▪

245.999

245.999

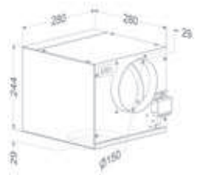

445.999

445.999

745.999

745.999

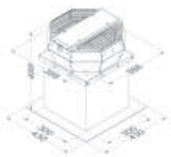

755.999

755.999

800.991

6830.053

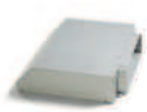

6830.053

990.030

Accessoires

	Referentie	Prijs/st	6833	6834	6838	6839	6843	6844	6848	6849
Recirculatie met uitblaasbox										
Inbouw recirculatiebox met monoblock filter (500×295×270 mm)										
Wit (≈RAL 9003)	841.400	€ 404	▪	▪			▪	▪		
Mineral Black (≈RAL 9005)	842.400	€ 404	▪	▪			▪	▪		
Grijs (≈RAL 7030)	843.400	€ 404	▪	▪			▪	▪		
Monoblock vervangfilter voor recirculatiebox 841.400, 842.400 en 843.400	830.055	€ 134	▪	▪			▪	▪		
Inbouw recirculatiebox (140 mm hoog) met monoblock filter (820×292×140 mm)										
Wit (≈RAL 9003)	7931.400	€ 449	▪	▪			▪	▪		
Mineral Black (≈RAL 9005)	7932.400	€ 449	▪	▪			▪	▪		
Grijs (≈RAL 7030)	7933.400	€ 449	▪	▪			▪	▪		
Monoblock vervangfilter voor recirculatiebox 7931.400, 7932.400 en 7933.400 (bestel 2 st)	7900.055	€ 124	▪	▪			▪	▪		
Technische gegevens recirculatieboxen zie p. 228-229										
Recirculatie zonder uitblaasbox										
Monoblock filter (ook vervanging)	6830.060	€ 144	▪	▪			▪	▪		

841.400

842.400

843.400

830.055

7931.400

7932.400

7933.400

7900.055

Novy Maxi Pureline

- Uiterst krachtige werking
- Ideaal boven extra groot kookoppervlak
- Industriële look
- Zonder verlichting, voor vrije invulling lichtplan
- Mogelijkheid om externe verlichting aan te sluiten en te bedienen met afstandsbediening
- Recirculatie in optie: monoblock filter met een levensduur tot 900 kookuren

Afstand
Maximale afstand tussen dampkap en kookplaat

InTouch
Standaard met functie voor bediening dampkap vanop kookplaat

Recirculatie
Recirculatie in optie

Geluidsniveau bij normale werking in dB(A) (re 1 pW)

Breedte (cm)	Motor	Kleur	Debiet powerfunctie (m^3/u)	Minimum	Maximum	Ref.	Prijs/st
150	Zonder motor (1)	Inox	(1)	(1)	(1)	855	€ 1.964
	Zonder motor (1)	Wit	(1)	(1)	(1)	856	€ 1.964

Geluidsniveau gemeten volgens de norm IEC 60704-2-13, debieten volgens IEC 61591.

(1) Dit model dient aangesloten te worden op 2 binnenmotoren, gevelmotoren of platdakmotoren (zie accessoires).

Technische specificaties

Novy Maxi Pureline
855 inox / 856 wit

Functies	
Bediening	Toetsen + afstandsbediening (wit)
Aantal snelheden	3 + powerfunctie
Powerstand met automatische terugschakeling (min.)	6
Recirculatie	Optioneel (in combinatie met 2 binnenmotoren 245.999)
InTouch functie voor kookplaten	▪
Auto-Stop, automatische uitschakeling na 3 uur	▪
Naloopstand (min.)	10
Reinigingsindicatie voor vetfilter	▪
Vervangingsindicatie voor recirculatiefilter	▪

Verlichting	
Externe verlichting aansluiten en bedienen met afstandsbediening (W)	Max. 300 (of met relais >300)

Technische eigenschappen	
Kleur	855 inox 856 wit (≈RAL 9003)
Zonder motor (geschikt voor binnenmotor, gevelmotor, dakmotor voor buitenshuis)	▪ (1)
Gewicht dampkap / motorhuis (kg)	35 + motoren
Netspanning (V) / Elektrische aansluitwaarde (W)	230 / 0 + motoren

Afmetingen (mm)	
Afmetingen (B×D×H) (mm)	1460×670×90
Hoogte plafondunit incl. montage klemmen (zonder motorbox) (mm)	133
Uitsparingsmaat (B×D) (mm)	1438×648
Diameter uitblaasopening (mm)	2×150
Positie afvoer	2×boven
Advies montagehoogte met inductie kookplaat (Hmin–Hmax) (mm)	600 –1600
Advies montagehoogte met elektrische of keramische kookplaat (Hmin–Hmax) (mm)	600–1600
Montagehoogte met gas kookplaat (Hmin–Hmax) (mm)	650–1600

Luchthoeveelheid en geluidsniveau

Ref.	Maximaal vrijblazend ventilatordebiet (m^3/u)	Luchthoeveelheid (m^3/u) / Druk (Pa)				Geluidsniveau in dB(A) geluidsdruk (re 20 µPa) / geluidsvermogen (re 1 pW)			
		Stand I	Stand II	Stand III	Powerstand	Stand I	Stand II	Stand III	Powerstand
855–856	(1)	(1)	(1)	(1)	(1)	(1)	(1)	(1)	(1)

(1) De dampkap dient aangesloten te worden op twee binnenmotoren type 245.999, twee gevelmotoren type 445.999 of twee platdakmotoren (zie accessoires).
De luchthoeveelheid / geluidsniveau is afhankelijk van het type motoren en van de installatie.

Technische tekeningen

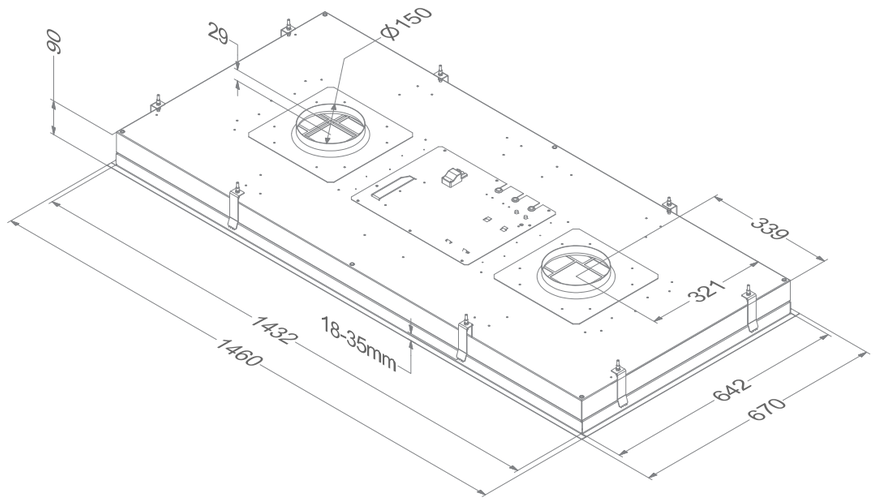

Accessoires

	Referentie	Prijs/st	855	856
Motor op afstand				
Binnenmotor (bestel 2 st)	245.999	€ 509	▪	▪
Gevelmotor, minstens 5 m tussen dampkap en motor (bestel 2 st)	445.999	€ 824	▪	▪
Dakmotor 48,8 cm hoog (bestel 2 st)	745.999	€ 1.389	▪	▪
Dakmotor met geluiddemper 78,4 cm hoog (bestel 2 st)	755.999	€ 1.599	▪	▪

Technische gegevens motoren zie p. 230-231

Diversen				
Vetfilter (voor vervanging) (bestel 2 st)	7400.020	€ 94	▪	▪
Adapter voor aansluiting plat kanaal (positie afvoer 1x links en 1x rechts) (bestel 2 st)	830.053	€ 124	▪	▪
Verlengkabel voor motor op afstand (5 m) (bestel 2 st)	7000.092	€ 39	▪	▪
Kit aansluiting externe klep en/of verlichting	990.030	€ 134	▪	▪
Afstandsbediening (zwart)	840.049	€ 124	▪	▪

245.999

245.999

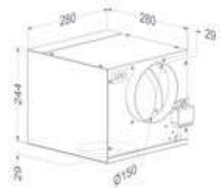

445.999

445.999

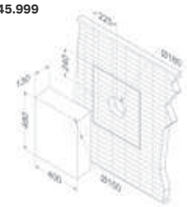

745.999

745.999

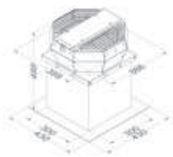

755.999

755.999

830.053

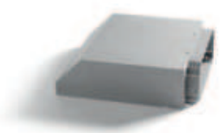

830.053

990.030

840.049

Accessoires

	Referentie	Prijs/st	855	856
Recirculatie met uitblaasbox				
Inbouw recirculatiebox met monoblock filter (500×295×270 mm)				
Wit (≈RAL 9003) (bestel 2 st)	841.400	€ 404	▪	▪
Mineral Black (≈RAL 9005) (bestel 2 st)	842.400	€ 404	▪	▪
Grijs (≈RAL 7030) (bestel 2 st)	843.400	€ 404	▪	▪
Monoblock vervangfilter voor recirculatiebox 841.400, 842.400 en 843.400	830.055	€ 134	▪	▪
Inbouw recirculatiebox (140 mm hoog) met monoblock filter (820×292×140 mm)				
Wit (≈RAL 9003) (bestel 2 st)	7931.400	€ 449	▪	▪
Mineral Black (≈RAL 9005) (bestel 2 st)	7932.400	€ 449	▪	▪
Grijs (≈RAL 7030) (bestel 2 st)	7933.400	€ 449	▪	▪
Monoblock vervangfilter voor recirculatiebox 7931.400, 7932.400 en 7933.400 (bestel 2 st)	7900.055	€ 124	▪	▪

Technische gegevens recirculatieboxen zie p. 228-229

Recirculatie zonder uitblaasbox				
Kit met monoblock filters	850.400	€ 299	▪	▪
Monoblock vervangfilter voor 850.400 (bestel 2 st)	7300.055	€ 134	▪	▪

841.400

842.400

843.400

830.055

7931.400

7932.400

7933.400

7900.055

Inbouw dampkappen
voor diepe kasten

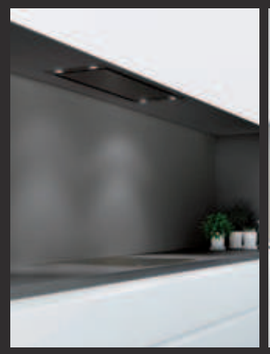

Breedte kast of luifel	Novy Mini Pureline	Novy Crystal	Novy Inox Essence
60 cm	▪	▪	▪
90 cm	▪	▪	▪
Kleur			
Wit	▪	▪	
Inox	▪		▪
Mineral Black	▪	▪	
Motor			
Geïntegreerd	▪	▪	▪
Op afstand binnen	Optioneel		
Afvoer			
Naar buiten	▪	▪	▪
Recirculatie	Optioneel	Optioneel	Optioneel
	p. 132	p. 138	p. 144

Novy Mini Pureline

- Vlakke integratie in decoratieve schouw of nis
- Flexibele installatie van de Cubic motor voor meer plaatsingsvrijheid, door gebruik van optionele kit
- Vlak geïntegreerde, dimbare ledverlichting
- Ledverlichting warm wit (2.700 K), aanpasbaar naar neutraal wit (4.000 K)
- Recirculatie in optie: monoblock filter met een levensduur tot 900 kookuren

Afstand
Maximale afstand tussen dampkap en kookplaat
75 cm: 810, 811, 816
85 cm: 820, 821, 826

InTouch
Standaard met functie voor bediening dampkap vanop kookplaat

Recirculatie
Recirculatie in optie

Breedte (cm)	Motor	Kleur	EEI	Debiet powerfunctie (m^3/u)	Geluidsniveau bij normale werking in dB(A) (re 1 pW) Minimum	Maximum	Ref.	Prijs/st
60	Geïntegreerde Cubic motor / op afstand binnen (2)	Inox	A	534	37	54	810	€ 1.229
	Geïntegreerde Cubic motor / op afstand binnen (2)	Wit	A	534	37	54	811	€ 1.229
	Geïntegreerde Cubic motor / op afstand binnen (2)	Mineral Black	A	534	37	54	816	€ 1.229
90	Geïntegreerde Cubic motor / op afstand binnen (2)	Inox	A+	601	37	52	820	€ 1.379
	Geïntegreerde Cubic motor / op afstand binnen (2)	Wit	A+	601	37	52	821	€ 1.379
	Geïntegreerde Cubic motor / op afstand binnen (2)	Mineral Black	A+	601	37	52	826	€ 1.379

Geluidsniveau gemeten volgens de norm IEC 60704-2-13, debieten volgens IEC 61591.

(2) Om de motor op afstand binnen te plaatsen, dient u het extra accessoire 800.996 te bestellen.

Technische specificaties

	Novy Mini Pureline 810 inox / 811 wit / 816 Mineral Black	**Novy Mini Pureline 820 inox / 821 wit / 826 Mineral Black**
Functies		
Bediening	Toetsen + afstandsbediening (wit)	Toetsen + afstandsbediening (wit)
Aantal snelheden	3 + powerfunctie	3 + powerfunctie
Powerstand met automatische terugschakeling (min.)	6	6
Met geluiddemper	▪	▪
Recirculatie	Optioneel (monoblock)	Optioneel (monoblock)
InTouch functie voor kookplaten	▪	▪
Auto-Stop, automatische uitschakeling na 3 uur	▪	▪
Naloopstand (min.)	10	10
Reinigingsindicatie voor vetfilter	▪	▪
Vervangingsindicatie voor recirculatiefilter	▪	▪
Verlichting		
Soort verlichting (aantal/W)	Led (4×2) / dimbaar	Led (4×2) / dimbaar
Kleur verlichting (K)	2.700 of 4.000	2.700 of 4.000
Externe verlichting aansluiten en bedienen met afstandsbediening	Optioneel (kit 990.030)	Optioneel (kit 990.030)
Technische eigenschappen		
Kleur	810 inox 811 wit (≈RAL 9003) 816 Mineral Black (≈RAL 9005)	820 inox 821 wit (≈RAL 9003) 826 Mineral Black (≈RAL 9005)
Motor geïntegreerd	▪	▪
Mogelijkheid om de motor op afstand te plaatsen binnenshuis	Optioneel (kit 800.996)	Optioneel (kit 800.996)
Gewicht dampkap / motorhuis (kg)	10 / 5	12 / 5
Netspanning (V) / Elektrische aansluitwaarde (W)	230 / 118	230 / 121
Afmetingen		
Afmetingen (B×D×H) (mm)	560×301×330	860×301×330
Uitsparingsmaat (B×D) (mm)	545×286	845×286
Diameter uitblaasopening (mm)	150	150
Positie afvoer	Boven / voor / links / rechts / achter	Boven / voor / links / rechts / achter
Advies montagehoogte met inductie kookplaat (Hmin–Hmax) (mm)	650–750	650–850
Advies montagehoogte met elektrische of keramische kookplaat (Hmin–Hmax) (mm)	600–750	600–850
Montagehoogte met gas kookplaat (Hmin–Hmax) (mm)	650–750	650–850

Luchthoeveelheid en geluidsniveau

Ref.		**Maximaal vrijblazend ventilatordebiet (m^3/u)**	**Luchthoeveelheid (m^3/u) / Druk (Pa)**				**Geluidsniveau in dB(A)** geluidsdruk (re 20 µPa) / geluidsvermogen (re 1 pW)			
			Stand I	**Stand II**	**Stand III**	**Powerstand**	**Stand I**	**Stand II**	**Stand III**	**Powerstand**
810, 811, 816	Geïntegreerde motor	815	205 / 79	333 / 219	399 / 322	534 / 370	26 / 37	37 / 49	42 / 54	49 / 61
820, 821, 826	Geïntegreerde motor	815	237 / 79	379 / 225	451 / 329	601 / 372	26 / 37	36 / 48	40 / 52	47 / 59

Geluidsniveau gemeten volgens de norm IEC 60704-2-13, debieten volgens IEC 61591.

Technische tekeningen

Novy Mini Pureline 60 cm

810 / 811 / 816

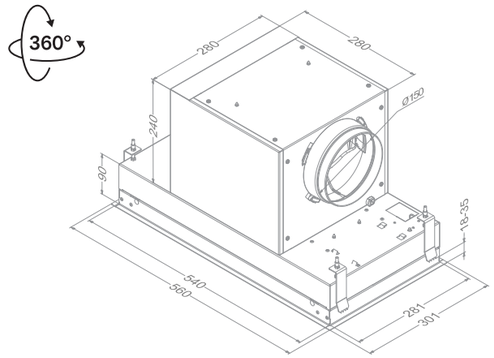

Novy Mini Pureline 90 cm

820 / 821 / 826

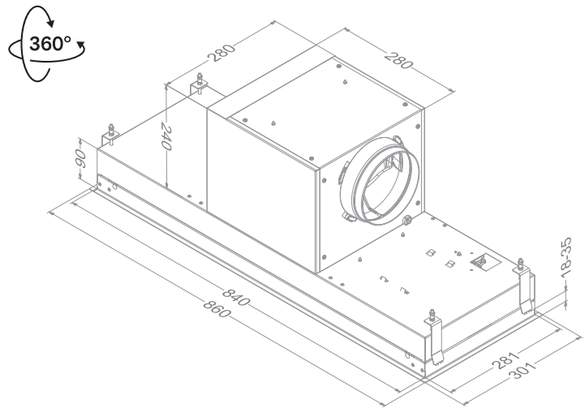

Accessoires

Diversen	Referentie	Prijs/st	810	811	816	820	821	826
Vetfilter (voor vervanging)	609.014	€ 59	▪	▪	▪			
Vetfilter (voor vervanging)	7400.020	€ 94				▪	▪	▪
Kit om motor op afstand binnenshuis te monteren	800.996	€ 104	▪	▪	▪	▪	▪	▪
Adapter voor aansluiting plat kanaal (positie afvoer: enkel naar voren en naar achteren)	830.053	€ 124				▪	▪	▪
Verlengkabel voor motor op afstand (5 m)	7000.094	€ 39	▪	▪	▪	▪	▪	▪
Kit aansluiting externe klep en/of verlichting	990.030	€ 134	▪	▪	▪	▪	▪	▪
Afstandsbediening (zwart)	840.049	€ 124	▪	▪	▪	▪	▪	▪

609.014

7400.020

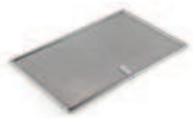

800.996

840.049

830.053

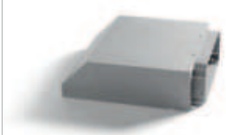

830.053

990.030

990.030

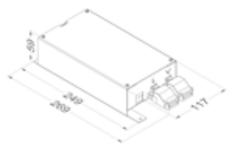

Accessoires

Recirculatie met uitblaasbox	Referentie	Prijs/st	810	811	816	820	821	826
Inbouw recirculatiebox met monoblock filter (500×295×270 mm)								
Wit (≈RAL 9003)	841.400	€ 404	▪	▪	▪	▪	▪	▪
Mineral Black (≈RAL 9005)	842.400	€ 404	▪	▪	▪	▪	▪	▪
Grijs (≈RAL 7030)	843.400	€ 404	▪	▪	▪	▪	▪	▪
Monoblock vervangfilter voor recirculatiebox 841.400, 842.400 en 843.400	830.055	€ 134	▪	▪	▪	▪	▪	▪
Inbouw recirculatiebox (140 mm hoog) met monoblock filter (820×292×140 mm)								
Wit (≈RAL 9003)	7931.400	€ 449	▪	▪	▪	▪	▪	▪
Mineral Black (≈RAL 9005)	7932.400	€ 449	▪	▪	▪	▪	▪	▪
Grijs (≈RAL 7030)	7933.400	€ 449	▪	▪	▪	▪	▪	▪
Monoblock vervangfilter voor recirculatiebox 7931.400, 7932.400 en 7933.400 (bestel 2 st)	7900.055	€ 124	▪	▪	▪	▪	▪	▪

Technische gegevens recirculatieboxen zie p. 228-229

Recirculatie zonder uitblaasbox								
Monoblock filter (ook vervanging)	811.400	€ 124	▪	▪	▪			
Kit voor monoblock filters	820.400	€ 144				▪	▪	▪
Monoblock vervangfilter voor recirculatie kit 820.400	7300.055	€ 134				▪	▪	▪

841.400

842.400

843.400

830.055

7931.400

7932.400

7933.400

7900.055

Novy Crystal

- Vlakke integratie in decoratieve schouw of nis
- Ledstrip (3.000 K), dimbaar
- Discreet afgewerkt in wit of zwart glas
- Recirculatie in optie: monoblock filter met een levensduur tot 900 kookuren

Afstand
Maximale afstand tussen dampkap en kookplaat

InTouch
Standaard met functie voor bediening dampkap vanop kookplaat

Recirculatie
Recirculatie in optie

In optie

Breedte (cm)	Motor	Kleur	EEI	Debiet powerfunctie (m³/u)	Geluidsniveau bij normale werking in dB(A) (re 1 pW) Minimum	Maximum	Ref.	Prijs/st
60	Geïntegreerde Cubic motor	Wit glas	B	600	39	52	26050	€ 714
	Geïntegreerde Cubic motor	Zwart glas	B	600	39	52	26052	€ 714
90	Geïntegreerde Cubic motor	Wit glas	B	592	40	51	26080	€ 944
	Geïntegreerde Cubic motor	Zwart glas	B	592	40	51	26082	€ 944

Geluidsniveau gemeten volgens de norm IEC 60704-2-13, debieten volgens IEC 61591.

Technische specificaties

	Novy Crystal 60 cm **26050 wit glas / 26052 zwart glas**	**Novy Crystal 90 cm** **26080 wit glas / 26082 zwart glas**
Functies		
Bediening	Toetsen	Toetsen
Aantal snelheden	3 + powerfunctie	3 + powerfunctie
Powerstand met automatische terugschakeling (min.)	6	6
Met geluiddemper	▪	▪
Recirculatie	Optioneel (monoblock)	Optioneel (monoblock)
InTouch functie voor kookplaten	▪	▪
Auto-Stop, automatische uitschakeling na 3 uur	▪	▪
Naloopstand (min.)	10	10
Reinigingsindicatie voor vetfilter	▪	▪
Vervangingsindicatie voor recirculatiefilter	▪	▪
Verlichting		
Soort verlichting (W)	Led (7) / dimbaar	Led (14) / dimbaar
Kleur verlichting (K)	3.000	3.000
Externe verlichting aansluiten en/of elektrische klep	Optioneel (kit 990.030)	Optioneel (kit 990.030)
Technische eigenschappen		
Kleur	26050 wit glas 26052 zwart glas	26080 wit glas 26082 zwart glas
Motor geïntegreerd	▪	▪
Gewicht dampkap (kg)	12,5	15
Netspanning (V) / Elektrische aansluitwaarde (W)	230 / 231	230 / 238
Afmetingen		
Afmetingen (B×D×H) (mm)	533×313×331	833×313×331
Uitsparingsmaat (B×D) (mm)	510×290	810×290
Diameter uitblaasopening (mm)	150	150
Positie afvoer	Boven	Boven
Advies montagehoogte met inductie kookplaat (Hmin–Hmax) (mm)	650–750	650–750
Advies montagehoogte met elektrische of keramische kookplaat (Hmin–Hmax) (mm)	600–750	600–750
Montagehoogte met gas kookplaat (Hmin–Hmax) (mm)	650–750	650–750

Luchthoeveelheid en geluidsniveau

Ref.		**Maximaal vrijblazend ventilatordebiet (m^3/u)**	**Luchthoeveelheid (m^3/u) / Druk (Pa)**				**Geluidsniveau in dB(A)** geluidsdruk (re 20 µPa) / geluidsvermogen (re 1 pW)			
			Stand I	**Stand II**	**Stand III**	**Powerstand**	**Stand I**	**Stand II**	**Stand III**	**Powerstand**
26050, 26052	Geïntegreerde motor	700	207 / 443	282 / 491	386 / 525	600 / 564	27 / 39	33 / 45	40 / 52	50 / 61
26080, 26082	Geïntegreerde motor	700	207 / 447	276 / 489	371 / 526	592 / 559	28 / 40	33 / 45	39 / 51	49 / 61

Geluidsniveau gemeten volgens de norm IEC 60704-2-13, debieten volgens IEC 61591.

Technische tekeningen

Novy Crystal 60 cm

26050 / 26052

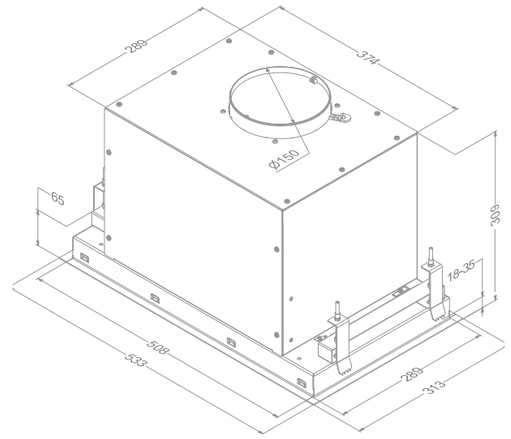

Novy Crystal 90 cm

26080 / 26082

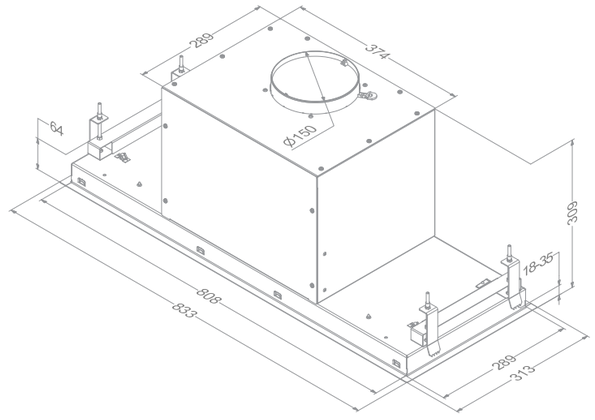

Accessoires

Diversen	Referentie	Prijs/st	26050	26052	26080	26082
Vetfilter (voor vervanging)	26050.020	€ 49	▪	▪	▪	▪
Kit aansluiting externe klep en/of verlichting	990.030	€ 134	▪	▪	▪	▪
Afstandsbediening (wit)	840.029	€ 94	▪	▪	▪	▪
Afstandsbediening (zwart)	840.049	€ 124	▪	▪	▪	▪

26050.020

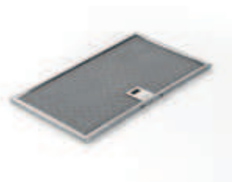

990.030

990.030

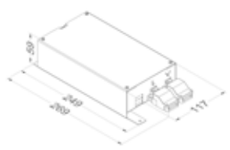

840.029

Accessoires

Recirculatie met uitblaasbox	Referentie	Prijs/st	26050	26052	26080	26082
Inbouw recirculatiebox met monoblock filter (500×295×270 mm)						
Wit (≈RAL 9003)	841.400	€ 404	▪	▪	▪	▪
Mineral Black (≈RAL 9005)	842.400	€ 404	▪	▪	▪	▪
Grijs (≈RAL 7030)	843.400	€ 404	▪	▪	▪	▪
Monoblock vervangfilter voor recirculatiebox 841.400, 842.400 en 843.400	830.055	€ 134	▪	▪	▪	▪
Inbouw recirculatiebox (140 mm hoog) met monoblock filter (820×292×140 mm)						
Wit (≈RAL 9003)	7931.400	€ 449	▪	▪	▪	▪
Mineral Black (≈RAL 9005)	7932.400	€ 449	▪	▪	▪	▪
Grijs (≈RAL 7030)	7933.400	€ 449	▪	▪	▪	▪
Monoblock vervangfilter voor recirculatiebox 7931.400, 7932.400 en 7933.400 (bestel 2 st)	7900.055	€ 124	▪	▪	▪	▪

Technische gegevens recirculatieboxen zie p. 228-229

Recirculatie zonder uitblaasbox						
Kit voor monoblock filters	26050.400	€ 144	▪	▪	▪	▪
Monoblock vervangfilter voor recirculatie kit 26050.400	26050.055	€ 134	▪	▪	▪	▪

841.400

842.400

843.400

7931.400

7932.400

7933.400

26050.400

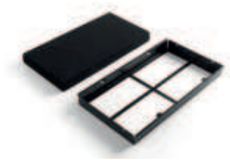

26050.055

Novy Inox Essence

- Inbouwgroep in inox voor decoratieve schouw of luifel
- Geschikt voor compacte keukenopstelling
- Gemak en eenvoud van bediening
- Strakke designfilter voor optimale afvoer van kookdampen
- Ledverlichting (2.700 K)

Afstand
Maximale afstand tussen dampkap en kookplaat

Recirculatie
Recirculatie in optie

					Geluidsniveau bij normale werking in dB(A) (re 1 pW)			
Breedte (cm)	**Motor**	**Kleur**	**EEI**	**Debiet stand 4 (m³/u)**	**Minimum**	**Maximum**	**Ref.**	**Prijs/st**
60	Geïntegreerd	Inox	B	517	37	58	828	€ 554
90	Geïntegreerd	Inox	B	521	34	58	829 (3)	€ 614

Geluidsniveau gemeten volgens de norm IEC 60704-2-13, debieten volgens IEC 61591.

(3) Dit model wordt uitsluitend toegepast boven een kookplaat met maximaal 4 kookzones.

Technische specificaties

	Novy Inox Essence 60 cm **828**	Novy Inox Essence 90 cm **829**
Functies		
Bediening	Toetsen	Toetsen
Aantal snelheden	4	4
Recirculatie	Optioneel (koolfiltercassette)	Optioneel (koolfiltercassette)
Reinigingsindicatie voor vetfilter	▪	▪
Vervangingsindicatie voor recirculatiefilter	▪	▪
Verlichting		
Soort verlichting (aantal/W)	Led (2×2)	Led (2×2)
Technische eigenschappen		
Kleur	Inox	Inox
Kleur verlichting (K)	2.700	2.700
Motor geïntegreerd	▪	▪
Gewicht dampkap / motorhuis (kg)	10	11,5
Netspanning (V) / Elektrische aansluitwaarde (W)	230 / 167	230 / 168
Afmetingen		
Afmetingen (B×D×H) (mm)	546×296×279	846×296×279
Uitsparingsmaat (B×D) (mm)	525×275	825×275
Diameter uitblaasopening (mm)	150	150
Positie afvoer	Boven	Boven
Advies montagehoogte met inductie kookplaat (Hmin–Hmax) (mm)	650–750	650–750
Advies montagehoogte met elektrische of keramische kookplaat (Hmin–Hmax) (mm)	600–750	600–750
Montagehoogte met gas kookplaat (Hmin–Hmax) (mm)	650–750	650–750

Luchthoeveelheid en geluidsniveau

Ref.		Maximaal vrijblazend ventilatordebiet (m^3/u)	Luchthoeveelheid (m^3/u) / Druk (Pa)				Geluidsniveau in dB(A) geluidsdruk (re 20 µPa) / geluidsvermogen (re 1 pW)			
			Stand I	Stand II	Stand III	Stand IV	Stand I	Stand II	Stand III	Stand IV
828	Geïntegreerde motor	581	202 / 274	299 / 392	398 / 458	517 / 492	26 / 37	33 / 44	42 / 53	47 / 58
829	Geïntegreerde motor	581	199 / 259	299 / 381	399 / 451	521 / 488	23 / 34	28 / 39	40 / 51	47 / 58

Geluidsniveau gemeten volgens de norm IEC 60704-2-13, debieten volgens IEC 61591.

Technische tekeningen

Novy Inox Essence 60 cm	Novy Inox Essence 90 cm
828	829

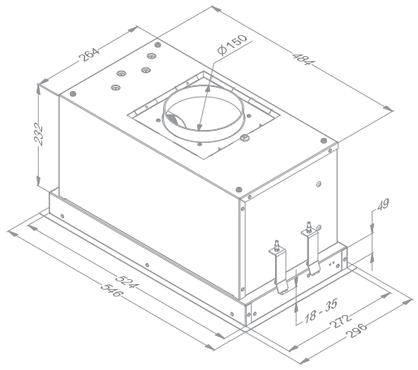

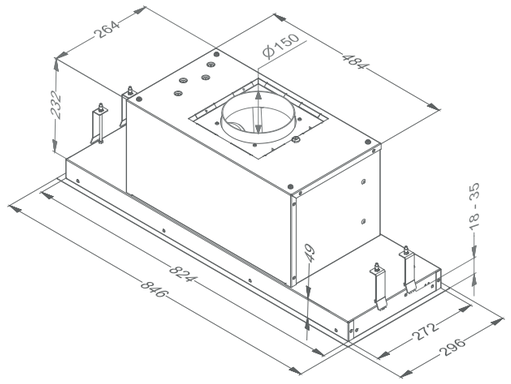

Accessoires

	Referentie	Prijs/st	828	829
Diversen				
Kit met verlichting (4.000 K)	906.303	€ 59	▪	▪
Vetfilter (voor vervanging)	828.020	€ 94	▪	
Vetfilter (voor vervanging) (bestel 2 st)	829.020	€ 94		▪
Recirculatie zonder uitblaasbox				
Koolstofcassettes (ook vervanging)	6200.055	€ 59	▪	▪

906.303

828.020

829.020

6200.055

Onderbouw dampkappen

voor ondiepe kasten

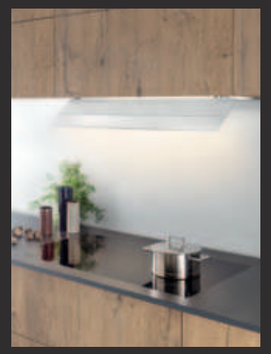

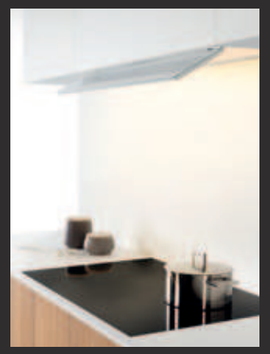

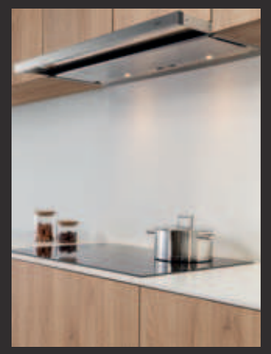

Breedte kast of luifel	Novy Fusion Pro	Novy Fusion	Novy Telescopisch	Novy Telescopisch Essence	Novy Klassieke onderbouw
60 cm	▪	▪	▪	▪	▪
90 cm	▪	▪	▪	▪	▪
100 cm					▪
120 cm	▪				
Kleur					
Wit	▪	▪			
Inox			▪	▪	▪
Antraciet	▪				
Motor					
Geïntegreerd	▪	▪	▪	▪	▪
Afvoer					
Naar buiten	▪	▪	▪	▪	▪
Recirculatie	Optioneel	Optioneel	Optioneel	Optioneel	
	p. 152	p. 158	p. 162	p. 168	p. 172

Naadloze integratie in ondiepe bovenkast

Ontdek alle troeven

Novy Fusion Pro komt tegemoet aan de vraag naar design dampkappen in ondiepe bovenkasten. Met dit doorgedreven concept wordt Novy Fusion Pro, net zoals Novy Fusion, op een onzichtbare manier geïntegreerd in een ondiepe bovenkast.

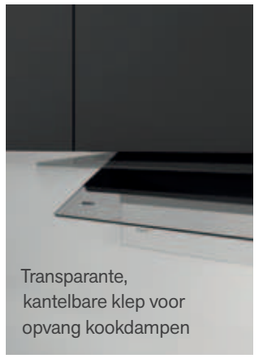

Transparante, kantelbare klep voor opvang kookdampen

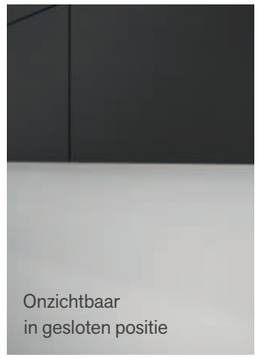

Onzichtbaar in gesloten positie

Speciaal ontworpen uitblaasrooster voor bovenkasten in geval van recirculatie

Naadloze afwerking ter bescherming van de bovenkast

Handige opbergruimte

Verlengschouw verkrijgbaar in wit en antraciet

NOVY
PREMIUM INNOVATION PRODUCT

Novy Fusion Pro

- Volledig onzichtbaar te integreren in een bovenkast met minimale en maximale diepte tussen 300-360 mm
- Kantelbare klep in transparant antraciet glas voor maximale opvang kookdampen
- Volledig onzichtbaar in gesloten positie
- Ledstrip (3.000 K), dimbaar
- Handige opbergruimte
- Recirculatie in optie: monoblock filter met een levensduur tot 900 kookuren

Afstand
Maximale afstand tussen dampkap en kookplaat

InTouch
Standaard met functie voor bediening dampkap vanop kookplaat

Recirculatie
Recirculatie in optie

In optie

Geluidsniveau bij normale werking in dB(A) (re 1 pW)

Breedte (cm)	Motor	Kleur	EEI	Debiet powerfunctie (m³/u)	Minimum	Maximum	Ref.	Prijs/st
60	Geïntegreerd	Antraciet / antraciet glas	A+	682	48	59	8710	€ 1.214
	Geïntegreerd	Wit / transparant glas	A+	682	48	59	8711	€ 1.214
90	Geïntegreerd	Antraciet / antraciet glas	A	674	48	59	8740	€ 1.399
	Geïntegreerd	Wit / transparant glas	A	674	48	59	8741	€ 1.399
120	Geïntegreerd	Antraciet / antraciet glas	A	701	48	59	8770	€ 1.579
	Geïntegreerd	Wit / transparant glas	A	701	48	59	8771	€ 1.579

Geluidsniveau gemeten volgens de norm IEC 60704-2-13, debieten volgens IEC 61591.

Montage alleen mogelijk tussen twee bovenkasten.

Video
Novy Fusion Pro

Technische specificaties

	Novy Fusion Pro 60 cm 8710 antraciet + glas 8711 wit + glas	**Novy Fusion Pro 90 cm 8740 antraciet + glas 8741 wit + glas**	**Novy Fusion Pro 120 cm 8770 antraciet + glas 8771 wit + glas**
Functies			
Bediening	Touch control	Touch control	Touch control
Aantal snelheden	3 + powerfunctie	3 + powerfunctie	3 + powerfunctie
Powerstand met automatische terugschakeling (min.)	6	6	6
Met geluiddemper	▪	▪	▪
Recirculatie	Optioneel (monoblock)	Optioneel (monoblock)	Optioneel (monoblock)
InTouch functie voor kookplaten	▪	▪	▪
Auto-Stop, automatische uitschakeling na 3 uur	▪	▪	▪
Naloopstand (min.)	10	10	10
Reinigingsindicatie voor vetfilter	▪	▪	▪
Vervangingsindicatie voor recirculatiefilter	▪	▪	▪
Verlichting			
Soort verlichting (W)	Ledstrip (14), dimbaar	Ledstrip (23), dimbaar	Ledstrip (23), dimbaar
Kleur verlichting (K)	3.000	3.000	3.000
Technische eigenschappen			
Kleur	8710 Antraciet (≈RAL 7016) 8711 Wit (≈RAL 9003)	8740 Antraciet (≈RAL 7016) 8741 Wit (≈RAL 9003)	8770 Antraciet (≈RAL 7016) 8771 Wit (≈RAL 9003)
Schuine voorzijde voor greeploze keukens	▪	▪	▪
Motor geïntegreerd	▪	▪	▪
Gewicht dampkap / motorhuis (kg)	11	14	17
Netspanning (V) / Elektrische aansluitwaarde (W)	230 / 115	230 / 124	230 / 124
Afmetingen			
Afmetingen (B×D×H) (mm)	600×300/360×340	900×300/360×340	1200×300/360×340
Breedte kast (mm)	600	900	1200
Minimale / Maximale diepte corpus kast (mm)	300–360	300–360	300–360
Dikte zijpaneel kast (mm)	16–19	16–19	16–19
Diameter uitblaasopening (mm)	150	150	150
Positie afvoer	Boven	Boven	Boven
Advies montagehoogte met inductie kookplaat (Hmin–Hmax) (mm)	500–750	500–750	500–750
Advies montagehoogte met elektrische of keramische kookplaat (Hmin–Hmax) (mm)	500–750	500–750	500–750
Montagehoogte met gas kookplaat (Hmin–Hmax) (mm)	650–750	650–750	650–750

Luchthoeveelheid en geluidsniveau

Ref.		**Maximaal vrijblazend ventilatordebiet (m^3/u)**	**Luchthoeveelheid (m^3/u) / Druk (Pa)**				**Geluidsniveau in dB(A)** geluidsdruk (re 20 µPa) / geluidsvermogen (re 1 pW)			
			Stand I	**Stand II**	**Stand III**	**Powerstand**	**Stand I**	**Stand II**	**Stand III**	**Powerstand**
8710, 8711	Geïntegreerde motor	815	395 / 174	535 / 353	608 / 389	682 / 390	36 / 48	44 / 56	47 / 59	50 / 62
8740, 8741	Geïntegreerde motor	815	391 / 178	535 / 356	606 / 383	674 / 383	36 / 48	44 / 56	47 / 59	50 / 62
8770, 8771	Geïntegreerde motor	815	405 / 173	553 / 351	626 / 386	701 / 381	36 / 48	44 / 56	47 / 59	50 / 62

Geluidsniveau gemeten volgens de norm IEC 60704-2-13, debieten volgens IEC 61591.

Technische tekeningen

Novy Fusion Pro 60 cm

8710 / 8711

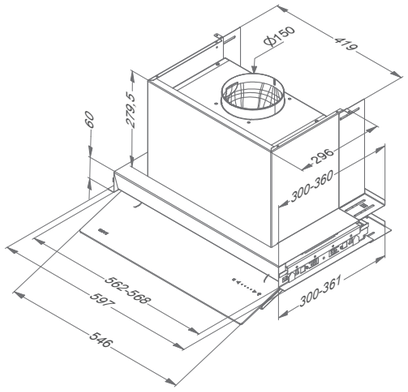

Novy Fusion Pro 90 cm

8740 / 8741

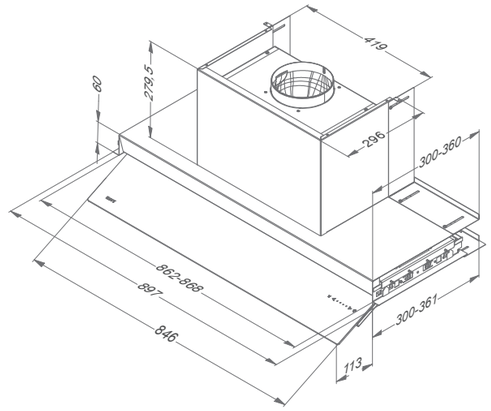

Novy Fusion Pro 120 cm

8770 / 8771

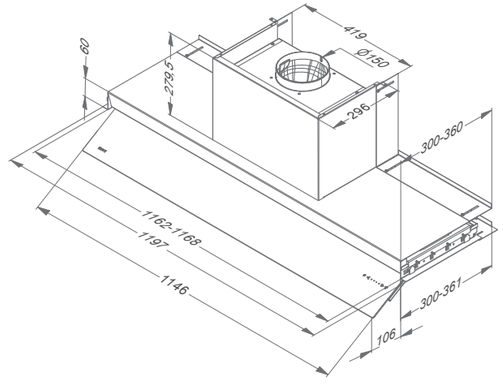

Video
Novy Fusion Pro Installatie

Accessoires

	Referentie	Prijs/st	8710	8711	8740	8741	8770	8771
Diversen								
Vetfilter (voor vervanging) (bestel 1 st)	605.014	€ 59	▪	▪				
Vetfilter (voor vervanging) (bestel 2 st)	605.014	€ 59					▪	▪
Vetfilter (voor vervanging) (bestel 2 st)	609.014	€ 59			▪	▪		
Verlengschouw antraciet (voor montage op tussenplank)	8840.8160	€ 144	▪		▪		▪	
Verlengschouw wit (voor montage op tussenplank)	8840.8170	€ 144		▪		▪		▪
Afstandsbediening (wit)	840.029	€ 94	▪	▪	▪	▪	▪	▪
Afstandsbediening (zwart)	840.049	€ 124	▪	▪	▪	▪	▪	▪
Recirculatie zonder uitblaasbox								
Monoblock filters (ook vervanging)	8740.400	€ 144	▪	▪	▪	▪	▪	▪
Uitblaasrooster voor bovenkast*	906.450	€ 54	▪	▪	▪	▪	▪	▪

* Speciaal ontworpen uitblaasrooster voor bovenkasten om de gefilterde lucht optimaal terug in de keuken te brengen. Minimale benodigde ruimte tussen de bovenkast en het plafond: 20 cm

605.014

609.014

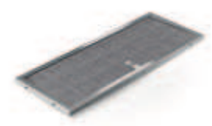

8840.8160
8840.8170

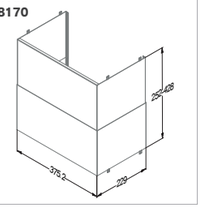

8840.8160

8840.8170

840.029

840.049

8740.400

906.450

8840.8160
8840.8170

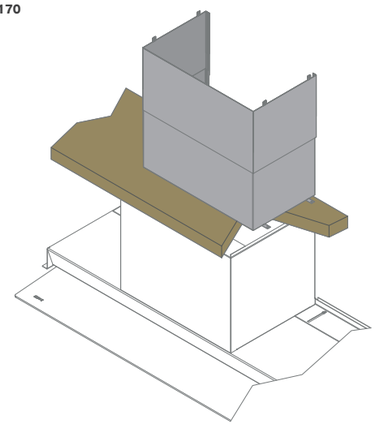

Novy Fusion

- Volledig onzichtbaar te integreren in een ondiepe bovenkast met een inbouwdiepte van slechts 32 cm
- Volledig onzichtbaar in gesloten positie
- Kantelbare klep in wit glas voor maximale opvang kookdampen
- Subtiele touch bediening
- Ledstrip (3.000 K), dimbaar
- Recirculatie in optie: monoblock filter met een levensduur tot 900 kookuren

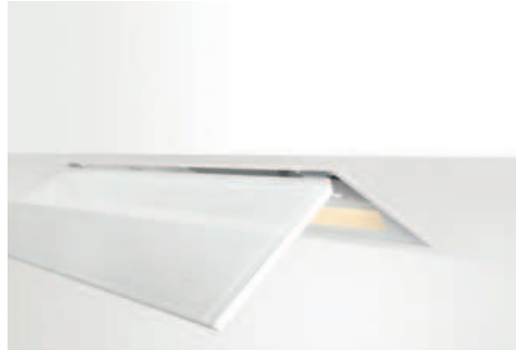

Afstand
Maximale afstand tussen dampkap en kookplaat

InTouch
Standaard met functie voor bediening dampkap vanop kookplaat

Recirculatie
Recirculatie in optie

In optie

Breedte (cm)	Motor	Kleur	EEI	Debiet powerfunctie (m³/u)	Geluidsniveau bij normale werking in dB(A) (re 1 pW) Minimum	Maximum	Ref.	Prijs/st
60	Geïntegreerd	Wit / wit glas	A	619	39	58	680	€ 1.019
90	Geïntegreerd	Wit / wit glas	A	635	40	58	686	€ 1.204

Geluidsniveau gemeten volgens de norm IEC 60704-2-13, debieten volgens IEC 61591.

Technische specificaties

	Novy Fusion 60 cm 680 wit glas	Novy Fusion 90 cm 686 wit glas
Functies		
Bediening	Touch control	Touch control
Aantal snelheden	3 + powerfunctie	3 + powerfunctie
Powerstand met automatische terugschakeling (min.)	6	6
Met geluiddemper	▪	▪
Recirculatie	Optioneel (monoblock)	Optioneel (monoblock)
InTouch functie voor kookplaten	▪	▪
Auto-Stop, automatische uitschakeling na 3 uur	▪	▪
Naloopstand (min.)	10	10
Reinigingsindicatie voor vetfilter	▪	▪
Vervangingsindicatie voor recirculatiefilter	▪	▪
Verlichting		
Soort verlichting (W)	Ledstrip (9), dimbaar	Ledstrip (16), dimbaar
Kleur verlichting (K)	3.000	3.000
Technische eigenschappen		
Kleur	Wit	Wit
Motor geïntegreerd	▪	▪
Gewicht dampkap / motorhuis (kg)	12,5	15,2
Netspanning (V) / Elektrische aansluitwaarde (W)	230 / 117	230 /126
Afmetingen (mm)		
Afmetingen (B×D×H) (mm)	520×280×320	820×280×320
Uitsparingsmaat (B×D) (mm)	505×265	805×265
Diameter uitblaasopening (mm)	150	150
Positie afvoer	Boven / achter	Boven / achter
Advies montagehoogte met inductie kookplaat (Hmin–Hmax) (mm)	500–750	500–750
Advies montagehoogte met elektrische of keramische kookplaat (Hmin–Hmax) (mm)	500–750	500–750
Montagehoogte met gas kookplaat (Hmin–Hmax) (mm)	650–750	650–750

Luchthoeveelheid en geluidsniveau

Ref.		Maximaal vrijblazend ventilatordebiet (m^3/u)	Luchthoeveelheid (m^3/u) / Druk (Pa)				Geluidsniveau in dB(A) geluidsdruk (re 20 µPa) / geluidsvermogen (re 1 pW)			
			Stand I	Stand II	Stand III	Powerstand	Stand I	Stand II	Stand III	Powerstand
680	Geïntegreerde motor	815	245 / 83	408 / 246	537 / 397	619 / 391	27 / 39	38 / 51	46 / 58	49 / 61
686	Geïntegreerde motor	815	254 / 83	422 / 254	554 / 392	635 / 390	27 / 40	39 / 51	45 / 58	49 /61

Geluidsniveau gemeten volgens de norm IEC 60704-2-13, debieten volgens IEC 61591.

Technische tekeningen

Novy Fusion 60 cm

680

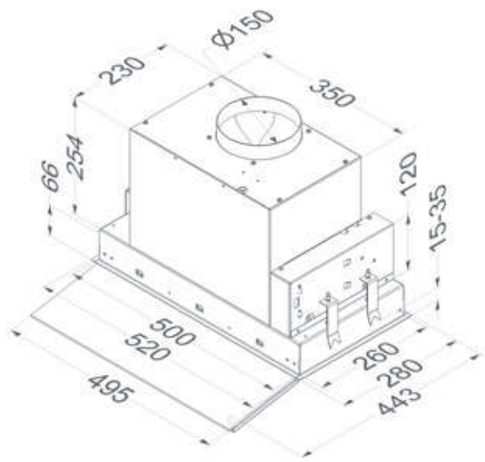

Novy Fusion 90 cm

686

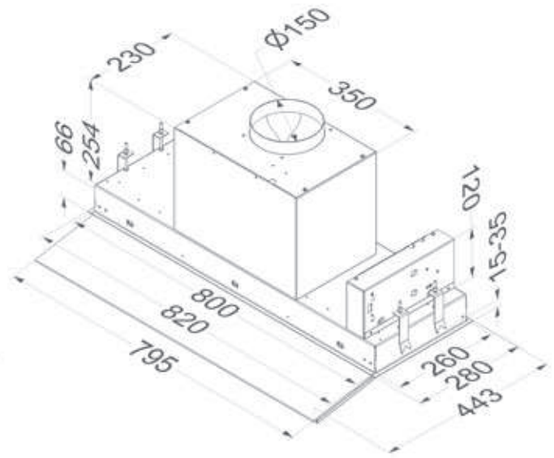

Accessoires

	Referentie	Prijs/st	680	686
Diversen				
Vetfilter (voor vervanging)	680.020	€ 94	▪	
Vetfilter (voor vervanging) (bestel 2 st)	680.020	€ 94		▪
Afstandsbediening (wit)	840.029	€ 94	▪	▪
Afstandsbediening (zwart)	840.049	€ 124	▪	▪
Recirculatie zonder uitblaasbox				
Monoblock filter (ook vervanging)	680.400	€ 134	▪	▪
Uitblaasrooster voor bovenkast*	906.450	€ 54	▪	▪

* Speciaal ontworpen uitblaasrooster voor bovenkasten om de gefilterde lucht optimaal terug in de keuken te brengen. Minimale benodigde ruimte tussen de bovenkast en het plafond: 20 cm

680.020

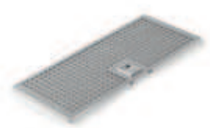

840.029

680.400

906.450

Novy Telescopisch

- Integreerbaar in 1 lijn met de bovenkast
- Telescopische schuif voor maximale opvang kookdampen
- Decorlijst aanpasbaar aan het design van uw kasten
- Voldoende ruimte voor kruidenrekje
- Ledverlichting (2.700 K)
- Elektronische bediening (663, 693) met extra functies
- Recirculatie in optie: monoblock filter met een levensduur tot 900 kookuren

Afstand
Maximale afstand tussen dampkap en kookplaat

InTouch
Functie voor bediening dampkap vanop kookplaat voor 663, 693 (in optie)

Recirculatie
Recirculatie in optie

In optie
663
693

Breedte (cm)	Motor	Kleur	Bediening	EEI	Debiet maximale luchthoeveelheid (m^3/u)	Geluidsniveau bij normale werking in dB(A) (re 1 pW) Minimum	Maximum	Ref.	Prijs/st
60	Geïntegreerd	Inox	Draaiknop	C	346	49	60	661	€ 689
	Geïntegreerd	Inox	Draaiknop	D	594	55	63	662	€ 889
	Geïntegreerd	Inox	Toetsen	C	614	47	58	663	€ 1.084
90	Geïntegreerd	Inox	Draaiknop	C	348	48	60	691 (3)	€ 859
	Geïntegreerd	Inox	Draaiknop	C	587	50	61	692	€ 1.104
	Geïntegreerd	Inox	Toetsen	C	605	43	55	693	€ 1.304

Geluidsniveau gemeten volgens de norm IEC 60704-2-13, debieten volgens IEC 61591.

(3) Dit model wordt uitsluitend toegepast boven een kookplaat met maximaal 4 kookzones.

Technische specificaties

	Novy Telescopisch 60 cm 661 inox	Novy Telescopisch 60 cm 662 inox	Novy Telescopisch 60 cm 663 inox	Novy Telescopisch 90 cm 691 inox	Novy Telescopisch 90 cm 692 inox	Novy Telescopisch 90 cm 693 inox
Functies						
Bediening	Draaiknop	Draaiknop	Toetsen	Draaiknop	Draaiknop	Toetsen
Aantal snelheden	3	3	3 + powerfunctie	3	3	3 + powerfunctie
Powerstand met automatische terugschakeling (min.)			6			6
Met geluiddemper	▪	▪	▪	▪	▪	▪
Recirculatie	Optioneel (monoblock)	Optioneel (monoblock)	Optioneel (monoblock)	Optioneel (monoblock)	Optioneel (monoblock)	Optioneel (monoblock)
InTouch functie voor kookplaten			Optioneel			Optioneel
Auto-Stop, automatische uitschakeling na 3 uur			▪			▪
Naloopstand (min.)			10			10
Reinigingsindicatie voor vetfilter			▪			▪
Vervangingsindicatie voor recirculatiefilter			▪			▪
Verlichting						
Soort verlichting (aantal/W)	Led (2×2)	Led (2×2)	Led (2×2)	Led (2×2)	Led (2×2)	Led (2×2)
Kleur verlichting (K)	2.700	2.700	2.700	2.700	2.700	2.700
Technische eigenschappen						
Kleur decorlijst	Inox (vervangbaar)	Inox (vervangbaar)	Inox (vervangbaar)	Inox (vervangbaar)	Inox (vervangbaar)	Inox (vervangbaar)
Motor geïntegreerd	▪	▪	▪	▪	▪	▪
Gewicht dampkap / motorhuis (kg)	12	13	13	16	18	18
Netspanning (V) / Elektrische aansluitwaarde (W)	230 / 103	230 / 182	230 / 181	230 / 101	230 / 194	230 / 200
Afmetingen						
Afmetingen (B×D×H) (mm)	598×290×348	598×290×405	598×290×405	898×290×348	898×290×348	898×290×348
Minimale afmeting kast (B×D×H) (mm)	600×280×450	600×280×450	600×280×450	900×280×450	900×280×450	900×280×450
Uitsparingsmaat (mm)	560-570×180	560-570×180	560-570×180	860-870×180	860-870×180	860-870×180
Diameter uitblaasopening (mm)	125	150	150	125	150	150
Positie afvoer	Boven	Boven	Boven	Boven	Boven	Boven
Advies montagehoogte met inductie kookplaat (Hmin–Hmax) (mm)	650–750	650–750	650–750	650–750	650–750	650–750
Advies montagehoogte met elektrische of keramische kookplaat (Hmin–Hmax) (mm)	600–750	600–750	600–750	600–750	600–750	600–750
Montagehoogte met gas kookplaat (Hmin–Hmax) (mm)	650–750	650–750	650–750	650–750	650–750	650–750

Luchthoeveelheid en geluidsniveau

Ref.		Maximaal vrijblazend ventilatordebiet (m^3/u)	Luchthoeveelheid (m3/u) / Druk (Pa)				Geluidsniveau in dB(A) geluidsdruk (re 20 µPa) / geluidsvermogen (re 1 pW)			
			Stand I	Stand II	Stand III	Stand IV / Powerstand	Stand I	Stand II	Stand III	Stand IV / Powerstand
661	Geïntegreerde motor	470	212 / 252	255 / 290	346 / 344		38 / 49	43 / 54	48 / 60	
662	Geïntegreerde motor	940	387 / 267	464 / 326	594 / 408		43 / 55	47 / 58	51 / 63	
663	Geïntegreerde motor	940	285 / 187	397 / 287	473 / 336	614 / 411	36 / 47	43 / 55	47 / 58	51 / 63
691	Geïntegreerde motor	470	215 / 273	257 / 318	348 / 379		36 / 48	41 / 52	48 / 60	
692	Geïntegreerde motor	940	353 / 313	423 / 347	587 / 397		39 / 50	43 / 55	50 / 61	
693	Geïntegreerde motor	940	259 / 153	356 / 225	436 / 262	605 / 318	32 / 43	39 / 50	43 / 55	50 / 61

Geluidsniveau gemeten volgens de norm IEC 60704-2-13, debieten volgens IEC 61591.

Technische tekeningen

Novy Telescopisch 60 cm

661

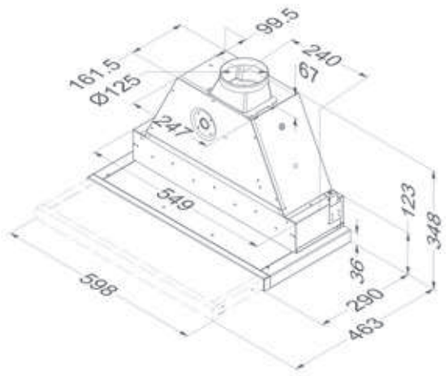

662 / 663

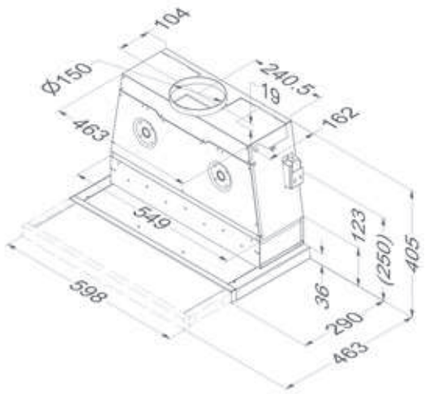

Novy Telescopisch 90 cm

691

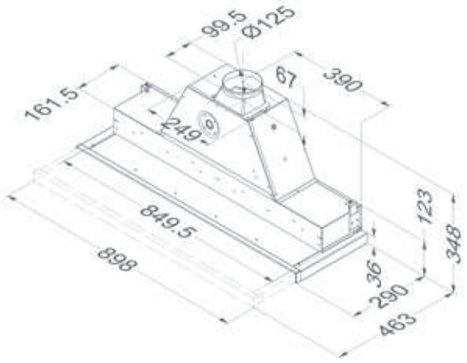

692 / 693

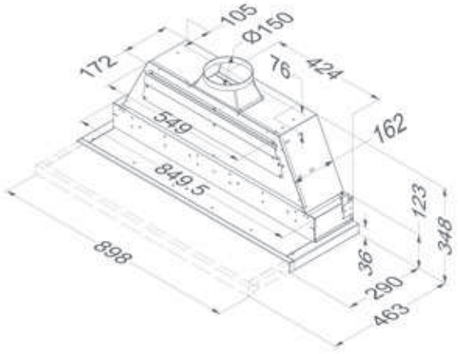

Accessoires

	Referentie	Prijs/st	661	662	663	691	692	693
Diversen								
Kit met ledverlichting (4.000 K)	906.303	€ 59	▪	▪	▪	▪	▪	▪
Vetfilter (voor vervanging)	605.014	€ 59	▪	▪	▪			
Vetfilter (voor vervanging) (bestel 2 st)	609.014	€ 59				▪	▪	▪
Kit voor InTouch inclusief een interface (te monteren voor de installatie van de dampkap als vervanging voor de originele interface) en een afstandsbediening.	990.021	€ 124			▪			▪
Kit aansluiting externe klep en/of verlichting	990.030	€ 134			▪			▪
Recirculatie zonder uitblaasbox								
Kit voor monoblock filters	662.400	€ 144	▪	▪	▪			
Monoblock vervangfilter voor kit 662.400	662.060	€ 124	▪	▪	▪			
Kit voor monoblock filters	692.400	€ 189				▪	▪	▪
Monoblock vervangfilter voor kit 692.400	692.060	€ 144				▪	▪	▪
Uitblaasrooster voor bovenkast*	906.450	€ 54		▪	▪		▪	▪

* Speciaal ontworpen uitblaasrooster voor bovenkasten om de gefilterde lucht optimaal terug in de keuken te brengen. Minimale benodigde ruimte tussen de bovenkast en het plafond: 20 cm.

906.303

605.014

609.014

990.021

990.030

662.400

662.060

692.400

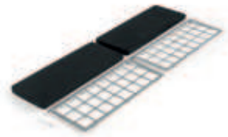

692.060

906.450

Novy Telescopisch Essence

- Integreerbaar in 1 lijn met de bovenkast
- Telescopische schuif voor maximale opvang kookdampen
- Strakke filter voor optimale afvoer van kookdampen
- Opvulstuk voor verschillende kastdieptes (standaard meegeleverd)
- Te bevestigen aan tussenplank
- Ledverlichting (2.700 K)

Afstand
Maximale afstand tussen dampkap en kookplaat

Recirculatie
Recirculatie in optie

Breedte (cm)	Motor	Kleur	EEI	Debiet stand 4 (m³/u)	Geluidsniveau bij normale werking in dB(A) (re 1 pW) Minimum	Maximum	Ref.	Prijs/st
60	Geïntegreerd	Inox	B	501	33	56	650	€ 614
90	Geïntegreerd	Inox	B	522	34	58	655 (3)	€ 674

Geluidsniveau gemeten volgens de norm IEC 60704-2-13, debieten volgens IEC 61591.

(3) Dit model wordt uitsluitend toegepast boven een kookplaat met maximaal 4 kookzones. Zorg voor een keukenkast zonder bodem.

Technische specificaties

Novy Telescopisch Essence 60 cm 650 inox

Novy Telescopisch Essence 90 cm 655 inox

Functies		
Bediening	Toetsen	Toetsen
Aantal snelheden	4	4
Recirculatie	Optioneel (koolfiltercassette)	Optioneel (koolfiltercassette)
Reinigingsindicatie voor vetfilter	▪	▪
Vervangingsindicatie voor recirculatiefilter	▪	▪
Verlichting		
Soort verlichting (aantal/W)	Led (2×2)	Led (2×2)
Kleur verlichting	2.700 K	2.700 K
Technische eigenschappen		
Kleur decorlijst	Inox (niet vervangbaar)	Inox (niet vervangbaar)
Motor geïntegreerd	▪	▪
Gewicht dampkap / motorhuis (kg)	10	12
Netspanning (V) / Elektrische aansluitwaarde (W)	230 / 162	230 / 165
Afmetingen		
Afmetingen (B×D×H) (mm)	598×290×316	898×290×316
Minimale afmeting kast (B×D×H) (mm)	600×280×300	900×280×300
Diameter uitblaasopening (mm)	150	150
Positie afvoer	Boven	Boven
Advies montagehoogte met inductie kookplaat (Hmin–Hmax) (mm)	650–750	650–750
Advies montagehoogte met elektrische of keramische kookplaat (Hmin–Hmax) (mm)	600–750	600–750
Montagehoogte met gas kookplaat (Hmin–Hmax) (mm)	650–750	650–750

Luchthoeveelheid en geluidsniveau

Ref.		Maximaal vrijblazend ventilatordebiet (m^3/u)	Luchthoeveelheid (m^3/u) / Druk (Pa)				Geluidsniveau in dB(A) geluidsdruk (re 20 µPa) / geluidsvermogen (re 1 pW)			
			Stand I	Stand II	Stand III	Stand IV	Stand I	Stand II	Stand III	Stand IV
650	Geïntegreerde motor	581	192 / 271	290 / 381	387 / 442	501 / 480	21 / 33	28 / 39	38 / 49	45 / 56
655	Geïntegreerde motor	581	206 / 282	303 / 374	405 / 445	522 / 482	23 / 34	31 / 42	42 / 53	46 / 58

Geluidsniveau gemeten volgens de norm IEC 60704-2-13, debieten volgens IEC 61591.

Technische tekeningen

Novy Telescopisch Essence 60 cm

650

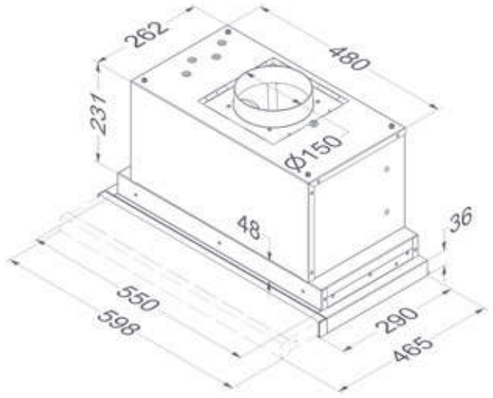

Novy Telescopisch Essence 90 cm

655

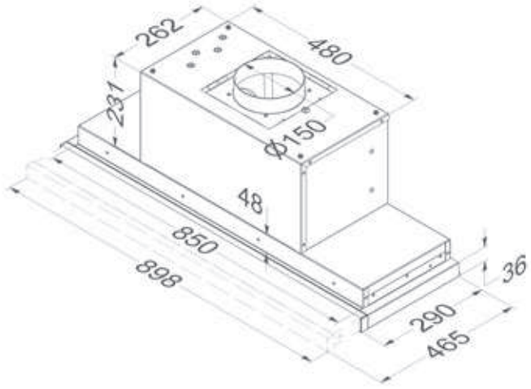

Accessoires

	Referentie	Prijs/st	650	655
Diversen				
Kit met ledverlichting (4.000 K)	906.303	€ 59	▪	▪
Vetfilter (voor vervanging)	650.020	€ 94	▪	
Vetfilter (voor vervanging) (bestel 2 st)	655.020	€ 94		▪
Recirculatie zonder uitblaasbox				
Koolstofcassettes (ook vervanging)	6200.055	€ 59	▪	▪
Uitblaasrooster voor bovenkast*	906.450	€ 54	▪	▪

* Speciaal ontworpen uitblaasrooster voor bovenkasten om de gefilterde lucht optimaal terug in de keuken te brengen. Minimale benodigde ruimte tussen de bovenkast en het plafond: 20 cm.

906.303

650.020

655.020

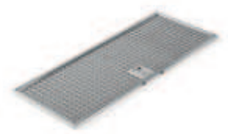

6200.055

906.450

Novy Klassieke onderbouw

- Klassiek design
- Hoog afzuigrendement
- Gemak en eenvoud van bediening

Afstand
Maximale afstand tussen dampkap en kookplaat

Breedte (cm)	Motor	Kleur	EEI	Debiet stand 3 (m³/u)	Geluidsniveau bij normale werking in dB(A) (re 1 pW) Minimum	Maximum	Ref.	Prijs/st
60	Geïntegreerd	Inox	D	228	58	66	936	€ 604
90	Geïntegreerd	Inox	D	230	59	67	939 (3)	€ 639
	Geïntegreerd	Inox	E	430	62	70	949	€ 949
100	Geïntegreerd	Inox	D	435	63	69	950	€ 959

Geluidsniveau gemeten volgens de norm IEC 60704-2-13, debieten volgens IEC 61591.

(3) Deze modellen worden uitsluitend toegepast boven een kookplaat met maximaal 4 kookzones.

Technische specificaties

	Novy Klassieke onderbouw 60 cm 936 inox	Novy Klassieke onderbouw 90 cm 939 inox	Novy Klassieke onderbouw 90 cm 949 inox	Novy Klassieke onderbouw 100 cm 950 inox
Functies				
Bediening	Knoppen	Knoppen	Knoppen	Knoppen
Aantal snelheden	3	3	3	3
Verlichting				
Soort verlichting (W)	Led (11)	Led (17)	Led (17)	Led (19)
Technische eigenschappen				
Kleur	inox	inox	inox	inox
Motor geïntegreerd	▪	▪	▪	▪
Gewicht dampkap / motorhuis (kg)	14	19	22	23
Netspanning (V) / Elektrische aansluitwaarde (W)	230 / 115	230 / 119	230 / 200	230 / 206
Afmetingen				
Afmetingen (B×D×H) (mm)	598×518×170	898×518×170	898×518×170	998×518×170
Diameter uitblaasopening (mm)	125	125	2×125	2×125
Positie afvoer	Boven / achter	Boven / achter	Boven / achter	Boven / achter
Advies montagehoogte met inductie kookplaat (Hmin–Hmax) (mm)	650–750	650–750	650–750	600–750
Advies montagehoogte met elektrische of keramische kookplaat (Hmin–Hmax) (mm)	600–750	600–750	600–750	600–750
Montagehoogte met gas kookplaat (Hmin–Hmax) (mm)	650–750	650–750	650–750	650–750

Luchthoeveelheid en geluidsniveau

Ref.		Maximaal vrijblazend ventilatordebiet (m^3/u)	Luchthoeveelheid (m^3/u) / Druk (Pa)			Geluidsniveau in dB(A) geluidsdruk (re 20 µPa) / geluidsvermogen (re 1 pW)		
			Stand I	Stand II	Stand III	Stand I	Stand II	Stand III
936	Geïntegreerde motor	470	157 / 209	183 / 232	228 / 285	47 / 58	50 / 62	55 / 66
939	Geïntegreerde motor	470	156 / 218	183 / 251	230 / 283	48 / 59	51 / 63	55 / 67
949	Geïntegreerde motor	940	297 / 202	349 / 229	430 / 263	50 / 62	54 /65	59 / 70
950	Geïntegreerde motor	940	304 / 213	355 / 238	435 / 277	51 / 63	54 /66	58 / 69

Geluidsniveau gemeten volgens de norm IEC 60704-2-13, debieten volgens IEC 61591.

Technische tekeningen

Novy Klassieke onderbouw 60 cm

936

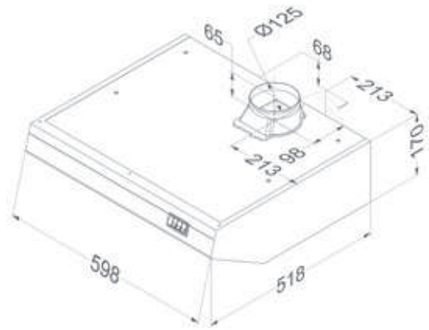

Novy Klassieke onderbouw 90 cm

939

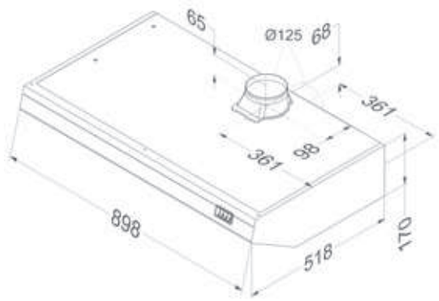

Novy Klassieke onderbouw 90 cm

949

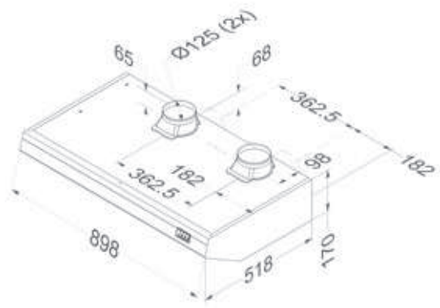

Novy Klassieke onderbouw 100 cm

950

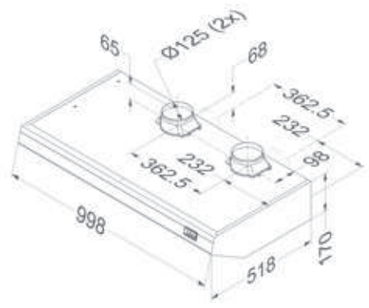

Accessoires

	Referentie	Prijs/st	936	939	949	950
Diversen						
Vetfilter (voor vervanging)	906.109	€ 59	▪	▪		
Vetfilter (voor vervanging) (bestel 2 st)	906.109	€ 59			▪	▪

906.109

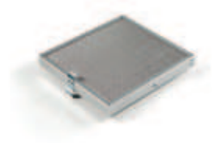

Wanddampkappen

	Novy Vision	Novy Flatline	Novy Salsa
	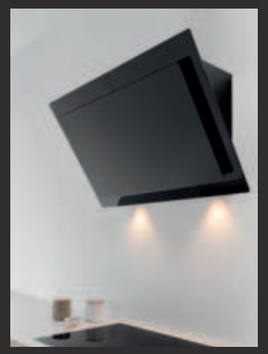	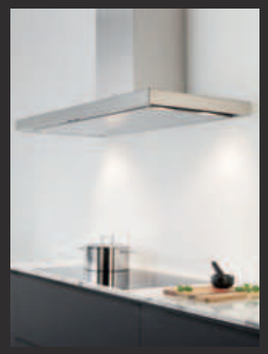	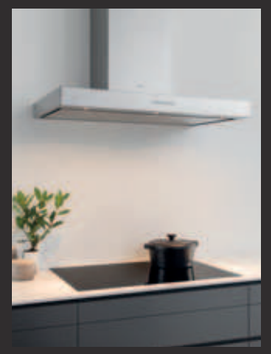
Breedte			
60 cm			▪
75 cm	▪		
90 cm	▪	▪	▪
120 cm	▪	▪	
Kleur			
Wit	▪		
Inox		▪	▪
Mineral Black		▪	
Zwart	▪		▪
Motor			
Geïntegreerd	▪	▪	▪
Zonder motor	▪	▪	
Afvoer			
Naar buiten	▪	▪	▪
Recirculatie	▪	Optioneel	Optioneel
	p. 178	p. 186	p. 192

Novy Vision

- Moderne en strakke uitstraling
- Mogelijkheid om zonder schouw te monteren met afvoer naar achter
- Modellen met geïntegreerde recirculatie oplossing voor optimale energiezuinigheid (monoblock filter met een levensduur tot 900 kookuren)
- Subtiele ledverlichting (2.700 K)

Afstand
Maximale afstand tussen dampkap en kookplaat

InTouch
Functie voor bediening dampkap vanop kookplaat in optie

Recirculatie
Standaard voor: 7856, 7858, 7859, 7836, 7838, 7839, 7848, 7849

In optie

Breedte (cm)	Motor	Kleur	EEI	Debiet powerfunctie (m³/u)	Geluidsniveau bij normale werking in dB(A) (re 1 pW) Minimum	Maximum	Ref.	Prijs/st
75	Geïntegreerd	Zwart / inox	A+	788	35	51	7850 (3)	€ 1.409
	Geïntegreerd	Zwart / zwart	A+	788	35	51	7853 (3)	€ 1.409
	Geïntegreerd	Wit / inox	A+	788	35	51	7851 (3)	€ 1.409
	Geïntegreerd	Zwart / inox		478	45	64	7858 (3) recirculatie	€ 1.409
	Geïntegreerd	Zwart / zwart		478	45	64	7856 (3) recirculatie	€ 1.409
	Geïntegreerd	Wit / inox		478	45	64	7859 (3) recirculatie	€ 1.409
90	Geïntegreerd	Zwart / inox	A+	780	35	51	7830	€ 1.599
	Geïntegreerd	Zwart / zwart	A+	780	35	51	7833	€ 1.599
	Geïntegreerd	Wit / inox	A+	780	35	51	7831	€ 1.599
	Zonder motor	Zwart / inox		(1)	(1)	(1)	7835 (1)	€ 1.409
	Geïntegreerd	Zwart / inox		490	45	66	7838 recirculatie	€ 1.599
	Geïntegreerd	Zwart / zwart		490	45	66	7836 recirculatie	€ 1.599
	Geïntegreerd	Wit / inox		490	45	66	7839 recirculatie	€ 1.599
120	Geïntegreerd	Zwart / inox	A+	784	32	52	7840	€ 1.899
	Geïntegreerd	Wit / inox	A+	784	32	52	7841	€ 1.899
	Geïntegreerd	Zwart / inox		490	45	66	7848 recirculatie	€ 1.899
	Geïntegreerd	Wit / inox		490	45	66	7849 recirculatie	€ 1.899

Geluidsniveau gemeten volgens de norm IEC 60704-2-13, debieten volgens IEC 61591.

(1) De dampkap dient aangesloten te worden op een binnenmotor type 245.999, een gevelmotor type 445.999 of een platdakmotor type 745.999 of 755.999 (zie accessoires).
De luchthoeveelheid / geluidsniveau is afhankelijk van het type motoren en van de installatie.
(3) Deze modellen kunnen alleen worden gemonteerd op een kookplaat met een breedte van maximaal 65 cm en een maximum van vier kookzones.

Technische specificaties

	Novy Vision 75 cm **7850 zwart glas / inox** **7853 zwart glas / zwart** **7851 wit glas / inox**	**Novy Vision 75 cm** **7858 zwart glas / inox** **7856 zwart glas / zwart** **7859 wit glas / inox**	**Novy Vision 90 cm** **7830 zwart glas / inox** **7833 zwart glas / zwart** **7831 wit glas / inox**	**Novy Vision 90 cm** **7835 zwart glas / inox** **Zonder motor**	**Novy Vision 90 cm** **7838 zwart glas / inox** **7836 zwart glas / zwart** **7839 wit glas / inox**	**Novy Vision 120 cm** **7840 zwart glas / inox** **7841 wit glas / inox**	**Novy Vision 120 cm** **7848 zwart glas / inox** **7849 wit glas / inox**
Functies							
Bediening	Touch control	Touch control	Touch control	Touch control	Touch control	Touch control	Touch control
Aantal snelheden	3 + powerfunctie	3 + powerfunctie	3 + powerfunctie	3 + powerfunctie	3 + powerfunctie	3 + powerfunctie	3 + powerfunctie
Powerstand met automatische terugschakeling (min.)	6	6	6	6	6	6	6
Met geluiddemper	▪	▪	▪	▪	▪	▪	▪
Recirculatie		▪ (monoblock)			▪ (monoblock)		▪ (monoblock)
InTouch functie voor kookplaten	Optioneel	Optioneel	Optioneel	Optioneel	Optioneel	Optioneel	Optioneel
Auto-Stop, automatische uitschakeling na 3 uur	▪	▪	▪	▪	▪	▪	▪
Naloopstand (min.)	10	30	10	10	30	10	30
Reinigingsindicatie voor vetfilter	▪	▪	▪	▪	▪	▪	▪
Vervangingsindicatie voor recirculatiefilter		▪			▪		▪
Verlichting							
Soort verlichting (W)	Led (2×2)	Led (2×2)	Led (2×2)	Led (2×2)	Led (2×2)	Led (2×2)	Led (2×2)
Kleur verlichting (K)	2.700	2.700	2.700	2.700	2.700	2.700	2.700
Technische eigenschappen							
Motor geïntegreerd	▪	▪	▪		▪	▪	▪
Zonder motor (geschikt voor gevelmotor, dakmotor voor buitenshuis of binnenmotor)				▪			
Gewicht dampkap / motorhuis (kg)	27,5	22,5	30	25 + motor	25	32,5	27,5
Netspanning (V) / Elektrische aansluitwaarde (W)	230 / 325	230 / 200	230 / 305	230 / 7 + motor	230 / 200	230 / 325	230 / 200
Afmetingen							
Afmetingen (B×D) (mm)	748×426	748×426	898×426	898×426	898×426	1198×426	1198×426
Hoogte van de dampkap (Hmin–Hmax) (mm)	517 (afvoer achter) / 830–1100 (afvoer boven)	517	517 (afvoer achter) / 830–1100 (afvoer boven)	517 (afvoer achter) / 830–1100 (afvoer boven)	517	517 (afvoer achter) / 830–1100 (afvoer boven)	517
Maximale hoogte met schachtverlengstuk optioneel (mm)	1390		1390	1390		1390	
Diameter uitblaasopening (mm)	150		150	150		150	
Positie afvoer	Boven / achter	Boven	Boven / achter	Boven / achter	Boven	Boven / achter	Boven
Advies montagehoogte met inductie kookplaat (Hmin–Hmax) (mm)	500–750	500–750	500–750	500–750	500–750	500–750	500–750
Advies montagehoogte met elektrische of keramische kookplaat (Hmin–Hmax) (mm)	500–750	500–750	500–750	500–750	500–750	500–750	500–750
Montagehoogte met gas kookplaat (Hmin–Hmax) (mm)	650–750	650–750	650–750	650–750	650–750	650–750	650–750

Luchthoeveelheid en geluidsniveau

Ref.		Maximaal vrijblazend ventilatordebiet (m^3/u)	Luchthoeveelheid (m^3/u) / Druk (Pa)				Geluidsniveau in dB(A) geluidsdruk (re 20 µPa) / geluidsvermogen (re 1 pW)			
			Stand I	Stand II	Stand III	Powerstand	Stand I	Stand II	Stand III	Powerstand
7850, 7853, 7851	Geïntegreerde motor	800	248 / 327	333 / 492	495 / 550	788 / 577	25 / 35	33 / 43	40 / 51	51 / 62
7858, 7856, 7859	Geïntegreerde motor	800	126	191	418	478	34 / 45	45 / 55	53 / 64	59 / 70
7830, 7833, 7831	Geïntegreerde motor	800	245 / 332	348 / 505	500 / 567	780 / 586	25 / 35	32 / 42	41 /51	51 / 62
7835	Zonder motor	(1)	(1)	(1)	(1)	(1)	(1)	(1)	(1)	(1)
7838, 7836, 7839	Geïntegreerde motor	800	124	196	394	490	34 / 45	45 / 55	55 / 66	59 / 70
7840, 7841	Geïntegreerde motor	800	239 / 321	318 / 501	483 / 558	784 / 589	25 / 32	32 / 42	41 / 52	51 / 62
7848, 7849	Geïntegreerde motor	800	124	196	394	490	35 / 45	45 / 55	56 / 66	60 / 70

Geluidsniveau gemeten volgens de norm IEC 60704-2-13, debieten volgens IEC 61591.

Technische tekeningen

Novy Vision 75 cm

7850 / 7853 / 7851

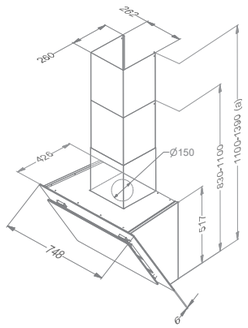

Novy Vision 75 cm

7858 / 7856 / 7859

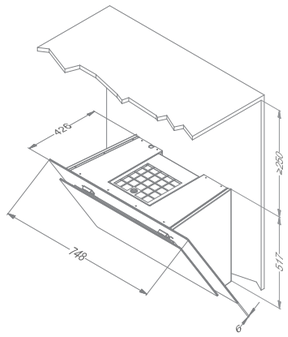

Novy Vision 90 cm

7830 / 7833 / 7831

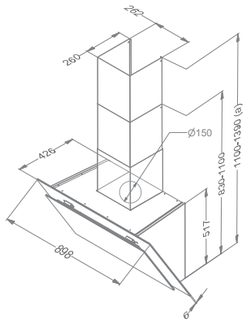

Novy Vision 90 cm

7835

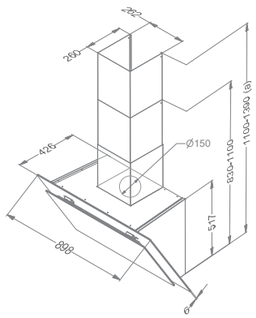

(a) Met supplementair verlengstuk

(1) De dampkap dient aangesloten te worden op een binnenmotor type 245.999, een gevelmotor type 445.999 of een platdakmotor type 745.999 of 755.999 (zie accessoires).
De luchthoeveelheid / geluidsniveau is afhankelijk van het type motoren en van de installatie.

Novy Vision 90 cm

7838 / 7836 / 7839

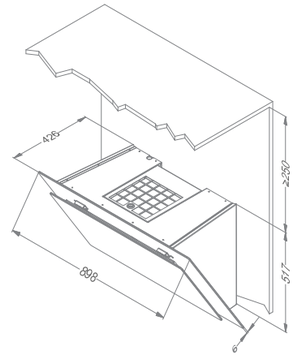

Novy Vision 120 cm

7840 / 7841

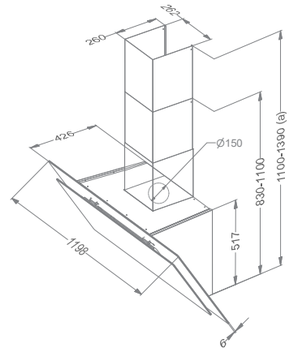

Novy Vision 120 cm

7848 / 7849

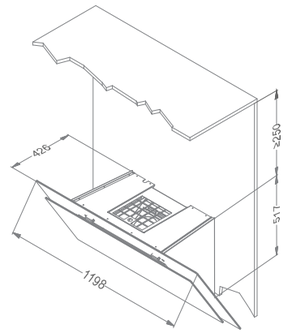

Electrische aansluiting

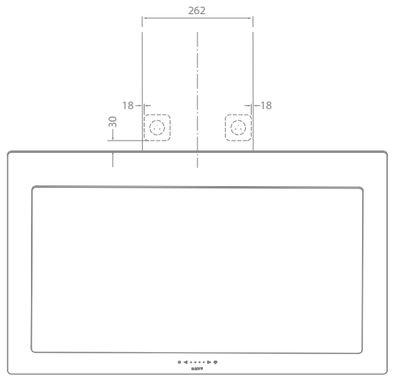

Afvoer naar buiten

Mogelijkheid 1
- De dampkap wordt met schouw gemonteerd en de luchtafvoer is naar boven.
- Het stopcontact wordt achter de schouw geplaatst.

Mogelijkheid 2
- De dampkap wordt zonder schouw gemonteerd en de luchtafvoer is naar achter.
- Het stopcontact wordt direct boven dampkap geplaatst (minimale afstand 30mm)

Recirculatie

Elektrische aansluiting van de dampkap
- Het stopcontact wordt direct boven dampkap geplaatst (minimale afstand 30mm)

(a) Met supplementair verlengstuk

Accessoires

	Referentie	Prijs/st	7850 / 7851	7853	7858 / 7859	7856	7830 / 7831	7833	7835	7838 / 7839	7836	7840 / 7841	7848 / 7849
Motor op afstand													
Binnenmotor	245.999	€ 509							▪				
Gevelmotor, minstens 5 m tussen dampkap en motor	445.999	€ 824							▪				
Dakmotor 48,8 cm hoog	745.999	€ 1.389							▪				
Dakmotor met geluiddemper 78,4 cm hoog	755.999	€ 1.599							▪				

245.999

245.999

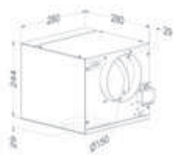

445.999

445.999

745.999

745.999

755.999

755.999

Accessoires

	Referentie	Prijs/st	7850 / 7851	7853	7858 / 7859	7856	7830 / 7831	7833	7835	7838 / 7839	7836	7840 / 7841	7848 / 7849
Diversen													
Kit met ledverlichting (4.000 K)	906.303	€ 59	▪	▪	▪	▪	▪	▪	▪	▪	▪	▪	▪
Verlengschouw inox	7830.100	€ 249	▪				▪		▪			▪	
Verlengschouw zwart	7833.100	€ 309		▪				▪					
Vetfilter (voor vervanging) (bestel 2 st)	7830.020	€ 59	▪	▪	▪	▪	▪	▪	▪	▪	▪	▪	▪
Kit voor InTouch inclusief een interface (te monteren voor de installatie van de dampkap als vervanging voor de originele interface) en een afstandsbediening.	990.021	€ 124	▪	▪	▪	▪	▪	▪	▪	▪	▪	▪	▪
Verlengkabel voor motor op afstand (5 m)	7000.092	€ 39							▪				
Recirculatie													
Monoblock vervangfilter	7400.055	€ 124			▪	▪				▪	▪		▪

906.303

7830.100

7830.020

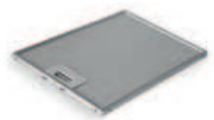

990.021

7000.092

7400.055

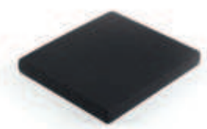

Novy Flatline

- Extra slanke belijning
- Naadloze afwerking
- Subtiel ogende ledverlichting (2.700 K)
- Standaard uitgerust met omkeerbare schouw voor recirculatie
- Recirculatie in optie: monoblock filter met een levensduur tot 900 kookuren

Afstand
Maximale afstand tussen dampkap en kookplaat

InTouch
Standaard met functie voor bediening dampkap vanop kookplaat

Recirculatie
Recirculatie in optie

In optie

Geluidsniveau bij normale werking in dB(A) (re 1 pW)

Breedte (cm)	Motor	Kleur	EEI	Debiet powerfunctie (m^3/u)	Minimum	Maximum	Ref.	Prijs/st
90	Geïntegreerd	Inox	A+	635	35	55	7600	€ 1.534
	Geïntegreerd	Mineral Black	A+	635	35	55	7602	€ 1.714
	Zonder motor (1)	Inox		(1)	(1)	(1)	7605	€ 1.324
120	Geïntegreerd	Inox	A+	631	36	55	7610	€ 1.779
	Geïntegreerd	Mineral Black	A+	631	36	55	7612	€ 1.964
	Zonder motor (1)	Inox		(1)	(1)	(1)	7615	€ 1.569

Geluidsniveau gemeten volgens de norm IEC 60704-2-13, debieten volgens IEC 61591.

(1) De dampkap dient aangesloten te worden op een binnenmotor type 245.999, een gevelmotor type 445.999 of een platdakmotor type 745.999 of 755.999 (zie accessoires).
De lucht hoeveelheid / geluidsniveau is afhankelijk van het type motoren en van de installatie.

Technische specificaties

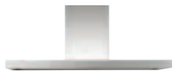

	Novy Flatline wand 90 cm 7600 inox /7602 Mineral Black (≈RAL 9005)	**Novy Flatline wand 90 cm 7605 inox Zonder motor**	**Novy Flatline wand 120 cm 7610 inox / 7612 Mineral Black (≈RAL 9005)**	**Novy Flatline wand120 cm 7615 inox Zonder motor**
Functies				
Bediening	Toetsen	Toetsen	Toetsen	Toetsen
Aantal snelheden	3 + powerfunctie	3 + powerfunctie	3 + powerfunctie	3 + powerfunctie
Powerstand met automatische terugschakeling (min.)	6	6	6	6
Met geluiddemper	▪	▪	▪	▪
Recirculatie	Optioneel (monoblock)		Optioneel (monoblock)	
InTouch functie voor kookplaten	▪	▪	▪	▪
Auto-Stop, automatische uitschakeling na 3 uur	▪	▪	▪	▪
Naloopstand (min.)	10	10	10	10
Reinigingsindicatie voor vetfilter	▪	▪	▪	▪
Vervangingsindicatie voor recirculatiefilter	▪		▪	
Verlichting				
Soort verlichting (aantal/W)	Led (4×2) / dimbaar	Led (4×2) / dimbaar	Led (4×2) / dimbaar	Led (4×2) / dimbaar
Kleur verlichting (K)	2.700	2.700	2.700	2.700
Technische eigenschappen				
Kleur	7600 inox 7602 Mineral Black (≈RAL 9005)	7605 inox	7610 inox 7612 Mineral Black (≈RAL 9005)	7615 inox
Motor geïntegreerd	▪		▪	
Zonder motor (geschikt voor gevelmotor, dakmotor voor buitenshuis of binnenmotor)		▪		▪
Gewicht dampkap / motorhuis (kg)	30	27 + motor	38,5	35,5 + motor
Netspanning (V) / Elektrische aansluitwaarde (W)	230 / 118	230 / 12 + motor	230 / 117	230 / 12 + motor
Afmetingen				
Afmetingen (B×D×H) (mm)	898×554	898×554	1198×554	1198×554
Hoogte van de dampkap (Hmin–Hmax) (mm)	660–1050	660–1050	660–1050	660–1050
Hoogte van de dampkap met recirculatie (Hmin–Hmax) (mm)	730–1120		730–1120	
Maximale hoogte met schachtverlengstuk optioneel (mm)	1410	1410	1410	1410
Maximale hoogte met schachtverlengstuk met recirculatie optioneel (mm)	1480		1480	
Diameter uitblaasopening (mm)	150	150	150	150
Positie afvoer	Boven	Boven	Boven	Boven
Advies montagehoogte met inductie kookplaat (Hmin–Hmax) (mm)	650–750	650–750	650–750	650–750
Advies montagehoogte met elektrische of keramische kookplaat (Hmin–Hmax) (mm)	600–750	600–750	600–750	600–750
Montagehoogte met gas kookplaat (Hmin–Hmax) (mm)	650–750	650–750	650–750	650–750

Luchthoeveelheid en geluidsniveau

Ref.		Maximaal vrijblazend ventilatordebiet (m^3/u)	Luchthoeveelheid (m^3/u) / Druk (Pa)				Geluidsniveau in dB(A) geluidsdruk (re 20 µPa) / geluidsvermogen (re 1 pW)			
			Stand I	**Stand II**	**Stand III**	**Stand IV / Powerstand**	**Stand I**	**Stand II**	**Stand III**	**Stand IV / Powerstand**
7600, 7602	Geïntegreerde motor	815	233 / 70	415 / 240	551 / 384	635 / 385	24 / 35	36 / 47	44 / 55	46 / 57
7605	Zonder motor		(1)	(1)	(1)	(1)	(1)	(1)	(1)	(1)
7610, 7612	Geïntegreerde motor	815	259 / 83	420 / 247	550 / 380	631 / 381	26 /36	38 / 49	44 / 55	48 / 59
7615	Zonder motor		(1)	(1)	(1)	(1)	(1)	(1)	(1)	(1)

Geluidsniveau gemeten volgens de norm IEC 60704-2-13, debieten volgens IEC 61591.

Technische tekeningen

Novy Flatline wand 90 cm

7600 / 7602

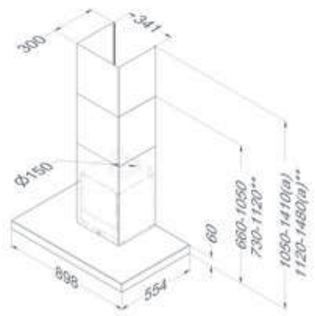

7605

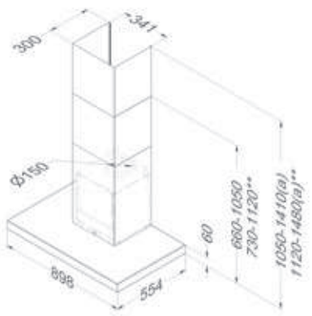

Novy Flatline wand 120 cm

7610 / 7612

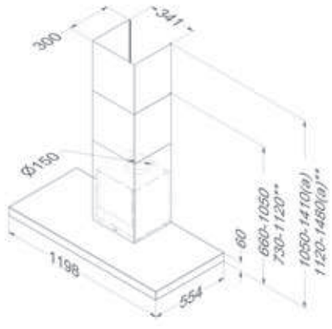

7615

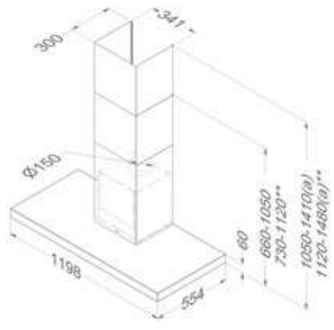

(a) Met supplementair verlengstuk - ** Met recirculatie

(1) De dampkap dient aangesloten te worden op een binnenmotor type 245.999, een gevelmotor type 445.999 of een platdakmotor type 745.999 of 755.999 (zie accessoires).
De luchthoeveelheid / geluidsniveau is afhankelijk van het type motoren en van de installatie.

Accessoires

	Referentie	Prijs/st	7600	7602	7605	7610	7612	7615
Motor op afstand								
Binnenmotor	245.999	€ 509			▪			▪
Gevelmotor, minstens 5 m tussen dampkap en motor	445.999	€ 824			▪			▪
Dakmotor 48,8 cm hoog	745.999	€ 1.389			▪			▪
Dakmotor met geluiddemper 78,4 cm hoog	755.999	€ 1.599			▪			▪
Diversen								
Verlengschouw inox	7600.100	€ 209	▪		▪	▪		▪
verlengschouw Mineral Black	7602.150	€ 209		▪			▪	
Vetfilter (voor vervanging)	7530.020	€ 54	▪	▪	▪	▪	▪	▪
Kit met ledverlichting (4.000 K)	906.307	€ 124	▪	▪	▪	▪	▪	▪
Afstandsbediening (wit)	840.029	€ 94	▪	▪	▪	▪	▪	▪
Afstandsbediening (zwart)	840.049	€ 124	▪	▪	▪	▪	▪	▪
Verlengkabel voor motor op afstand (5 m)	7000.092	€ 39			▪			▪
Kit aansluiting externe klep en/of verlichting	990.030	€ 134	▪	▪	▪	▪	▪	▪

245.999

245.999

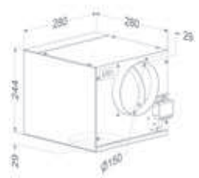

445.999

445.999

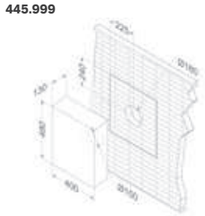

745.999

745.999

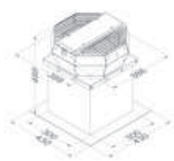

755.999

755.999

840.029

990.030

990.030

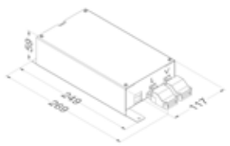

7530.020

Accessoires

	Referentie	Prijs/st	7600	7602	7605	7610	7612	7615
Recirculatie								
Recirculatie kit	7600.400	€ 174	▪	▪		▪	▪	
Monoblock vervangfilter	7600.060	€ 124	▪	▪		▪	▪	

7600.400

7600.060

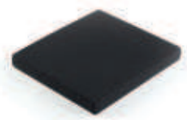

Novy Salsa

- Slanke vormgeving
- Kwalitatieve eenvoud
- Gemakkelijke en eenvoudige bediening
- Standaard uitgerust met omkeerbare schouw voor recirculatie
- Subtiele ledverlichting (3.000 K)

Afstand
Maximale afstand tussen dampkap en kookplaat

Recirculatie
Recirculatie in optie

Breedte (cm)	Motor	Kleur	EEI	Debiet powerfunctie (m³/u)	Geluidsniveau bij normale werking in dB(A) (re 1 pW) Minimum	Maximum	Ref.	Prijs/st
60	Geïntegreerd	Inox	A	617	48	58	6500	€ 1.104
90	Geïntegreerd	Inox	A	640	45	57	6510	€ 1.229
	Geïntegreerd	Zwart	A	640	45	57	6512	€ 1.409

Geluidsniveau gemeten volgens de norm IEC 60704-2-13, debieten volgens IEC 61591.

Technische specificaties

	Novy Salsa wand 60 cm 6500 inox	**Novy Salsa wand 90 cm 6510 inox 6512 zwart**
Functies		
Bediening	Toetsen	Toetsen
Aantal snelheden	3 + powerfunctie	3 + powerfunctie
Powerstand met automatische terugschakeling (min.)	5	5
Recirculatie	Optioneel (koolstofcassette)	Optioneel (koolstofcassette)
Naloopstand (min.)	5, 10, 15, 20	5, 10, 15, 20
Reinigingsindicatie voor vetfilter	▪	▪
Vervangingsindicatie voor recirculatiefilter	▪	▪
Verlichting		
Soort verlichting (aantal/W)	Led (2×2)	Led (3×2)
Kleur verlichting (K)	3.000	3.000
Technische eigenschappen		
Kleur	6500 Inox	6510 Inox 6512 Zwart (≈RAL 9005)
Motor geïntegreerd	▪	▪
Gewicht dampkap / motorhuis (kg)	18	20
Netspanning (V) / Elektrische aansluitwaarde (W)	230 / 210	230 / 241
Afmetingen		
Afmetingen (B×D) (mm)	598×520	898×520
Hoogte van de dampkap (Hmin–Hmax) (mm)	710–1140	710–1140
Hoogte van de dampkap met recirculatie (Hmin–Hmax) (mm)	765–1205	765–1205
Maximale hoogte met schachtverlengstuk optioneel (mm)	1460	1460
Maximale hoogte met schachtverlengstuk met recirculatie optioneel (mm)	1525	1525
Diameter uitblaasopening (mm)	150	150
Positie afvoer	Boven	Boven
Advies montagehoogte met inductie kookplaat (Hmin–Hmax) (mm)	650–750	650–750
Advies montagehoogte met elektrische of keramische kookplaat (Hmin–Hmax) (mm)	600–750	600–750
Montagehoogte met gas kookplaat (Hmin–Hmax) (mm)	650–750	650–750

Luchthoeveelheid en geluidsniveau

Ref.		**Maximaal vrijblazend ventilatordebiet (m^3/u)**	**Luchthoeveelheid (m^3/u) / Druk (Pa)**				**Geluidsniveau in dB(A)** geluidsdruk (re 20 µPa) / geluidsvermogen (re 1 pW)			
			Stand I	**Stand II**	**Stand III**	**Powerstand**	**Stand I**	**Stand II**	**Stand III**	**Powerstand**
6500	Geïntegreerde motor	700	244 / 403	318 / 468	419 / 512	617 / 549	36 / 48	41 / 53	47 / 58	55 / 67
6510, 6512	Geïntegreerde motor	700	248 / 413	329 / 466	423 / 505	640 / 544	33 / 45	38 / 51	44 / 57	54 / 66

Geluidsniveau gemeten volgens de norm IEC 60704-2-13, debieten volgens IEC 61591.

Technische tekeningen

Novy Salsa wand 60 cm	**Novy Salsa wand 90 cm**
6500	6510 / 6512

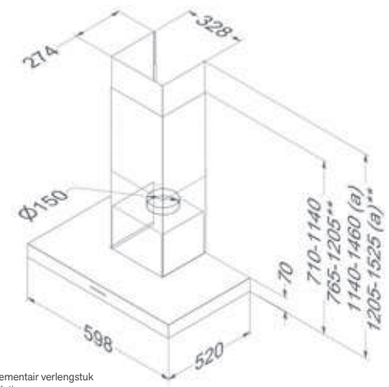

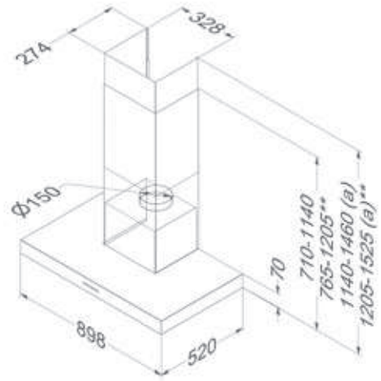

(a) Met supplementair verlengstuk
** Met recirculatie

Accessoires

	Referentie	**Prijs/st**	**6500**	**6510**	**6512**
Motor op afstand					
Verlengschouw inox	6200.100	€ 224	▪	▪	
Verlengschouw zwart	6512.100	€ 259			▪
Vetfilter (voor vervanging)	6200.020	€ 59	▪		
Vetfilter (voor vervanging) (bestel 2 st)	6200.020	€ 59		▪	▪
Recirculatie					
Recirculatie kit	6200.400	€ 124	▪	▪	▪
Koolstofcassettes (voor vervanging)	6200.055	€ 59	▪	▪	▪

6200.020

6200.400

6200.055

Eilanddampkappen

	Novy Phantom	Novy Pureline Frame	Novy Mood	Novy Flatline
	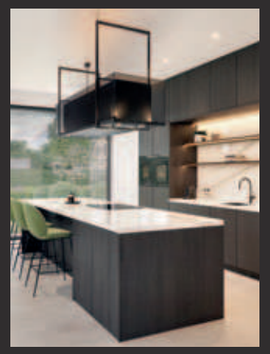		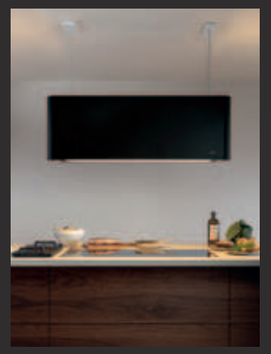	
Breedte				
90 cm				▪
100 cm				▪
108 cm			▪	
120 cm				▪
130 cm	▪			
Kleur				
Wit			▪	
Inox				▪
Mineral Black	▪	▪	▪	▪
Motor				
Geïntegreerd	▪	▪	▪	▪
Zonder motor				▪
Afvoer				
Naar buiten				▪
Recirculatie	▪	▪	▪	Optioneel
	p. 198	p. 204	p. 212	p. 216

BIG SEE Product Design Award 2023 Winner

Kitchen Innovation Award 2022

iF DESIGN AWARD 2022

reddot winner 2022

NOVY PREMIUM INNOVATION PRODUCT

Novy Phantom Frame & Novy Phantom Cable

- Licht doorschijnend glas, voor een eyecatcher in de keuken
- Novy Phantom Frame heeft een subtiel frame voor een industriële look
- Novy Phantom Cable heeft een in hoogte verstelbare stalen kabel voor een zwevend effect
- Vier hoekspots brengen het box in box design tot leven (2.700 K)
- Dimbare led strip creëert sfeervol opwaarts strooilicht (2.700 K)
- Functionele dimbare kookverlichting - kleurintensiteit zelf te bepalen (2.700 K tot 4.000 K)
- Geïntegreerde recirculatie oplossing voor optimale energiezuinigheid (monoblock filter met een levensduur tot 900 kookuren)
- Bediening mogelijk via Novy Connect App, evenals via afstandsbediening

Afstand
Maximale afstand tussen dampkap en kookplaat

InTouch
Standaard met functie voor bediening dampkap vanop kookplaat

Recirculatie
Standaard met recirculatie

Novy Connect
Bediening en instellingen mogelijk via smartphone of tablet

	Breedte (cm)	Motor	Kleur	Debiet powerfunctie (m^3/u)	Geluidsniveau bij normale werking in dB(A) (re 1 pW) Minimum	maximum	Ref.	Prijs/st
Phantom Frame	130	Geïntegreerd	Mineral Black	501	40	59	7540	€ 4.000
Phantom Cable	130	Geïntegreerd	Mineral Black	501	40	59	7530	€ 3.500

Geluidsniveau gemeten volgens de norm IEC 60704-2-13, debieten volgens IEC 61591.

Video
Novy Phantom

Technische specificaties

Novy Phantom Frame
7540

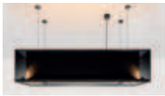

Novy Phantom Cable
7530

Functies		
Bediening	Afstandsbediening (zwart) / Novy Connect	Afstandsbediening (zwart) / Novy Connect
Aantal snelheden	3 + powerfunctie	3 + powerfunctie
Powerstand met automatische terugschakeling (min.)	6	6
Met geluiddemper	▪	▪
Recirculatie	▪ (monoblock)	▪ (monoblock)
InTouch functie voor kookplaten	▪	▪
Auto-Stop, automatische uitschakeling na 3 uur	▪	▪
Naloopstand (min.)	30	30
Reinigingsindicatie voor vetfilter	▪	▪
Vervangingsindicatie voor recirculatiefilter	▪	▪

Functionele verlichting		
Soort verlichting (aantal/W)	Led (4×2)	Led (4×2)
Dimbare verlichting	▪	▪
Kleur verlichting (K)	Standaard 2.700 (aanpasbaar tussen 2.700 en 4.000)	Standaard 2.700 (aanpasbaar tussen 2.700 en 4.000)

Sfeerverlichting		
Hoekspots: soort verlichting (aantal/W)	Led (4×2)	Led (4×2)
Led strip: soort verlichting (W)	Led (43)	Led (43)
Dimbare verlichting	▪	▪
Kleur verlichting (K)	2.700	2.700

Technische eigenschappen		
Motor geïntegreerd	▪	▪
Gewicht dampkap / motorhuis (kg)	51	45
Netspanning (V) / Elektrische aansluitwaarde (W)	230 / 159	230 / 159

Afmetingen		
Afmetingen (B×D) (mm)	1302×475	1302×475
Hoogte van de dampkap (glazen box) (mm)	332	332
Minimale totale hoogte van de dampkap (mm)	582	582
Maximale totale hoogte van de dampkap (mm)	1.650	1.850
Positie afvoer	Boven	Boven
Advies montagehoogte met inductie kookplaat (Hmin–Hmax) (mm)	650–850	650–850
Advies montagehoogte met elektrische of keramische kookplaat (Hmin–Hmax) (mm)	600–850	600–850
Montagehoogte met gas kookplaat (Hmin–Hmax) (mm)	650–850	650–850

Luchthoeveelheid en geluidsniveau

Ref.		Maximaal vrijblazend ventilatordebiet (m^3/u)	Luchthoeveelheid (m^3/u)				Geluidsniveau in dB(A) geluidsdruk (re 20 µPa) / geluidsvermogen (re 1 pW)			
			Stand I	Stand II	Stand III	Stand IV	Stand I	Stand II	Stand III	Stand IV
7540, 7530	Geïntegreerde motor	815	142	280	393	501	27 / 40	41 / 53	46 / 59	50 / 63

Geluidsniveau gemeten volgens de norm IEC 60704-2-13, debieten volgens IEC 61591.

Technische tekeningen

Novy Phantom Frame

7540

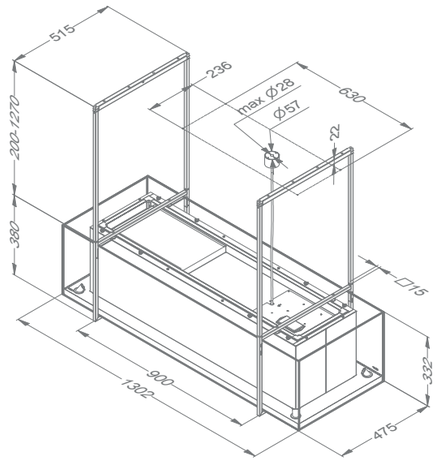

Novy Phantom Cable

7530

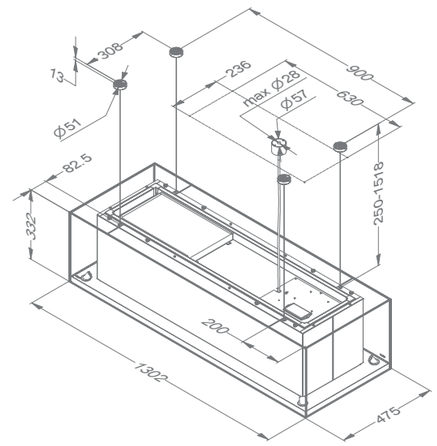

Video
Installatievideo

Video
Installatievideo

Accessoires

	Referentie	Prijs/st	7540	7530
Diversen				
Vetfilter (voor vervanging)	7530.020	€ 54	▪	▪
Kit langere ophangkabels (4 × 3,5 m)	7530.100	€ 94		▪
Plafondplaat Mineral Black	7530.500	€ 289		▪
Afstandsbediening (wit)	840.029	€ 94	▪	▪
Recirculatie				
Monoblock vervangfilter	7300.055	€ 134	▪	▪

7530.020

7530+7530.500

840.029

7530.100

7530.500

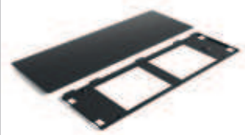

7300.055

NOVY
PREMIUM INNOVATION PRODUCT

Novy Pureline Frame

- Breedte en opstelling aan te passen aan individuele wensen, dankzij modulaire opbouw
- Plaatmateriaal vormt een belangrijk onderdeel van de keuken, daarom wordt dit niet meegeleverd maar voorzien door de professionele keukenbouwer
- Ook bij brede kookoppervlaktes optimale efficiëntie (Vangbereik dampkap B 90/120cm en D 50cm)
- Dimbare ledverlichting warm wit (2.700 K), aanpasbaar naar neutraal wit (4.000 K) voor belichting werkblad
- Geïntegreerde recirculatie oplossing voor optimale energiezuinigheid (monoblock filter met een levensduur tot 900 kookuren)

Afstand
Maximale afstand tussen dampkap en kookplaat

InTouch
Standaard met functie voor bediening dampkap vanop kookplaat

Recirculatie
Standaard met recirculatie

Breedte (cm) dampkap	Motor	Kleur	Frame (aantal)	Hoogte frame (cm)	Verlichting kits (aantal)	Debiet powerfunctie (m^3/u)	Geluidsniveau bij normale werking in dB(A) (re 1 pW) Minimum	Maximum	Ref.	Prijs/st
90	Geïntegreerd	Mineral Black	2	70	-	497	35	46	15001	€ 3.000
	Geïntegreerd	Mineral Black	3	70	1	497	35	46	15003	€ 3.800
	Geïntegreerd	Mineral Black	4	70	2	497	35	46	15005	€ 4.600
	Geïntegreerd	Mineral Black	2	80	-	497	35	46	15007	€ 3.000
	Geïntegreerd	Mineral Black	3	80	1	497	35	46	15009	€ 3.800
	Geïntegreerd	Mineral Black	4	80	2	497	35	46	15011	€ 4.600
120	Geïntegreerd	Mineral Black	2	70	-	508	35	45	15002	€ 3.300
	Geïntegreerd	Mineral Black	3	70	1	508	35	45	15004	€ 4.100
	Geïntegreerd	Mineral Black	4	70	2	508	35	45	15006	€ 4.900
	Geïntegreerd	Mineral Black	2	80	-	508	35	45	15008	€ 3.300
	Geïntegreerd	Mineral Black	3	80	1	508	35	45	15010	€ 4.100
	Geïntegreerd	Mineral Black	4	80	2	508	35	45	15012	€ 4.900

Geluidsniveau gemeten volgens de norm IEC 60704-2-13, debieten volgens IEC 61591.

Video
Novy Pureline Frame

Technische specificaties

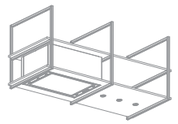

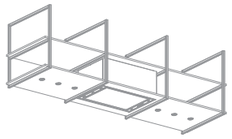

	Dampkap 90 cm 15001 frame hoogte 70 cm / 15007 frame hoogte 80 cm	**Dampkap 120 cm 15002 frame hoogte 70 cm / 15008 frame hoogte 80 cm**	**Dampkap 90 cm 15003 frame hoogte 70 cm / 15009 frame hoogte 80 cm**	**Dampkap 120 cm 15004 frame hoogte 70 cm / 15010 frame hoogte 80 cm**	**Dampkap 90 cm 15005 frame hoogte 70 cm / 15011 frame hoogte 80 cm**	**Dampkap 120 cm 15006 frame hoogte 70 cm / 15012 frame hoogte 80 cm**
Functies						
Bediening	Toetsen + afstandsbediening (zwart)	Toetsen + afstandsbediening (zwart)	Toetsen + afstandsbediening (zwart)	Toetsen + afstandsbediening (zwart)	Toetsen + afstandsbediening (zwart)	Toetsen + afstandsbediening (zwart)
Aantal snelheden	3 + powerfunctie	3 + powerfunctie	3 + powerfunctie	3 + powerfunctie	3 + powerfunctie	3 + powerfunctie
Powerstand met automatische terugschakeling (min.)	6	6	6	6	6	6
Met geluiddemper	▪	▪	▪	▪	▪	▪
Recirculatie	▪ (Monoblock)	▪ (Monoblock)	▪ (Monoblock)	▪ (Monoblock)	▪ (Monoblock)	▪ (Monoblock)
InTouch functie voor kookplaten	▪	▪	▪	▪	▪	▪
Auto-Stop, automatische uitschakeling na 3 uur	▪	▪	▪	▪	▪	▪
Naloopstand (min.)	30	30	30	30	30	30
Reinigingsindicatie voor vetfilter	▪	▪	▪	▪	▪	▪
Vervangingsindicatie voor recirculatiefilter	▪	▪	▪	▪	▪	▪
Verlichting dampkap						
Soort verlichting (aantal/W)	Led (4×2) / dimbaar	Led (4×2) / dimbaar	Led (4×2) / dimbaar	Led (4×2) / dimbaar	Led (4×2) / dimbaar	Led (4×2) / dimbaar
Kleur verlichting (K)	2.700 of 4.000	2.700 of 4.000	2.700 of 4.000	2.700 of 4.000	2.700 of 4.000	2.700 of 4.000
Verlichting legplank						
Soort verlichting (aantal/W)			Led (3×2) / dimbaar	Led (3×2) / dimbaar	Led (6×2) / dimbaar	Led (6×2) / dimbaar
Kleur verlichting (K)			2.700 of 4.000	2.700 of 4.000	2.700 of 4.000	2.700 of 4.000
Werking			Gelijktijdig met dampkap	Gelijktijdig met dampkap	Gelijktijdig met dampkap	Gelijktijdig met dampkap
Technische eigenschappen						
Aantal frames	2	2	3	3	4	4
Kleur	Mineral Black (≈RAL 9005)	Mineral Black (≈RAL 9005)	Mineral Black (≈RAL 9005)	Mineral Black (≈RAL 9005)	Mineral Black (≈RAL 9005)	Mineral Black (≈RAL 9005)
Motor geïntegreerd	▪	▪	▪	▪	▪	▪
Plafondkap (elektrische aansluiting)	▪	▪	▪	▪	▪	▪
Lengte snoer (cm)	180	180	180	180	180	180
Gewicht excl. legbord* (kg)	53	57	61	66	69	74
Netspanning (V) / Elektrische aansluitwaarde (W)	230 / 117	230 / 117	230 / 123	230 / 123	230 / 129	230 / 129
Afmetingen						
Afmetingen dampkap (B×D) (mm)	868×508	1168×508	868×508	1168×508	868×508	1168×508
Uitsparingsmaat onderste plank (B×D) (mm)	845×485	1145×485	845×485	1145×485	845×485	1145×485
Afmetingen behuizing (B×D×H) (mm)	872×556×330	1172×556×330	872×556×330	1172×556×330	872×556×330	1172×556×330
Uitsparingsmaat bovenste plank (B×D) (mm)	401×248	401×248	401×248	401×248	401×248	401×248
Positie afvoer	Boven	Boven	Boven	Boven	Boven	Boven
Afmetingen frame						
Afmetingen (B×D) (mm)	25×806	25×806	25×806	25×806	25×806	25×806
Afmetingen (H) (mm)	700 of 800	700 of 800	700 of 800	700 of 800	700 of 800	700 of 800
Diepte plaatmateriaal legbord (mm)*	750	750	750	750	750	750
Dikte plaatmateriaal legbord (mm)*	18-25	18-25	18-25	18-25	18-25	18-25
Montagehoogte						
Advies montagehoogte met inductie kookplaat (Hmin–Hmax) (mm)	650–850	650–850	650–850	650–850	650–850	600–850
Advies montagehoogte met elektrische of keramische kookplaat (Hmin–Hmax) (mm)	650–850	650–850	650–850	650–850	650–850	600–850
Montagehoogte met gas kookplaat (Hmin–Hmax) (mm)	650–850	650–850	650–850	650–850	650–850	600–850

* Legplank zelf voorzien en rekening houden met voldoende draagkracht en juiste dikte

Luchthoeveelheid en geluidsniveau

Ref.		Maximaal vrijblazend ventilatordebiet (m^3/u)	Luchthoeveelheid (m^3/u)				Geluidsniveau in dB(A) geluidsdruk (re 20 µPa) / geluidsvermogen (re 1 pW)			
			Stand I	Stand II	Stand III	Powerstand	Stand I	Stand II	Stand III	Powerstand
15001, 15003, 15005, 15007, 15009, 15011	90 cm dampkap	815	251	363	423	497	35 / 47	43 / 55	46 / 58	49 / 61
15002, 15004, 15006, 15008, 15010, 15012	120 cm dampkap	815	252	379	445	508	35 / 47	42 / 54	45 / 58	48 / 61

Geluidsniveau gemeten volgens de norm IEC 60704-2-13, debieten volgens IEC 61591.

Technische tekeningen

Novy Pureline Frame met 90 cm dampkap

15001 / 15003 / 15005 / 15007 / 15009 / 15011

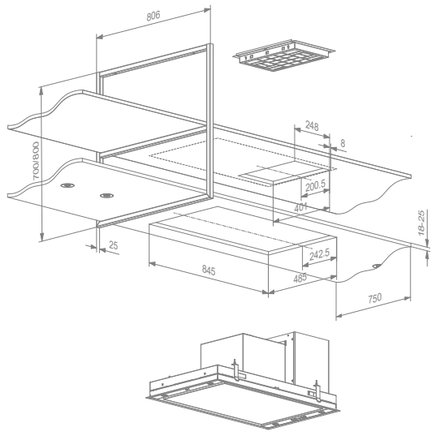

Novy Pureline Frame 120 cm dampkap

15002 / 15004 / 15006 / 15008 / 15010 / 15012

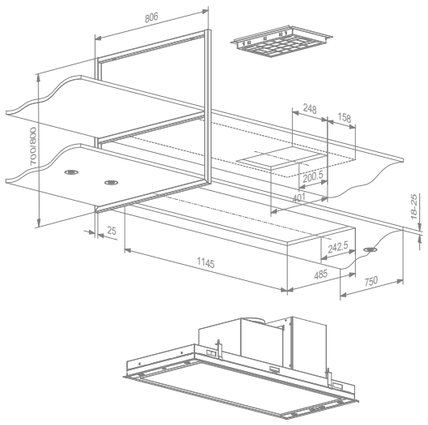

Accessoires

Diversen	Referentie	Prijs/st	15001 15003 15005 15007 15009 15011	15002 15004 15006 15008 15010 15012
Vetfilter (voor vervanging) (bestel 2 st)	6830.020	€ 59	▪	▪
Monoblock filter (vervanging)	7300.055	€ 134	▪	▪
Afstandsbediening (wit)	840.029	€ 94	▪	▪

6830.020

7300.055

840.029

Video
Installatievideo

In detail

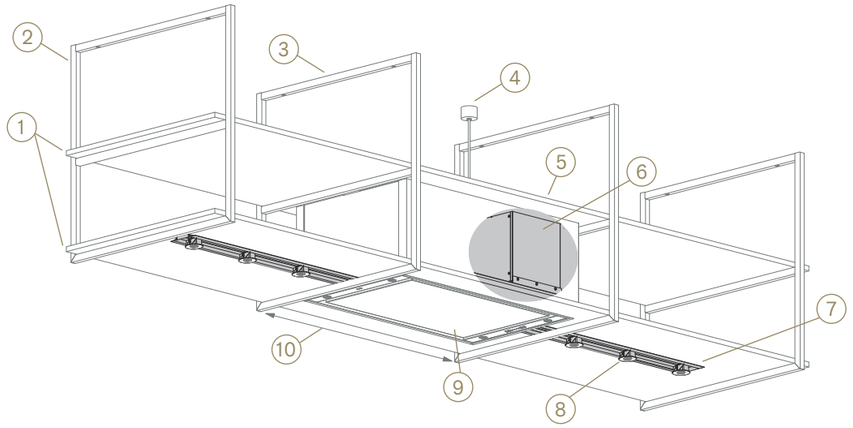

1. Creatieve invulling plaatmateriaal door professionele keukenbouwer (dikte 18-25mm / breedte 750 mm)
2. Mineral Black (≈RAL 9005) gelakt frame voor aan het plafond (dikte 25 mm). Hoogte frame 700 mm of 800 mm.
3. Breedte en opstelling aan te passen aan individuele wensen, dankzij modulaire opbouw (gelakt ≈RAL 9005)
4. Zwarte plafondkap
5. Geïntegreerde recirculatie oplossing voor optimale energiezuinigheid
6. Achter de behuiziging van de dampkap bevindt zich de motor- en recirculatiebox
7. Strakke afdekking van ledverlichitingen en aansluiting. Eenvoudig in te korten
8. Dimbare ledverlichting warm wit (2.700 K), aanpasbaar naar neutraal wit (4.000 K) voor belichting werkblad. Elke verlichtingsset bevat 3 leds inclusief bedrading (aantal verlichtingskit afhankelijk per model). Afhankelijk van de ontwerpwensen kunnen 2 of 3 leds geplaatst worden. Belangrijk voor het 4-frame model: voor beide verlichtingsets moet hetzelfde aantal spots worden gebruikt.
9. Ook bij brede kookoppervlaktes optimale efficiëntie (Vangbereik dampkap B 90/120cm en D 50cm)
10. Advies maximale breedte afstand frames tussen dampkap is 1250 mm

Personaliseer uw Novy Pureline Frame

1. Bepaal het aantal en hoogte van de frames

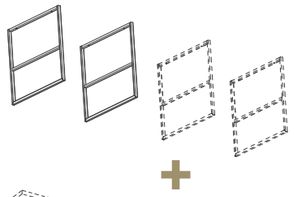

2. Bepaal de breedte van de dampkap & de positie in het frame

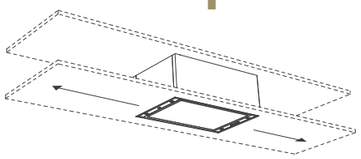

3. Bepaal de textuur en het design van uw planken (niet inbegrepen in de kit)

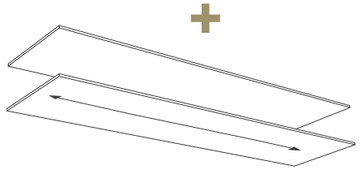

4. Bepaal de verlichtingskit en de positie van de verlichting

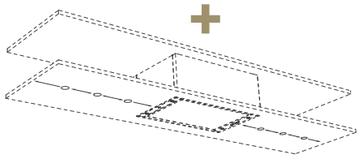

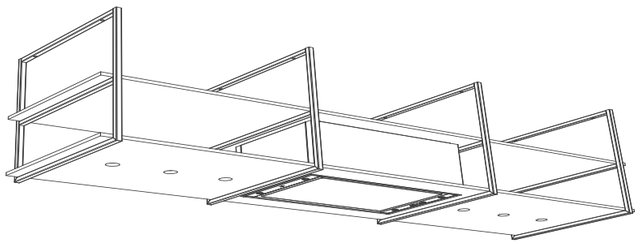

Video
Personaliseer uw
Novy Pureline Frame

NOVY
PREMIUM INNOVATION PRODUCT

Novy Mood

- Efficiënte dampkap en verlichtingsarmatuur in één
- Aanpasbare lichtintensiteit en kleurwarmte van 2.700 K naar 5.000 K
- Standaard recirculatie voor extra planningsvrijheid (monoblock filter met een levensduur tot 900 kookuren)
- Uitgebreide verlichtingsfunctie voor juiste hoeveelheid licht en sfeer tijdens en na het koken (kookmodus en sfeermodus)
- Bediening mogelijk via smartphone of tablet (Novy Connect), evenals via afstandsbediening

Afstand
Maximale afstand tussen dampkap en kookplaat

InTouch
Standaard met functie voor bediening dampkap vanop kookplaat

Recirculatie
Standaard met recirculatie

Novy Connect
Bediening en instellingen mogelijk via smartphone of tablet

Breedte (cm)	Motor	Kleur	Debiet stand 4 (m³/u)	Geluidsniveau bij normale werking in dB(A) (re 1 pW) Minimum	maximum	Ref.	Prijs/st
108	Geïntegreerd	Wit	661	53	69	7550	€ 3.279
	Geïntegreerd	Mineral Black	661	53	69	7552	€ 3.279

Geluidsniveau gemeten volgens de norm IEC 60704-2-13, debieten volgens IEC 61591.

Video
Novy Mood

Technische specificaties

Novy Mood 108 cm
7550 wit / 7552 Mineral Black

Functies	
Bediening	Afstandsbediening (zwart) / Novy Connect
Aantal snelheden	4
Met geluiddemper	▪
Recirculatie	▪ (monoblock)
InTouch functie voor kookplaten	▪
Auto-Stop, automatische uitschakeling na 3 uur	▪
Naloopstand (min.)	30
Reinigingsindicatie voor vetfilter	▪
Vervangingsindicatie voor recirculatiefilter	▪

Verlichting	
Soort verlichting (W)	Led (32) / dimbaar
Kleur verlichting kookmodus (K)	Standaard 4.000 (aanpasbaar tussen 2.700 en 5.000)
Kleur verlichting sfeermodus (K)	Standaard 2.700 (aanpasbaar tussen 2.700 en 5.000)

Technische eigenschappen	
Kleur	7550 wit (≈RAL 9003) / 7552 Mineral Black (≈RAL 9005)
Motor geïntegreerd	▪
Gewicht dampkap / motorhuis (kg)	32
Netspanning (V) / Elektrische aansluitwaarde (W)	230 / 196

Afmetingen	
Afmetingen (B×D) (mm)	1080×246
Hoogte van de dampkap (mm)	370
Minimale totale hoogte van de dampkap (mm)	620
Maximale totale hoogte van de dampkap (mm)	1.870
Positie afvoer	Boven
Advies montagehoogte met inductie kookplaat (Hmin–Hmax) (mm)	650–850
Advies montagehoogte met elektrische of keramische kookplaat (Hmin–Hmax) (mm)	600–850
Montagehoogte met gas kookplaat (Hmin–Hmax) (mm)	650–850

Luchthoeveelheid en geluidsniveau

Ref.		Maximaal vrijblazend ventilatordebiet (m^3/u)	Luchthoeveelheid (m^3/u)				Geluidsniveau in dB(A) geluidsdruk (re 20 µPa) / geluidsvermogen (re 1 pW)			
			Stand I	Stand II	Stand III	Stand IV	Stand I	Stand II	Stand III	Stand IV
7550, 7552	Geïntegreerde motor	1010	324	432	534	661	41 / 53	47 / 59	52 / 64	57 / 69

Geluidsniveau gemeten volgens de norm IEC 60704-2-13, debieten volgens IEC 61591.

Technische tekeningen

Novy Mood

7550 / 7552

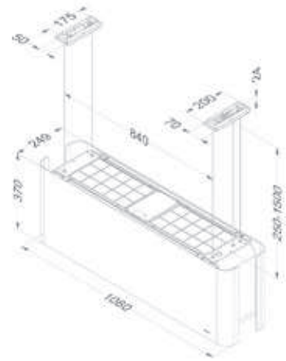

7550.500 / 7552.510

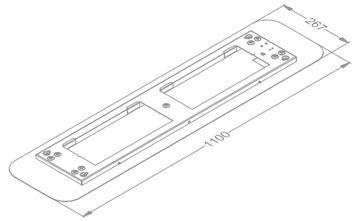

Video
Installatievideo

Accessoires

Diversen	Referentie	Prijs/st	7550	7552
Vetfilter (voor vervanging) (bestel 4 st)	7550.030	€ 59	▪	▪
Kit langere ophangkabels (4×3,5 m)	7550.100	€ 94	▪	▪
Kit ophangset Mineral Black	7552.310	€ 124		▪
Plafondplaat wit	7550.500	€ 189	▪	
Plafondplaat Mineral Black	7552.510	€ 189		▪
Afstandsbediening (wit)	840.029	€ 94	▪	▪
Recirculatie				
Monoblock vervangfilter (set bevat 2 st)	7550.400	€ 274	▪	▪

7552+7552.510

7550.030

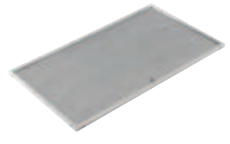

7552.310

7552.510

840.029

Novy Flatline

- Extra slanke belijning
- Naadloze afwerking
- Subtiel ogende ledverlichting (2.700 K)
- Standaard uitgerust met omkeerbare schouw voor recirculatie
- Stille en efficiënte werking door randafzuiging
- Recirculatie in optie: monoblock filter met een levensduur tot 900 kookuren

Afstand
Maximale afstand tussen dampkap en kookplaat

InTouch
Standaard met functie voor bediening dampkap vanop kookplaat

Recirculatie
Recirculatie in optie

In optie

Breedte (cm)	Motor	Kleur	EEI	Debiet powerfunctie (m^3/u)	Geluidsniveau bij normale werking in dB(A) (re 1 pW) Minimum	Maximum	Ref.	Prijs/st
90	Geïntegreerd	Inox	A+	707	35	53	7640	€ 2.024
	Geïntegreerd	Mineral Black	A+	707	35	53	7642	€ 2.204
	Zonder motor (1)	Inox		(1)	(1)	(1)	7645	€ 1.819
100	Geïntegreerd	Inox	A	743	47	57	7650	€ 2.109
	Zonder motor (1)	Inox		(1)	(1)	(1)	7655	€ 1.939
120	Geïntegreerd	Inox	A	744	47	57	7660	€ 2.289
	Zonder motor (1)	Inox		(1)	(1)	(1)	7665	€ 2.119

Geluidsniveau gemeten volgens de norm IEC 60704-2-13, debieten volgens IEC 61591.

(1) De dampkap dient aangesloten te worden op een binnenmotor type 245.999, een gevelmotor type 445.999 of een platdakmotor type 745.999 of 755.999 (zie accessoires).
De luchthoeveelheid / geluidsniveau is afhankelijk van het type motoren en van de installatie.

Technische specificaties

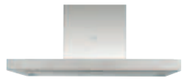

	Novy Flatline eiland 90 cm 7640 inox / 7642 Mineral Black (≈RAL 9005)	Novy Flatline eiland 90 cm 7645 inox Zonder motor	Novy Flatline eiland 100 cm 7650 inox	Novy Flatline eiland 100 cm 7655 inox Zonder motor	Novy Flatline eiland 120 cm 7660 inox	Novy Flatline eiland 120 cm 7665 inox Zonder motor
Functies						
Bediening	Toetsen	Toetsen	Toetsen	Toetsen	Toetsen	Toetsen
Aantal snelheden	3 + powerfunctie	3 + powerfunctie	3 + powerfunctie	3 + powerfunctie	3 + powerfunctie	3 + powerfunctie
Powerstand met automatische terugschakeling (min.)	6	6	6	6	6	6
Met geluiddemper	▪	▪	▪	▪	▪	▪
Recirculatie	Optioneel (monoblock)		Optioneel (monoblock)		Optioneel (monoblock)	
InTouch functie voor kookplaten	▪	▪	▪	▪	▪	▪
Auto-Stop, automatische uitschakeling na 3 uur	▪	▪	▪	▪	▪	▪
Naloopstand (min.)	10	10	10	10	10	10
Reinigingsindicatie voor vetfilter	▪	▪	▪	▪	▪	▪
Vervangingsindicatie voor recirculatiefilter	▪		▪		▪	
Verlichting						
Soort verlichting (aantal/W)	Led (4×2)	Led (4×2)	Led (4×2)	Led (4×2)	Led (4×2)	Led (4×2)
Dimbare verlichting	▪	▪	▪	▪	▪	▪
Kleur verlichting (K)	2.700	2.700	2.700	2.700	2.700	2.700
Technische eigenschappen						
Kleur	7640 inox 7642 Mineral Black (≈RAL 9005)	inox	inox	inox	inox	inox
Motor geïntegreerd	▪		▪		▪	
Zonder motor (geschikt voor gevelmotor, dakmotor voor buitenshuis of binnenmotor)		▪		▪		▪
Gewicht dampkap / motorhuis (kg)	36	33 + motor	38	35 + motor	42	39 + motor
Netspanning (V) / Elektrische aansluitwaarde (W)	230 / 118	230 / 13 + motor	230 / 308	230 / 13 + motor	230 / 300	230 / 13 + motor
Afmetingen (mm)						
Afmetingen (B×D)	900×600	900×600	1000×700	1000×700	1200×700	1200×700
Hoogte van de dampkap (Hmin–Hmax) (mm)	563–730	563–730	563–730	563–730	563–730	563–730
Hoogte van de dampkap met recirculatie (Hmin–Hmax) (mm)	679–860		679–860		679–860	
Maximale hoogte met schachtverlengstuk (mm) optioneel A / B	1040 / 1350	1040 / 1350	1040 / 1350	1040 / 1350	1040 / 1350	1040 / 1350
Maximale hoogte met schachtverlengstuk met recirculatie (mm) optioneel A / B	1170 / 1480		1170 / 1480		1170 / 1480	
Diameter uitblaasopening (mm)	150	150	150	150	150	150
Positie afvoer	Boven	Boven	Boven	Boven	Boven	Boven
Advies montagehoogte met inductie kookplaat (Hmin–Hmax) (mm)	650–850	650–850	650–850	650–850	650–850	650–850
Advies montagehoogte met elektrische of keramische kookplaat (Hmin–Hmax) (mm)	600–850	600–850	600–850	600–850	600–850	600–850
Montagehoogte met gas kookplaat (Hmin–Hmax) (mm)	650–850	650–850	650–850	650–850	650–850	650–850

Luchthoeveelheid en geluidsniveau

Ref.		Maximaal vrijblazend ventilatordebiet (m^3/u)	Luchthoeveelheid (m3/u) / Druk (Pa)				Geluidsniveau in dB(A) geluidsdruk (re 20 µPa) / geluidsvermogen (re 1 pW)			
			Stand I	Stand II	Stand III	Powerstand	Stand I	Stand II	Stand III	Powerstand
7640, 7642	Geïntegreerd	815	277 / 66	467 / 237	620 / 382	707 / 382	24 / 35	34 / 46	41 / 53	44 / 56
7645	Zonder motor (1)		(1)	(1)	(1)	(1)	(1)	(1)	(1)	(1)
7650	Geïntegreerd	1000	216 / 314	296 / 472	451 / 531	743 / 555	32 / 47	35 / 50	41 / 57	50 / 64
7655	Zonder motor (1)		(1)	(1)	(1)	(1)	(1)	(1)	(1)	(1)
7660	Geïntegreerd	1000	219 / 324	302 / 470	459 / 496	744 / 511	32 / 47	36 / 51	41 / 57	51 / 65
7665	Zonder motor (1)		(1)	(1)	(1)	(1)	(1)	(1)	(1)	(1)

Geluidsniveau gemeten volgens de norm IEC 60704-2-13, debieten volgens IEC 61591.

(1) De dampkap dient aangesloten te worden op een binnenmotor type 245.999, een gevelmotor type 445.999 of een platdakmotor type 745.999 of 755.999 (zie accessoires).
De luchthoeveelheid / geluidsniveau is afhankelijk van het type motoren en van de installatie.

Technische tekeningen

Novy Flatline eiland 90 cm

7640 / 7642 / 7645

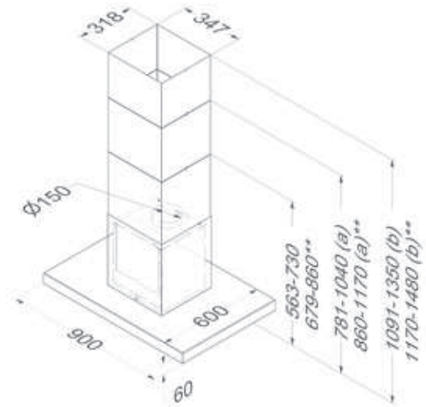

Novy Flatline eiland 100 cm

7650 / 7655

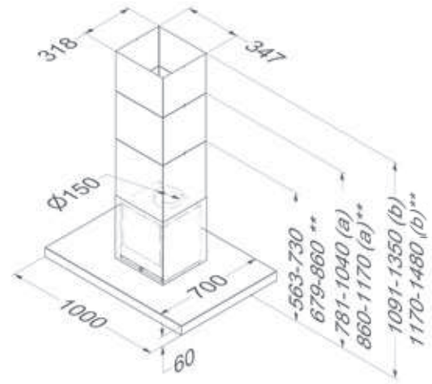

Novy Flatline eiland 120 cm

7660 / 7665

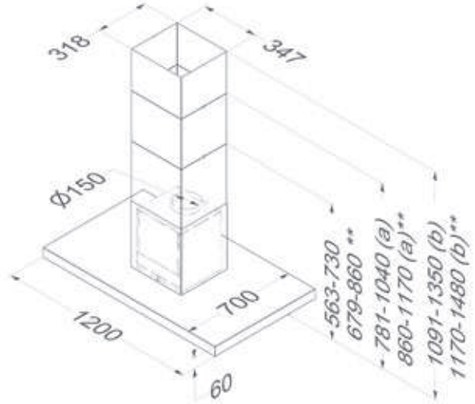

(a) Met supplementair verlengstuk - (b) Met supplementair verlengstuk (hoogte) - ** Met recirculatie

Accessoires

	Referentie	Prijs/st	7640	7642	7645	7650	7655	7660	7665
Motor op afstand									
Binnenmotor	245.999	€ 509			▪		▪		▪
Gevelmotor, minstens 5 m tussen dampkap en motor	445.999	€ 824			▪		▪		▪
Dakmotor 48,8 cm hoog	745.999	€ 1.389			▪		▪		▪
Dakmotor met geluiddemper 78,4 cm hoog	755.999	€ 1.599			▪		▪		▪
Diversen									
Verlengschouw inox optie A	7640.120	€ 374	▪		▪	▪	▪	▪	▪
Verlengschouw inox optie B	7640.130	€ 489	▪		▪	▪	▪	▪	▪
Verlengschouw Mineral Black optie A	7642.120	€ 374		▪					
Verlengschouw Mineral Black optie B	7642.130	€ 489		▪					
Vetfilter (voor vervanging)	7530.020	€ 54	▪	▪	▪	▪	▪	▪	▪
Kit met ledverlichting (4.000 K)	906.307	€ 124	▪	▪	▪	▪	▪	▪	▪
Afstandsbediening (wit)	840.029	€ 94	▪	▪	▪	▪	▪	▪	▪
Afstandsbediening (zwart)	840.049	€ 124	▪	▪	▪	▪	▪	▪	▪
Verlengkabel voor motor op afstand (5 m)	7000.092	€ 39			▪		▪		▪
Kit aansluiting externe klep en/of verlichting	990.030	€ 134	▪	▪	▪	▪	▪	▪	▪

245.999

245.999

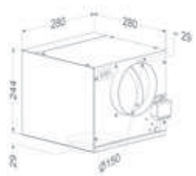

445.999

445.999

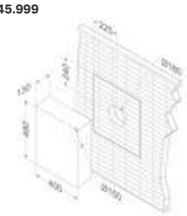

745.999

745.999

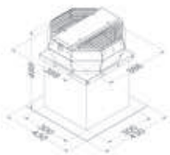

755.999

755.999

7530.020

840.029

990.030

990.030

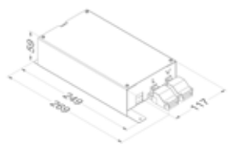

Accessoires

	Referentie	Prijs/st	7640	7642	7645	7650	7655	7660	7665
Recirculatie									
Recirculatie kit	7640.400	€ 234	▪	▪		▪		▪	
Monoblock vervangfilter	7600.060	€ 124	▪	▪		▪		▪	

7640.400

7600.060

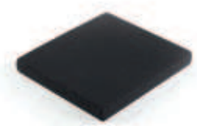

Dampkap accessoires

Recirculatie p. 226
Motoren p. 230
Onderhoud p. 232
Installatie-accessoires p. 234

Accessoires vindt u per product terug op de desbetreffende productpagina.

Novy biedt een ruim assortiment aan accessoires die het mogelijk maken om de dampkap aan te passen aan uw specifieke situatie. Zo haalt u optimaal gebruiksplezier uit de dampkap.

Recirculatie

Door te kiezen voor recirculatie wordt geen warme lucht meer afgevoerd naar buiten en bespaart u energie. Bovendien biedt een dampkap met recirculatie meer plaatsingsvrijheid dan een dampkap met afvoer naar buiten. De basis van deze technologie is een vernieuwde monoblock filter die zorgt voor een buitengewone hoge absorptiegraad van kookgeuren.

Installatiemethodes

Novy inbouwbox met geïntegreerde monoblock filter en uitblaas-rooster voor werkbladafzuiging, plafondunits en in- en onderbouw-dampkappen

De Novy inbouwbox met monoblock filter wordt ingebouwd in een bestaande structuur, kast of plint en daarna verbonden met de dampkap. De aangezogen kookdampen worden gefilterd van geuren door de monoblock filter in de box. Het designrooster draagt bij aan een goede doorstroming van de gefilterde lucht en heeft daarnaast ook een fraai design.

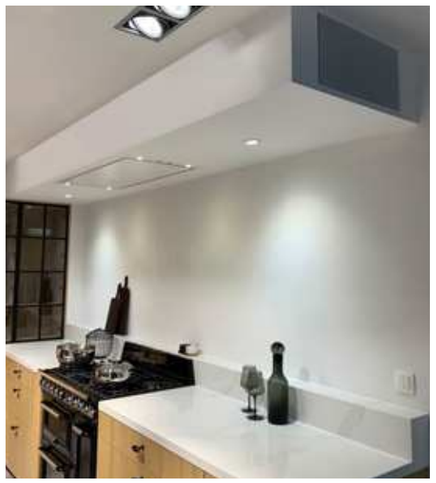

Basiskits met geïntegreerde monoblock filter voor plafondunits, inbouwdampkappen en telescopische dampkappen

Voor plafondunits, inbouwdampkappen en telescopische dampkappen kan een basiskit besteld worden wanneer u opteert voor recirculatie. De basiskit bestaat uit een monoblock filter. Deze wordt direct achter de vetfilter geplaatst. Voor de Novy Fusion Pro, Fusion, telescopische dampkap en telescopische dampkap Essence is een speciaal uitblaasrooster ontworpen voor bovenkasten (906.450) om optimaal de gefilterde lucht terug in de keuken te brengen. Minimale benodigde ruimte tussen de bovenkast en het plafond: 20 cm.
Voor plafondunits en inbouwgroepen dient u een uitblaasrooster zelf te voorzien om de gefilterde lucht terug in de keuken te brengen.

Basiskits voor wand- en eilanddampkappen

Voor wand- en eilanddampkappen kiest u voor een basiskit met monoblock filter. Deze wordt geïntegreerd in de schouw van de dampkap. Het geluid wordt bovendien extra gedempt. De gereinigde lucht gaat weer in de keuken via de uitblaasopening in de schouw.

Dampkappen met standaard recirculatie

Sommige dampkappen zijn standaard voorzien van recirculatie met monoblock filters.

Vervangbare koolstoffiltercassettes

Bij Salsa en Essence dampkappen wordt met vervangbare koolstoffiltercassettes gewerkt. De cassettes worden vervangen na verloop van tijd. De kit bestaat uit een cassette gevuld met actieve koolstofkorrels. Het uitblaasrooster (behalve bij Salsa) om de gefilterde lucht terug in de keuken te brengen, dient zelf te worden voorzien in een luifel, decoratieve schouw of kast.

Onderhoud

Vervanging monoblockkool-stoffilter of actieve koolstoffiltercassettes

Na 3 à 5 jaar (afhankelijk van de modellen en afhankelijk van de intensiteit waarmee gekookt wordt) is de monoblock filter aan vervanging toe. Alle dampkappen hebben een reinigingsindicator die in het geval van een monoblock filter oplichten na 900 kookuren (afhankelijk van de modellen). Bij de dampkappen met actieve koolstoffilter-cassettes licht de indicator na 120 uur op en zal de cassette moeten vervangen worden.

Monoblock filters en koolstoffiltercassettes kan u via de webshop bestellen.

Recirculatieboxen

Technische specificaties

	841.400 wit 842.400 Mineral Black 843.400 grijs € 404	7931.400 wit 7932.400 Mineral Black 7933.400 grijs € 449	7921.400 wit 7922.400 Mineral Black 7923.400 grijs € 404	1811.821 wit 1811.822 Mineral Black 1811.823 grijs € 519	7941.400 wit 7942.400 Mineral Black 7943.400 grijs € 614
Technische gegevens					
Te combineren met o.a.	Plafondunits en inbouwunits	Plafondunits en inbouwunits	Werkbladafzuiging	Werkbladafzuiging	Werkbladafzuiging (Novy Panorama 120)
Te monteren in	Wand / plafond / kast	Wand / plafond / kast	Plint	Plint	Plint
Type	Recirculatiebox	Recirculatiebox	Recirculatiebox	Recirculatiekit + accessoires	Recirculatiebox
Kleur rooster	841.400 wit (≈RAL 9003) 842.400 Mineral Black (≈RAL 9005) 843.400 grijs (≈RAL 7030)	7931.400 wit (≈RAL 9003) 7932.400 Mineral Black (≈RAL 9005) 7933.400 grijs (≈RAL 7030)	7921.400 wit (≈RAL 9003) 7922.400 Mineral Black (≈RAL 9005) 7923.400 grijs (≈RAL 7030)	1811.821 wit (≈RAL 9003) 1811.822 Mineral Black (≈RAL 9005) 1811.823 grijs (≈RAL 7030)	7941.400 wit (≈RAL 9003) 7942.400 Mineral Black (≈RAL 9005) 7943.400 grijs (≈RAL 7030)
Inclusief monoblock filter(s)	▪	▪	▪	▪	▪
Aantal monoblock filters	1	2	2	2	3
Meegeleverde accessoires				1x 906.401 Vlak kanaal 1000 mm 2× 906.402 Verbindingsstuk 1x 906.404 Verticale bocht 90° met luchtgeleiders	
Afmetingen (mm)					
Afmetingen (B×D×H) (mm)	500 × 295 × 270	820 × 292 ×140	818 × 289 × 98	818 × 289 × 98	1118 × 289 × 98
Uitsparingsmaat (B×H) (mm)	487 × 255	805 × 123	805 × 100	805 × 100	1105 × 100
Minimale hoogte plint			100	100	100
Afmeting inlaat (mm)	Ø150	89 x 222 / Ø150	89 x 222	89 x 222	89 x 222 (2×)
Positie inlaat	Hoek achter / hoek boven / hoek zijkant Recirculatiebox 180° draaibaar	Hoek achter / zijdelings (89 x 222) / Boven (Ø150) Recirculatiebox 180° draaibaar	Centraal achter / hoek achter / zijdelings Recirculatiebox 180° draaibaar	Centraal achter / hoek achter / zijdelings Recirculatiebox 180° draaibaar	Achter (2×)
Accessoires					
Monoblock vervangfilter voor recirculatiebox	830.055 € 134	7900.055 (bestel 2×) € 124	7910.055 (bestel 2×) € 124	7910.055 (bestel 2×) € 124	98.001 (set) € 374

841.400 / 842.400 / 843.400

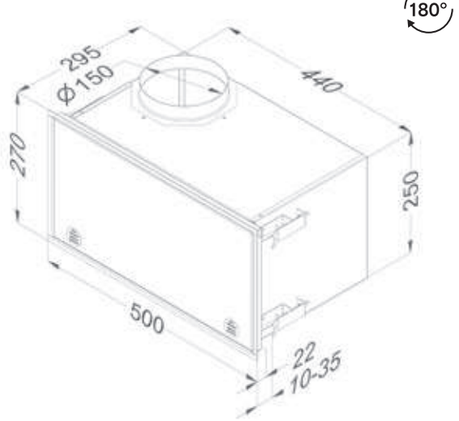

7931.400 / 7932.400 / 7933.400

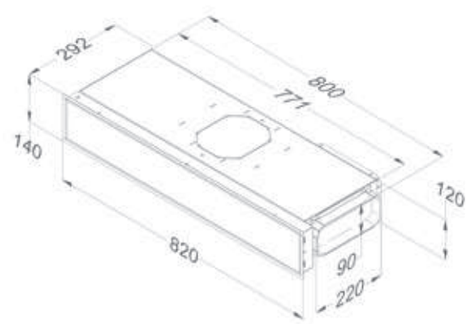

7921.400 / 7922.400 / 7923.400
1811.821 / 1811.822 / 1811.823

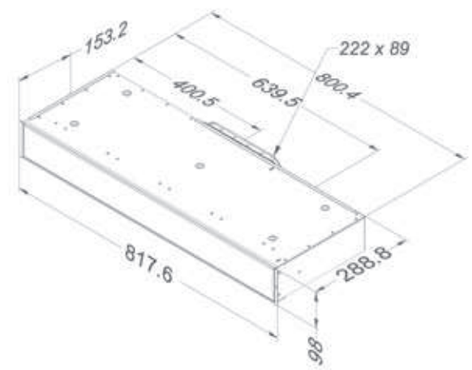

7941.400 / 7942.400 / 7943.400

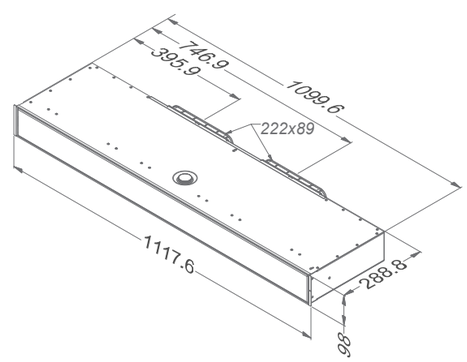

Motoren

Motoren op afstand

Bij modellen zonder motor kunt u kiezen voor een motor op afstand. De keuze bestaat tussen montage binnenshuis, montage op de gevel en diverse motoren voor montage buitenshuis. Dit maakt een beperkte inbouwhoogte in een verlaagd plafond en absolute stilte in de keuken mogelijk. Bij het monteren van de motor op afstand is het geluidsniveau afhankelijk van het type motor en de installatie.

Standaard zit bij de dampkap een verbindingskabel van ca. 4 m (modelafhankelijk). Optioneel is een verlengkabel van 5 m beschikbaar, indien de afstand tussen dampkap en motor groter is.

Kit om motoren op afstand binnen te plaatsen

Bij Pureline, Pureline Pro en Mini Pureline modellen kan de motor makkelijk op afstand binnen geplaatst worden met een extra installatiekit.

Standaard zit bij deze installatiekit een verbindingskabel van 5 m.

Optioneel is een verlengkabel van 5 m beschikbaar, indien de afstand tussen dampkap en motor groter is.

Technische specificaties

	Motor op afstand 245.999 zwart € 509	Gevelmotor 445.999 inox € 824	Platdakmotor 48,8 cm 745.999 € 1.389	Platdakmotor 78,4 cm 755.999 met geluiddemper € 1.599
Functies				
Bediening	In combinatie met de dampkap	In combinatie met de dampkap	In combinatie met de dampkap	In combinatie met de dampkap
Aantal snelheden	3 + powerfunctie	3 + powerfunctie	3 + powerfunctie	3 + powerfunctie
Met geluiddemper (geïntegreerd)	▪			▪
Met geisoleerde platdakopstand			▪	
Met geisoleerde platdakopstand en geluiddemper				▪
Met automatische terugslagklep		▪	▪	▪
Kit met geluiddemper (verbindingsstuk, wanddoorvoer en aluminium tape)		▪		
Met geisoleerde schakelaar			▪	▪
Minimale / maximale werk temperatuur (°C)			-25 / 65	-25 / 65
Materiaal				
Materiaal platdakmotor aluminium (ALMG3), zeewater bestendig			▪	▪
Materiaal platdakopstand aluminium (ALMG3), zeewater bestendig			▪	▪
Materiaal terugslagklep gegalvaniseerd			▪	▪
Technische eigenschappen				
Gewicht motorhuis (kg)	6	11	10,7	13,9
Netspanning (V) / Electrische aansluitwaarde (W)	230 / 250	230 / 184	230 / 191	230 / 191
Afmetingen				
Afmetingen motorunit (B×D×H) (mm)	309×280×244	400×130×500	388×388×488	388×388×784
Diameter uitblaasopening (mm)	150	150		
Positie afvoer	Boven / rechts / links / voor / achter	Onder	Verticaal	Verticaal
Diameter inlaat (kanaal) (mm)	150		150	150
Diameter inlaat (opening op het dak/in de muur) (mm)		180	180	180

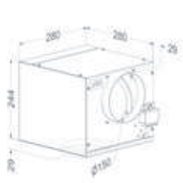
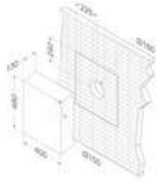

Luchthoeveelheid en geluidsniveau

Ref.	Maximaal vrijblazend ventilatordebiet (m^3/u)	Luchthoeveelheid (m^3/u) / Druk (Pa)				Geluidsniveau in dB(A) geluidsdruk (re 20 µPa) / geluidsvermogen (re 1 pW)			
		Stand I	Stand II	Stand III	Powerstand	Stand I	Stand II	Stand III	Powerstand
245.999	1000	401 / 350	503 / 370	634 / 410	760 / 450	30 / 42	35 / 47	40 / 53	43 / 57
445.999	1400	330 / 380	520 / 450	660 / 520	940 / 660	31 / 43	37 / 49	40 / 52	43 / 56
745.999	1180	855 / 590	975 / 625	1080 / 650	1150 / 670	61	62	63	64
755.999	1180	850 / 590	970 /625	1075 / 650	1145 / 670	55	56	57	58

Geluidsniveau van de dakventilatoren zijn gemeten aan de zuigzijde Lwa5 (dB(A)) (DIN 45635-2).

Onderhoud

Vetfilters

Om een optimale vetfiltering van de vetten te garanderen, is het noodzakelijk om de vetfilter regelmatig (1 × per maand) te reinigen. De geïntegreerde reinigingsindicator in bijna alle dampkappen is een geheugensteuntje en lichten op na 20 kookuren. De vetfilter kan in de vaatwasser gereinigd worden. Na 5 jaar raden wij echter aan om de filter volledig te vervangen.

De vetfilters kan u via de webshop bestellen.

Inoxreiniger

Voor het optimaal reinigen van de inox dampkap raden wij u de Novy inoxreiniger aan. Het is een zachte voedende mousse die geen vetsporen nalaat en makkelijk is op te wrijven.

906.060	Inox reiniger	€ 29

De inoxreiniger kan u via de webshop bestellen.

Installatie-accessoires

InTouch

InTouch biedt de mogelijkheid om de Novy-dampkap te bedienen vanaf de Novy InTouch inductiekookplaat.

Bijna alle dampkappen met elektronisch bediening kunnen standaard of middels een optionele InTouch kit gecombineerd worden met Novy InTouch inductiekookplaten.

Novy Cloud, Pureline (Pro) (Compact), Maxi Pureline, Mini Pureline, Crystal, Fusion Pro, Fusion, Flatline, Phantom, Pureline Frame en Mood zijn standaard voorzien van de InTouch functie.

Voor de Novy Telescopische dampkap (663/693) en Vision is optioneel een InTouch kit (incl. afstandsbediening) beschikbaar.

990.021 Kit voor InTouch (incl. afstandsbediening)	€ 124

Afstandsbediening

Novy Cloud, Pureline (Pro) (Compact), Maxi Pureline, Mini Pureline, Phantom, Pureline Frame en Mood zijn standaard voorzien van een afstandsbediening.

Novy Cloud, Pureline Pro (Compact), Phantom en Mood kunnen ook bediend worden via de Novy Connect applicatie.

Optioneel kunnen de Novy Crystal, Fusion Pro, Fusion en Flatline voorzien worden van een afstandsbediening.

840.029 Afstandsbediening wit (los te verkrijgen)	€ 94
840.049 Afstandsbediening zwart (los te verkrijgen)	€ 124

Kit ledverlichting

Bij een aantal modellen kan u de bestaande ledverlichting 2.700 K (warm wit) vervangen door ledverlichting 4.000 K (neutraal wit).

Novy Pureline (Compact) en Mini Pureline zijn voorzien van dual ledverlichting waarbij de kleurtemperatuur handmatig, voor installatie, gewijzigd kan worden van 2.700 K (warm wit) naar 4.000 K (neutraal wit).

Kit aansturing van externe verlichting of externe kleppen

Wilt u graag extra sfeerverlichting aansluiten op uw dampkap. Of dient u een elektrische klep aan te sturen op het moment dat de dampkap in werking treedt? Via de kit 990.030 kunt u beide aansturen. De kit is toepasbaar op de Novy Pureline (Compact), Mini Pureline, Crystal, vlakscherm dampkap (663/693) en Flatline.

Novy Maxi Pureline, Pureline: 6833, 6834, 6838, 6839, 6843, 6844, 6848, 6849 zijn standaard voorzien van een connector waarmee het mogelijk is om externe verlichting (max. 300 W) aan te schakelen.

Verlengschouwen wand- en eilanddampkappen

Indien de standaard onderschouw te kort is, kunt u steeds opteren voor een verlengschouw. Bij bestelling van een verlengstuk wordt de onderschouw meegeleverd om kleurschakeringen te vermijden.

Input / output module

Het potentiaalvrij input (ingang) contact kan gebruikt worden om bijvoorbeeld een venstercontactschakelaar te verbinden. Dit zorgt ervoor dat de afzuiging pas in werking treedt wanneer een raam of extra toevoerklep voor luchttoevoer is geactiveerd.
De output (uitgang) is een potentiaalvrij contact en levert dus geen rechtstreeks uitgangsvermogen. Het is dus mogelijk om een externe sfeerverlichting (niet mogelijk voor de Novy Pureline Pro of Pureline Pro Compact) of elektrische klep met externe voeding hiermee aan te sturen vanaf het moment dat de afzuiging in werking treedt.

De module 990.036 is toepasbaar met Novy Panorama 90, Novy Panorama 120, Pureline Pro en Pureline Pro Compact.

Adapter voor beperkte inbouwhoogte

Indien de inbouwdiepte beperkt is, bestaat de mogelijkheid om de Cubic motor van de Novy Pureline, Pureline Pro, Maxi Pureline en Mini Pureline te demonteren. In deze situatie kan optioneel een adapter besteld worden. De adapter wordt direct op de plafondunit of inbouwunit geplaatst en aangesloten op een plat rechthoekig kanaal. De motor wordt dan op een andere locatie binnenshuis gemonteerd. Let hierbij op dat de ingang van de motor een ronde aansluiting heeft. De adapter altijd monteren in combinatie met de kit voor motor op afstand .

Om het installeren te vereenvoudigen is het aan te raden om het laatste stuk tussen plat kanaalwerk en dampkapgebruik te maken van flexibel plat afvoerkanaal (906.408).

Novy Sense Sensor: Automatische snelheidsregeling

De Novy Sense sensor biedt naast de manuele ook een automatische snelheidsregeling aan voor de Novy Pureline Pro en Pureline Pro Compact.
In automodus detecteert de sensor de intensiteit van kookdampen (op basis van vocht en vervuiling) en geuren en stelt de optimale motorsnelheid in.
Via de Novy Connect app kan op ieder moment de luchtkwaliteit in de keuken gecontroleerd worden.

Deze sensor is optioneel en moet voorafgaand aan de installatie van het toestel worden gemonteerd voor optimale prestaties en gebruiksgemak.

Installatie-accessoires

De goede werking van een dampkap wordt mede bepaald door de goede installatie van het toestel en daar dient u vaak al in een vroeg stadium van het bouwproces over na te denken. Novy biedt een breed gamma aan installatie accessoires aan voor uw specifieke situatie.

Platte afvoerkanalen

Deze kanalen zijn zeer geschikt voor plafonds met geringe inbouwhoogte.

906.401
Vlak kanaal 1000 mm
89×222×1000 mm
(mannelijk)
€ 39

906.402
Verbindingsstuk
94×227×80 mm
(vrouwelijk)
€ 19

906.403
Horizontale bocht 90°
met luchtgeleiders
94×227×290 mm
(vrouwelijk)
€ 39

906.408
Platte flexibele buis
89×222×750 mm
(mannelijk)
€ 94

906.404
Verticale bocht 90° met
luchtgeleiders
94×175×227 mm
(vrouwelijk)
€ 39

906.405
Hoek adapter
Ø 150 mm met
luchtgeleiders (mannelijk)
94×227×205 mm
(vrouwelijk)
hoogte 140 mm
€ 39

906.406
Overgangsstuk
Ø 150 mm
94×227×150 mm
(vrouwelijk)
€ 39

906.407
Muurdoorvoer inox met
terugslagklep
222×89 mm
diepte verbindingsstuk
120 mm
€ 209

906.418
Bocht 15° voor platte
kanalen
94×227×138 mm
(mannelijk / vrouwelijk)
€ 19

Terugslagkleppen

Het gebruik van een terugslagklep wordt aangeraden om te vermijden dat er koude luchtstromen van buiten naar binnen komen.

Terugslagklep
906.431
mechanische terugslagklep,
Ø 125 mm (mannelijk) - € 39
906.432
mechanische terugslagklep,
Ø 150 mm (mannelijk) - € 39

Elektrische klep
906.270
elektrische klep Ø 125 mm, 230 V
(mannelijk) N/C met veerteruggang,
te combineren met kit 990.030
€ 224
906.271
elektrische klep Ø 150 mm, 230 V
(mannelijk) N/C met veerteruggang,
te combineren met kit 990.030
€ 234

Ronde kanalen & toebehoren

Ronde buis 1 m (mannelijk)
906.410
Ø 125 mm - € 39
906.415
Ø 150 mm - € 39

Verbindingstuk (vrouwelijk)
906.412
Ø 125 mm - € 19
906.417
Ø 150 mm - € 19

Bocht 90° (met luchtgeleiders voor
een beter resultaat) (vrouwelijk)
906.411
Hoogte 187 mm - Ø 125 mm - € 29
906.416
Hoogte 212 mm - Ø 150 mm - € 39

Flexible buis alumium (Trek
flexibele kanalen maximaal uit en
snij deze op maat af.)
906.216
Ø 127 mm, lengte 10 m - € 79
906.218
Ø 152 mm, lengte 10 m - € 79

Stugge flexibele aluminium buis
906.219
Ø 127 mm, lengte 3 m - € 29
906.217
Ø 152 mm, lengte 3 m - € 39
906.430
Ø 202 mm, lengte 3 m - € 49

Flexibele geluiddemper, lengte 1 m
906.288
Ø 127 mm - buitenste Ø 180 mm
€ 49
906.287
Ø 152 mm - buitenste Ø 210 mm
€ 49

Broekstuk (mannelijk)
906.299
2×Ø 125 mm – Ø 150 mm - € 59
906.298
2×Ø 150 mm – Ø 200 mm - € 144
906.297
elleboog 45° – Ø 125 mm / stuk - € 39

Klemband
906.290
instelbereik Ø 60 – 135 mm - € 19
906.291
instelbereik Ø 60 – 215 mm - € 19
906.292
aluminium tape, breedte 50 mm
(per 50 m) - € 29

Installatiekit (terugslagklep, 3 m
aluminium tape, 3 m aluminium
buis 906.217 of 906.219)
906.300
Ø 125 mm - € 79
906.301
Ø 150 mm - € 94

Wanduitblaasklep

Deze sluit het afvoerkanaal goed af. Houdt koude luchtstromen tegen, maar ook andere weers- en natuurinvloeden, zodat het afvoerkanaal niet verstopt raakt.

Wanduitblaasklep
906.078
173×173 mm, aluminium
voor uitlaat Ø 125 mm - € 84
906.178
210×210 mm, aluminium
voor uitlaat Ø 150 mm - € 94
906.400
210×210 mm, zwart (RAL9005)
voor uitlaat Ø 150 mm - € 134
906.079
246×246 mm, aluminium
voor uitlaat Ø 200 mm - € 109

Muurdoorvoer kit

Muurdoorvoer kit met telescoop-
buis, inclusief ingebouwde thermo
terugslagklep en inox buitenmuur-
rooster voor installatie op maai-
veldniveau en conventionele
installatie op plafondhoogte.

Muurdoorvoer kit voor rond kanaal
906.420
Ø 150 mm - € 394

Muurdoorvoer kit voor plat kanaal
906.425
89×222 mm - € 394

Uitblaasrooster voor bovenkast

Speciaal ontworpen uitblaasrooster
voor bovenkasten om de gefilterde
lucht optimaal terug in de keuken
te brengen.

906.450
Diameter aansluiting Ø 150 mm,
Uitsparing in kast Ø 170 mm
€ 54

Kookplaten

Inductie Pro	Inductie Power	Inductie Comfort	Inductie Domino's	Inductie Multizone	Vitrokeramisch	Gas Pro
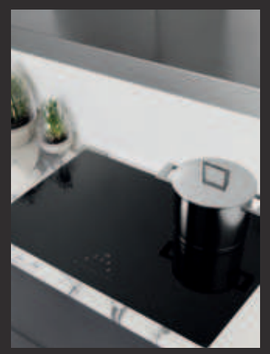	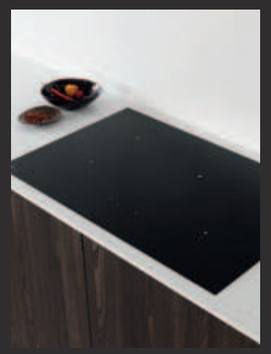	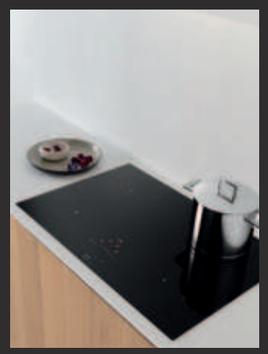	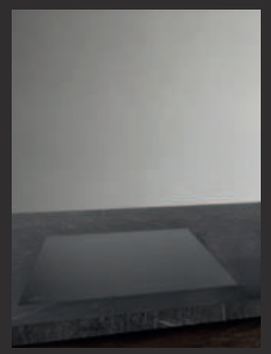	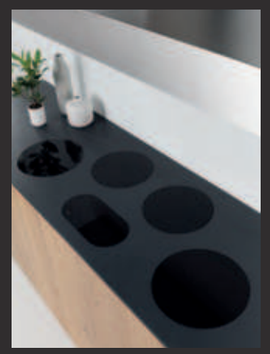	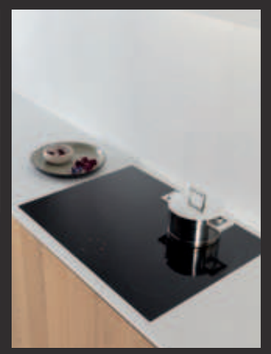	
Kookprofiel						
Gebruik	🧤🧤🧤	🧤🧤	🧤	🧤 / 🧤🧤	🧤	🧤	🧤 / 🧤🧤
Aantal kookzones						
1				▪			▪
2				▪			▪
3			▪		▪		▪
4	▪	▪	▪		▪	▪	▪
5	▪	▪	▪				▪
Flexzone / uitbreidbare zone							
1		▪		▪			
2	▪						
Afmetingen kookzones (mm)							
Afmetingen	200×240 / Ø280	200×240 / Ø230 / Ø280	Ø175 / Ø210 / Ø260	200×240 / Ø175 / Ø210	Ø175 / Ø210	Ø135 / Ø180 / Ø210 / Ø265	Ø230 / Ø270
	p. 240	p. 244	p. 248	p. 252	p. 256	p. 260	p. 264

🧤 Normaal gebruik, basis kookfuncties, verschillende kookzones met lager vermogen

🧤🧤 Normaal gebruik, uitgebreide kookfuncties, verschillende kookzones met hoger vermogen

🧤🧤🧤 Intensief gebruik, professionele kookfuncties, gelijke kookzones met hoger vermogen

NOVY KOOKPLATEN

Controle aan uw vingertoppen

Uw kookplaat bedienen doet u intuïtief. De dampkap bijregelen voortaan ook. InTouch technologie verbindt uw Novy dampkap en inductiekookplaat. Draadloos en naadloos.

- **InTouch koppeling met dampkap**
- **Flexibele kookzones**
- **Automatische potdetectie**

Inbouwmethode

Laat uw inductiekookplaat bovenop het werkblad plaatsen (opbouw) of kies voor een verzonken integratie (vlakbouw) en ga volledig naadloos.

Intuïtieve bediening

Al onze kookplaten laten zich intuïtief bedienen. Dankzij de slider en / of Touch Controlfunctie ligt elke temperatuurswisseling aan uw vingertoppen.

Minimalistisch design

Een strak design, ontdaan van alle franje – daaraan herkent u elke Novy kookplaat. Zelfs de bediening houdt zich op de achtergrond en licht pas op wanneer u begint te koken.

Handige flexzones

Koppel twee kookzones aan elkaar tot één grote kookzone. Handig als u grote potten en pannen op het vuur hebt staan, of als u wil grillen.

Pot move functie

Verplaats uw pot of pan naar een nieuwe zone zonder de programmatie van de huidige zone te verliezen.

Pro met de Chef

Door het inschakelen van de Chef functie worden de flexzones automatisch gekoppeld in 2 of 3 kookzones (afhankelijk van het type kookplaat) en ingedeeld in verschillende programmaties. Er kan gekozen worden tussen snel aankoken, aan de kook houden en warm houden.

InTouch technologie

Bedien uw dampkap vanop uw kookplaat dankzij draadloze RF-communicatie.

Inductie Pro

- Grotere flexibiliteit en kookoppervlakte door het gebruik van octagonale flexzones
- Professionele kookfuncties zoals de Chef-functie, Pot Move en Count-Up timer voor nét dat beetje extra
- Witte slider touch bediening
- Maximaal vermogen van 3.700 W bij de octagonale flexzones
- Opbouw en vlakbouw mogelijk

InTouch
InTouch functie voor bediening dampkap vanop kookplaat

Flexzone
Automatische of manuele koppeling van 2 kookzones

Warmhoudfunctie
Warmhoudfunctie voor het behouden van een constante temperatuur

Chef-functie
Chef-functie voor activatie geprogrammeerde zones

Buitenmaat (B×D) (cm)	Uitsnijding (B×D) (cm)	Aantal zones	Kookzones (mm)	InTouch	Max. vermogen (W)	Ref.	Prijs/st
65×52	56×49	4	4× 240×200	▪	7.400	1773	€ 1.704
80×52	75×49	4	4× 240×200	▪	7.400	1775	€ 1.949
80×52	75×49	5	4× 240×200, 200×300	▪	11.100	1776	€ 2.429
91×41	89×39	4	4× 200×240	▪	7.400	1777	€ 2.184
90×52	85×49	5	4× 240×200, Ø280	▪	11.100	1778	€ 2.549

Video
Vijf redenen om te kiezen voor een Novy inductie kookplaat

Technische specificaties

	Inductie Pro 1773	Inductie Pro 1775	Inductie Pro 1776	Inductie Pro 1777	Inductie Pro 1778
Bediening					
Type bediening	Slider touch bediening	Slider touch bediening	Slider touch bediening	Slider touch bediening	Slider touch bediening
Kleur bediening	Wit	Wit	Wit	Wit	Wit
Inbouwmethode / afwerking					
Afwerking	Ronde boord	Ronde boord	Ronde boord	Ronde boord	Ronde boord
Opbouw / Vlakbouw	▪ / ▪	▪ / ▪	▪ / ▪	▪ / ▪	▪ / ▪
Zwart opaak glas	▪	▪	▪	▪	▪
Kookplaat functies					
InTouch functie	▪	▪	▪	▪	▪
Aantal vermogensstanden	9+Power + SuperPower	9+Power + SuperPower	9+Power + SuperPower	9+Power + SuperPower	9+Power + SuperPower
Chef-functie	▪	▪	▪	▪	▪
Pot move functie	▪	▪	▪	▪	▪
Count-up timer	▪	▪	▪	▪	▪
Cooking presets	▪	▪	▪	▪	▪
Wipe guard	▪	▪	▪	▪	▪
Automatische potherkenning	▪	▪	▪	▪	▪
Flexzones	▪ (×2)	▪ (×2)	▪ (×2)	▪ (×2)	▪ (×2)
Automatische brugfunctie flexzones	▪	▪	▪	▪	▪
Restwarmte-aanduiding	▪	▪	▪	▪	▪
Timer op elke zone	▪	▪	▪	▪	▪
Kookwekker	▪	▪	▪	▪	▪
Warmhoudfunctie (°C)	42°, 70° en 94°	42°, 70° en 94°	42°, 70° en 94°	42°, 70° en 94°	42°, 70° en 94°
Grill functie	▪ (×2)	▪ (×2)	▪ (×2)	▪ (×2)	▪ (×2)
Vergrendeling kookplaat	▪	▪	▪	▪	▪
Stop & Go	▪	▪	▪	▪	▪
Aankookautomaat	▪	▪	▪	▪	▪
Kookzones					
Aantal kookzones	4	4	5	4	5
Kookzone 1	Links voor	Links voor	Links voor	Links	Links voor
Afmetingen (mm) / Vermogen (Boost) (W)	240×200 / 2100 (3700)	240×200 / 2100 (3700)	240×200 / 2100 (3700)	200×240 / 2100 (3700)	240×200 / 2100 (3700)
Kookzone 2	Links achter	Links achter	Links achter	Links midden	Links achter
Afmetingen (mm) / Vermogen (Boost) (W)	240×200 / 2100 (3700)	240×200 / 2100 (3700)	240×200 / 2100 (3700)	200×240 / 2100 (3700)	240×200 / 2100 (3700)
Kookzone 3	Rechts voor	Rechts voor	Centraal	Rechts midden	Centraal
Afmetingen (mm) / Vermogen (Boost) (W)	240×200 / 2100 (3700)	240×200 / 2100 (3700)	200×300 / 2100 (3700)	200×240 / 2100 (3700)	280 / 2600 (5500)
Kookzone 4	Rechts achter	Rechts achter	Rechts voor	Rechts	Rechts voor
Afmetingen (mm) / Vermogen (Boost) (W)	240×200 / 2100 (3700)	240×200 / 2100 (3700)	240×200 / 2100 (3700)	200×240 / 2100 (3700)	240×200 / 2100 (3700)
Kookzone 5			Rechts achter		Rechts achter
Afmetingen (mm) / Vermogen (Boost) (W)			240×200 / 2100 (3700)		240×200 / 2100 (3700)
Afmetingen (Installatiedetails zie p. 268-269)					
Afmetingen (B×D×H) (mm)	650×520×47	800×520×47	800×520×47	910×410×47	900×520×47
Uitsnijding (B×D) (mm)	560×490	750×490	750×490	890×390	850×490
Gewicht (kg)	11,5	13,5	14,2	14,8	16,7
Technische gegevens					
Totaal aansluitwaarde (W)	7400	7400	11100	7400	11100
Netspanning meerfasig	230 V / 400 V – 2N	230 V / 400 V – 2N	230 V / 400 V – 2N / 3N	230 V / 400 V – 2N	230 V / 400 V – 2N / 3N
Netspanning monofasig	230 V	230 V	230 V	230 V	230 V
Frequentie (Hz)	50 – 60	50 – 60	50 – 60	50 – 60	50 – 60
Accessoires					
Zijprofielen 1700.092 - € 49	▪	▪	▪		▪
Grillplaat (240×415 mm) 1700.093 - € 249	▪	▪	▪	▪	▪
Teppanyaki plaat (240×415 mm) 1700.095 - € 249	▪	▪	▪	▪	▪
Braadslee (260×410×80 mm - 6,5L) 1700.099 - € 299	▪	▪	▪	▪	▪

1700.092

1700.099

1700.093

1700.095

Inductie Power

- Grote flexibiliteit dankzij de combinatie van octagonale en ronde zones
- Uitgebreide kookfuncties voor verfijnd koken en 1 automatische brugfunctie voor de flexzones
- Rode slider touch bediening
- Maximaal vermogen van 3.000 W per zone
- Opbouw en vlakbouw mogelijk

InTouch
InTouch functie voor bediening dampkap vanop kookplaat

Flexzone
Automatische of manuele koppeling van 2 kookzones

Warmhoudfunctie
Warmhoudfunctie voor het behouden van een constante temperatuur

5 JAAR GARANTIE | P | II

Buitenmaat (B×D) (cm)	Uitsnijding (B×D) (cm)	Aantal zones	Kookzones (mm)	InTouch	Max. vermogen (W)	Ref.	Prijs/st
65×52	56×49	4	2× 240×200, 2× Ø210	▪	7.400	1763	€ 1.339
80×52	75×49	4	2× 240×200, Ø230, Ø280		7.400	1724	€ 1.574
80×52	75×49	4	2× 240×200, Ø230, Ø280	▪	7.400	1726	€ 1.704
90×52	85×49	5	2× 240×200, Ø280, 2× Ø200	▪	11.100 NOVY PREMIUM INNOVATION PRODUCT	1768	€ 2.064
100×40	98×38	4	2× 200×240, 2× Ø230	▪	7.400	1767	€ 1.949

Technische specificaties

	Inductie Power 1724	Inductie Power 1726	Inductie Power 1763	Inductie Power 1767	Inductie Power 1768
Bediening					
Type bediening	Slider touch bediening	Slider touch bediening	Slider touch bediening	Slider touch bediening	Slider touch bediening
Kleur bediening	Rood	Rood	Rood	Rood	Rood
Inbouwmethode / afwerking					
Afwerking	Ronde boord	Ronde boord	Ronde boord	Ronde boord	Ronde boord
Opbouw / Vlakbouw	▪ / ▪	▪ / ▪	▪ / ▪	▪ / ▪	▪ / ▪
Zwart opaak glas	▪	▪	▪	▪	▪
Uitrusting					
InTouch functie		▪	▪	▪	▪
Aantal vermogensstanden	9 + Power + SuperPower	9 + Power + SuperPower	9 + Power + SuperPower	9 + Power + SuperPower	9 + Power + SuperPower
Count-up timer	▪	▪	▪	▪	▪
Automatische potherkenning	▪	▪	▪	▪	▪
Flexzones	▪ (×1)	▪ (×1)	▪ (×1)	▪ (×1)	▪ (×1)
Automatische brugfunctie flexzones	▪	▪	▪	▪	▪
Restwarmte-aanduiding	▪	▪	▪	▪	▪
Timer op elke zone	▪	▪	▪	▪	▪
Kookwekker	▪	▪	▪	▪	▪
Warmhoudfunctie (°C)	70°	70°	70°	70°	70°
Vergrendeling kookplaat	▪	▪	▪	▪	▪
Stop & Go	▪	▪	▪	▪	▪
Aankookautomaat	▪	▪	▪	▪	▪
Kookzones					
Aantal kookzones	4	4	4	4	5
Kookzone 1	Links voor	Links voor	Links voor	Links voor	Links voor
Afmetingen (mm) / Vermogen (Boost) (W)	240×200 / 2100 (3000)	240×200 / 2100 (3000)	240×200 / 2100 (3000)	240×200 / 2100 (3000)	240×200 / 2100 (3000)
Kookzone 2	Links achter	Links achter	Links achter	Links midden	Links achter
Afmetingen (mm) / Vermogen (Boost) (W)	240×200 / 2100 (3000)	240×200 / 2100 (3000)	240×200 / 2100 (3000)	240×200 / 2100 (3000)	240×200 / 2100 (3000)
Kookzone 3	Rechts voor	Rechts voor	Rechts voor	Rechts midden	Centraal
Afmetingen (mm) / Vermogen (Boost) (W)	230 / 2300 (3000)	230 / 2300 (3000)	210 / 1400 (2100)	230 / 2300 (3000)	280 / 2300 (3000)
Kookzone 4	Rechts achter	Rechts achter	Rechts achter	Rechts achter	Rechts voor
Afmetingen (mm) / Vermogen (Boost) (W)	280 / 2300 (3000)	280 / 2300 (3000)	210 / 1400 (2100)	230 / 2300 (3000)	200/ 1400 (2100)
Kookzone 5					Rechts achter
Afmetingen (mm) / Vermogen (Boost) (W)					200 / 1400 (2100)
Afmetingen (Installatiedetails zie p. 268-269)					
Afmetingen (B×D×H) (mm)	800×520×47	800×520×47	650×520×47	1000×400×47	900×520×47
Uitsnijding (B×D) (mm)	750×490	750×490	560×490	980×380	850×490
Gewicht (kg)	13,4	13,4	11,1	14,8	15,7
Technische gegevens					
Totaal aansluitwaarde (W)	7400	7400	7400	7400	11100
Netspanning meerfasig	230 V / 400 V – 2N	230 V / 400 V – 2N	230 V / 400 V – 2N	230 V / 400 V – 2N	230 V / 400 V – 2N / 3N
Netspanning monofasig	230 V	230 V	230 V	230 V	230 V
Frequentie (Hz)	50 – 60	50 – 60	50 – 60	50 – 60	50 – 60
Accessoires					
Zijprofielen 1700.092 - € 49	▪	▪	▪		▪

Inductie Comfort

- Ronde zones met verschillende vermogens en verschillende groottes
- Rode slider touch bediening (excl. 1752)
- Standaard kookfuncties voor eenvoudig gebruik
- Opbouw en vlakbouw mogelijk

1758

InTouch
InTouch functie voor bediening dampkap vanop kookplaat

Warmhoudfunctie
Warmhoudfunctie voor het behouden van een constante temperatuur

Buitenmaat (B×D) (cm)	Uitsnijding (B×D) (cm)	Aantal zones	Kookzones (mm)	InTouch	Max. vermogen (W)	Ref.	Prijs/st
65×52	56×49	3	2× Ø200, Ø290	▪	6.400	1752	€ 849
65×52	56×49	4	2× Ø175, 2× Ø210		7.400	1753	€ 914
80×52	75×49	4	2× Ø175, 2× Ø210		7.400	1754	€ 1.099
80×52	75×49	4	2× Ø175, 2× Ø210	▪	7.400	1755	€ 1.214
80×37	76×34	3	Ø175, 2× Ø210	▪	6.700	1757	€ 1.099
90×52	85×49	5	3× Ø175, Ø210, Ø250	▪	7.400	1758	€ 1.574

Technische specificaties

	Inductie Comfort 1752	**Inductie Comfort 1753**	**Inductie Comfort 1754 / 1755**	**Inductie Comfort 1757**	**Inductie Comfort 1758**
Bediening					
Type bediening	Touch bediening	Slider touch bediening	Slider touch bediening	Slider touch bediening	Slider touch bediening (rond)
Kleur bediening	Rood	Rood	Rood	Rood	Rood
Inbouwmethode / afwerking					
Afwerking	Ronde boord	Ronde boord	Ronde boord	Ronde boord	Ronde boord
Opbouw / Vlakbouw	▪ / ▪	▪ / ▪	▪ / ▪	▪ / ▪	▪ / ▪
Zwart opaak glas	▪	▪	▪	▪	▪
Uitrusting					
InTouch functie	▪		▪ (enkel bij 1755)	▪	▪
Aantal vermogensstanden	9 + Power	9 + Power	9 + Power	9 + Power	9 + Power
Restwarmte-aanduiding	▪	▪	▪	▪	▪
Timer op elke zone	▪	▪	▪	▪	▪
Kookwekker	▪	▪	▪	▪	▪
Warmhoudfunctie (°C)		70°	70°	70°	70°
Vergrendeling kookplaat	▪	▪	▪	▪	▪
Stop & Go		▪	▪	▪	▪
Aankookautomaat		▪	▪	▪	▪
Kookzones					
Aantal kookzones	3	4	4	3	5
Kookzone 1	Links voor	Links voor	Links voor	Links	Links voor
Afmetingen (mm) / Vermogen (Boost) (W)	200 / 1400 (2000)	210 / 2300 (3000)	210 / 2300 (3000)	210 / 2300 (3000)	175 / 1100 (1400)
Kookzone 2	Links achter	Links achter	Links achter	Centraal	Links achter
Afmetingen (mm) / Vermogen (Boost) (W)	200 / 1100 (1400)	175 / 1100 (1400)	175 / 1100 (1400)	175 / 1100 (1400)	175 / 1400 (2000)
Kookzone 3	Rechts	Rechts voor	Rechts voor	Rechts	Centraal
Afmetingen (mm) / Vermogen (Boost) (W)	290 / 2300 (3000)	175 / 1100 (1400)	175 / 1100 (1400)	210 / 2300 (3000)	250 / 2300 (3000)
Kookzone 4		Rechts achter	Rechts achter		Rechts voor
Afmetingen (mm) / Vermogen (Boost) (W)		210 / 2300 (3000)	210 / 2300 (3000)		175 / 1100 (1400)
Kookzone 5					Rechts achter
Afmetingen (mm) / Vermogen (Boost) (W)					210 / 2300 (3000)
					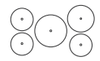
Afmetingen (Installatiedetails zie p. 268-269)					
Afmetingen (B×D×H) (mm)	650×520×52	650×520×52	800×520×52	800×370×52	900×520×52
Uitsnijding (B×D) (mm)	560×490	560×490	750×490	760×340	850×490
Gewicht (kg)	10,1	11	12,6	10,9	16,8
Technische gegevens					
Totaal aansluitwaarde (W)	6400	7400	7400	6700	7400
Netspanning meerfasig	230 V / 400 V – 2N	230 V / 400 V – 2N	230 V / 400 V – 2N	230 V / 400 V – 2N	230 V / 400 V – 2N
Netspanning monofasig	230 V	230 V	230 V	230 V	230 V
Frequentie (Hz)	50 – 60	50 – 60	50 – 60	50 – 60	50 – 60
Accessoires					
Zijprofielen 1700.092 - € 49	▪	▪	▪		▪

Inductie Domino's

- Maak als hobbykok de ideale kookopstelling
- Rode slider of Touch Control bediening afhankelijk van het type domino
- Afgeronde boord
- Opbouw en vlakbouw mogelijk
- Optimaal in combinatie met de werkbladafzuiging Novy Up (zie p. 72)

5 JAAR GARANTIE | P

Ref.	Buitenmaat (B×D) (cm)	Aantal zones	Kookzones (mm)	Max. vermogen (W)	Ref.	Prijs/st
Inductie 38 cm						
Inductie Comfort	38×52	2	Ø175, Ø210	3.700	3784	€ 609
Inductie Power	38×52	2	2× 240×200	3.700	3774	€ 734
Inductie Pro	38×52	2	2× 240×200	3.700	3762	€ 1.214
Teppan yaki	38×52	2		2.800	3753	€ 2.004
Wok (1)	38×52	1		3.200	3773	€ 1.759
Inductie 58 cm						
Teppan yaki	58×52	4		5.600	3754	€ 2.914
Friteuse						
Friteuse	29×52			2.000	3711	€ 684

(1) Demeyere wok Ø36 cm standaard meegeleverd.

Technische specificaties

	Inductie 38 cm Teppan yaki 3753	Inductie 58 cm Teppan yaki 3754	Inductie 38 cm Pro 3762	Inductie 38 cm Wok 3773	Inductie 38 cm Power 3774	Inductie 38 cm Comfort 3784	Friteuse 3711
Bediening							
Type bediening	Slider touch bediening	Slider touch bediening	Slider touch bediening	Slider touch bediening	Touch bediening	Touch bediening	Draaiknop
Kleur bediening	Rood	Rood	Rood	Rood	Rood	Rood	
Inbouwmethode / afwerking							
Afwerking	Ronde boord	Ronde boord	Ronde boord	Ronde boord	Ronde boord	Ronde boord	Ronde boord
Opbouw / Vlakbouw	▪ / ▪	▪ / ▪	▪ / ▪	▪ / ▪	▪ / ▪	▪ / ▪	▪ / -
Zwart opaak glas			▪	▪	▪	▪	
Uitrusting							
Restwarmte-aanduiding	▪	▪	▪	▪	▪	▪	
Automatische potherkenning			▪				
Flexzones	▪ (×1)	▪ (×2)	▪ (×1)		▪ (×1)		
Manuele brugfuncties flexzones	▪	▪	▪		▪		
Timer op elke zone	▪	▪	▪	▪	▪	▪	
Kookwekker	▪	▪	▪	▪	▪	▪	
Warmhoudfunctie (°C)	120°, 150° en 180°	120°, 150° en 180°	42°, 70° en 94°	42°, 70° en 94°			
Vergrendeling kookplaat	▪	▪	▪	▪	▪	▪	
Stop & Go	▪	▪	▪	▪			
Aankookautomaat			▪				
Kookzones							
Aantal kookzones	2	4	2	1	2	2	
Kookzone 1	Voor	Links voor	Voor	Voor	Voor	Voor	
Afmetingen (mm) / Vermogen (Boost) (W)	1400	1400	240×200 / 2100 (3700)	360 (wok) / 2000 (3200)	240×200 / 1600 (1850)	175 / 1100 (1400)	
Kookzone 2	Achter	Links achter	Achter		Achter	Achter	
Afmetingen (mm) / Vermogen (Boost) (W)	1400	1400	240×200 / 2100 (3700)		240×200 / 2100 (3000)	210 / 2300 (3000)	
Kookzone 3		Vooraan rechts					
Afmetingen (mm) / Vermogen (Boost) (W)		1400					
Kookzone 4		Rechts achter					
Afmetingen (mm) / Vermogen (Boost) (W)		1400					
Afmetingen (Installatiedetails zie p. 268-269)							
Afmetingen (B×D×H) (mm)	380×520×54	580×520×54	380×520×47	380×520×121	380×520×52	380×520×52	290×520×235
Uitsnijding (B×D) (mm)	370×490	560×490	350×490	370×490	350×490	350×490	270×475
Gewicht (kg)	10,4	12,6	7	11,6	11,6	7	6,1
Inhoud (l)							4
Technische gegevens							
Totaal aansluitwaarde (W)	2800	5600	3700	3200	3700	3700	2000
Netspanning meerfasig		230 V / 400 V – 2N					
Netspanning monofasig	230 V	230 V	230 V	230 V	230 V	230 V	230 V
Frequentie	50 – 60	50 – 60	50 – 60	50 – 60	50 – 60	50 – 60	50 – 60
Aansluitkabel	▪	▪	▪	▪	▪	▪	▪
Accessoires							
Demeyere wokpan (Standaard inbegrepen)				▪			
Tussenprofielen domino's 3730.020 - € 29	Optioneel	Optioneel	Optioneel	Optioneel	Optioneel	Optioneel	

Inductie Multizone

- 3 of 4 losse kookzones met aparte bedieningszone om vrij in te vullen in werkblad
- Rode Slider-touch bediening
- Afgeronde boord
- Opbouw en vlakbouw mogelijk
- Maximaal vermogen van 1.770 W bij zones van 175 mm
- Maximaal vermogen van 3.100 W bij zones van 210 mm

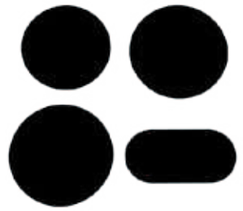

InTouch
InTouch functie voor bediening dampkap vanop kookplaat

Warmhoudfunctie
Warmhoudfunctie voor het behouden van een constante temperatuur

5 JAAR GARANTIE | P | II

Aantal zones	Kookzones (mm)	InTouch	Max. vermogen (W)	Ref.	Prijs/st
4	2× Ø175, 2× Ø210	▪	7.400	1790	€ 2.429
3	Ø175, 2× Ø210	▪	6.800	1791	€ 1.884

Technische specificaties

	Inductie Multizone 1790	Inductie Multizone 1791
Bediening		
Type bediening	Slider touch bediening	Slider touch bediening
Kleur bediening	Rood	Rood
Inbouwmethode / afwerking		
Afwerking	Ronde boord	Ronde boord
Opbouw / Vlakbouw	▪/ ▪	▪/ ▪
Zwart opaak glas	▪	▪
Uitrusting		
InTouch functie	▪	▪
Restwarmte-aanduiding	▪	▪
Timer op elke zone	▪	▪
Kookwekker	▪	▪
Warmhoudfunctie (°C)	70°	70°
Vergrendeling kookplaat	▪	▪
Stop & Go	▪	▪
Kookzones		
Aantal kookzones	4, zones vrij in te vullen in werkplan	3, zones vrij in te vullen in werkplan
Kookzone 1	Links	Links voor
Afmetingen (mm) / Vermogen (Boost) (W)	210 / 2300 (3100)	210 / 2300 (3100)
Kookzone 2	Links midden	Links achter
Afmetingen (mm) / Vermogen (Boost) (W)	175 / 1100 (1770)	175 / 1100 (1770)
Kookzone 3	Rechts midden	Rechts achter
Afmetingen (mm) / Vermogen (Boost) (W)	175 / 1100 (1770)	210 / 2300 (3100)
Kookzone 4	Rechts	
Afmetingen (mm) / Vermogen (Boost) (W)	210 / 2300 (3100)	
Afmetingen		
Afmetingen (B×D×H) (mm)	zie p. 259	zie p. 259
Uitsnijding (B×D) (mm)	zie p. 259	zie p. 259
Gewicht (kg)	14,5	12,4
Technische gegevens		
Totaal aansluitwaarde (W)	7400	6800
Netspanning meerfasig	230 V / 400 V – 2N	230 V / 400 V – 2N
Netspanning monofasig	230 V	230 V
Frequentie (Hz)	50 – 60	50 – 60

Technische tekening

Afmetingen

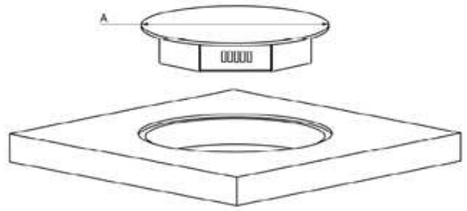

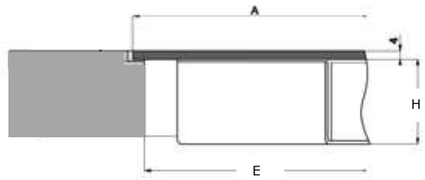

Diam A	300 mm	kookzone 210 mm
Diam A	270 mm	kookzone 175 mm

(mm)	A	E	H
Kookzone 175	Ø 270	Ø 254	57
Kookzone 210	Ø 300	Ø 284	57
Bedieningspaneel	326×160– R80	314×150– R75	35

Inbouwschets

Opbouw

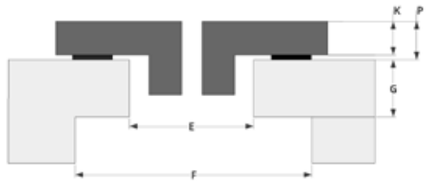

(mm)	E	F	G	K	P
Kookzone 175	Ø 254	Ø 265	max 20	4	6
Kookzone 210	Ø 284	Ø 295	max 20	4	6
Bedieningspaneel	314×150– R75			4	6

Vlakbouw

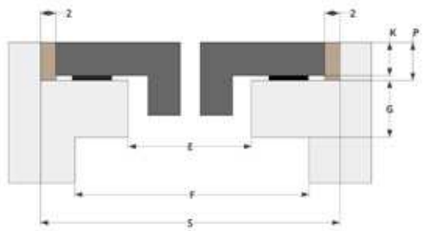

(mm)	E	F	G	K	P	S
Kookzone 175	Ø 254	Ø 265	max 20	4	6	Ø 274
Kookzone 210	Ø 284	Ø 295	max 20	4	6	Ø 304
Bedieningspaneel	314×150– R75			4	6	330×164– R82

Vitrokeramisch

- Vitrokeramisch Power
  - Kookzones waarvan 2 uitbreidbaar
  - Slider touch bediening
  - Extra kookfuncties
- Vitrokeramisch Comfort
  - Kookzones waarvan 1 uitbreidbaar
  - Touch bediening
- Afgeronde boord
- Opbouw en vlakbouw mogelijk

Ref.	Buitenmaat (L×B) (cm)	Aantal zones	Kookzones (mm)	Max. vermogen (W)	Ref.	Prijs/st
Vitrokeramisch Power	59×52	4	2× Ø135, Ø145 / 170, Ø210 / 265	7.000	1102	€ 624
Vitrokeramisch Power	78×52	4	Ø135, Ø145, Ø180 / 170, Ø210 / 265	7.600	1112	€ 754
Vitrokeramisch Comfort	59×52	4	2× Ø135, Ø145, Ø180 / 210	6.400	1109	€ 474
Vitrokeramisch Comfort	78×52	4	2× Ø135, Ø145, Ø185 / 210	7.000	1119	€ 599

Technische specificaties

	Vitrokeramisch Comfort 1109	Vitrokeramisch Comfort 1119	Vitrokeramisch Power 1102	Vitrokeramisch Power 1112
Bediening				
Type bediening	Touch bediening	Touch bediening	Slider touch bediening	Slider touch bediening
Kleur bediening	Rood	Rood	Rood	Rood
Inbouwmethode / afwerking				
Afwerking	Ronde boord	Ronde boord	Ronde boord	Ronde boord
Opbouw / Vlakbouw	▪ / ▪	▪ / ▪	▪ / ▪	▪ / ▪
Zwart opaak glas				
Uitrusting				
Restwarmte-aanduiding	▪	▪	▪	▪
Timer op elke zone			▪	▪
Kookwekker			▪	▪
Warmhoudfunctie (°C)			70°	70°
Vergrendeling kookplaat			▪	▪
Stop & Go			▪	▪
Aankookautomaat			▪	▪
Kookzones				
Aantal kookzones	4, waarvan 1 uitbreidbaar	4, waarvan 1 uitbreidbaar	4, waarvan 2 uitbreidbaar	4, waarvan 2 uitbreidbaar
Kookzone 1	Links voor	Links voor	Links voor	Links voor
Afmetingen (mm) / Vermogen (Boost) (W)	135 - 210 / 1000 (2200)	135 - 210 / 1000 (2200)	135 - 210 / 1000 (2200)	135 - 210 / 1000 (2200)
Kookzone 2	Links achter	Links achter	Links achter	Links achter
Afmetingen (mm) / Vermogen (Boost) (W)	145 / 1200	145 / 1200	145 / 1200	145 / 1200
Kookzone 3	Rechts voor	Rechts voor	Rechts voor	Rechts voor
Afmetingen (mm) / Vermogen (Boost) (W)	145 / 1200	180 / 1800	145 / 1200	180 / 1800
Kookzone 4	Rechts achter	Rechts achter	Rechts achter	Rechts achter
Afmetingen (mm) / Vermogen (Boost) (W)	180 / 1800	180 / 1800	170 - 265 / 1500 (2400)	170 - 265 / 1500 (2400)
		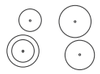		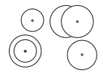
Afmetingen (Installatiedetails zie p. 268-269)				
Afmetingen (B×D×H) (mm)	590×520×41	780×520×41	590×520×41	780×520×41
Uitsnijding (B×D) (mm)	560×490	750×490	560×490	750×490
Gewicht (kg)	9	11,4	9	11,3
Technische gegevens				
Totaal aansluitwaarde (W)	6400	7000	7000	7600
Netspanning meerfasig	230 V / 400 V – 2N	230 V / 400 V – 2N	230 V / 400 V – 2N	230 V / 400 V – 2N
Netspanning monofasig	230 V	230 V	230 V	230 V
Frequentie (Hz)	50 – 60	50 – 60	50 – 60	50 – 60

NOVY
PREMIUM INNOVATION PRODUCT

Gas Pro

- Gaspitten zijn rechtstreeks geïntegreerd in uw werkblad (opgelet, gaspitten niet compatibel met houten werkbladen)
- Robuuste, gietijzeren pottendragers in stijlvolle en tijdloze uitstraling
- Visuele controle over de vlam
- Voldoende ruimte tussen de branders voor grote potten en pannen
- Keuze uit diverse vaste kookopstellingen

5 JAAR GARANTIE

Model	Breedte (cm)	Aantal zones	Vermogen kookzones (W)	Ref.	Prijs/st
Altar Top zwart	30	1	3.000	56002	€ 1.459
Azuma Top zwart	30	1	5.000	56004	€ 1.699
Capital Top zwart	60	3	2.000, 3.000, 5.000	56006	€ 3.514
Cusin Top zwart	90	3	3.000, 2× 5.000	56008	€ 3.514
Dempo Top zwart	90	4	2.000, 3.000, 2× 5.000	56010	€ 4.079
Danau Top zwart	120	4	2.000, 3.000, 2× 5.000	56012	€ 4.079
Drum Top zwart	120	4	2.000, 3.000, 2× 5.000	56014	€ 4.079
Elbrus Top zwart	90	5	2× 2.000, 2× 3.000, 5.000	56016	€ 4.609

Gebruik geen pannen met een grotere bodemdiameter dan de pannendrager. Wij adviseren bij de 2 en 3kW brander een pan met een bodemdiameter van maximum 230 mm en bij de 5kW een maximum van 270 mm.

Video
Ontdek de collectie stijlvolle gaskookpitten met krachtige vlam

Technische specificaties

	Altar top 56002 / zwart	Azuma Top 56004 / zwart	Capital Top 56006 / zwart	Cusin Top 56008 / zwart	Dempo Top 56010 / zwart	Danau Top 56012 / zwart	Drum Top 56014 / zwart	Elbrus Top 56016 / zwart
Bediening								
Type bediening	Draaiknop	Draaiknop	Draaiknop	Draaiknop	Draaiknop	Draaiknop	Draaiknop	Draaiknop
Inbouwmethode / afwerking								
Inbouw	▪	▪	▪	▪	▪	▪	▪	▪
Gietijzeren pannendrager	▪	▪	▪	▪	▪	▪	▪	▪
Kleur brander	zwart	zwart	zwart	zwart	zwart	zwart	zwart	zwart
Uitrusting								
Automatische vokonsteking	▪	▪	▪	▪	▪	▪	▪	▪
Vlambeveiliging	▪	▪	▪	▪	▪	▪	▪	▪
Kookzones								
Aantal kookzones	1	1	3	3	4	4	4	5
Kookzone 1	Centraal	Centraal	Links voor	Links	Links	Links	Links	Links voor
Vermogen (W)	3000	5000	3000	5000	5000	5000	5000	3000
Kookzone 2			Links achter	Centraal	Centraal voor	Links midden	Links midden	Links achter
Vermogen (W)			2000	3000	3000	3000	3000	2000
Kookzone 3			Rechts	Rechts	Centraal achter	Rechts midden	Rechts midden	Centraal
Vermogen (W)			5000	5000	2000	2000	2000	5000
Kookzone 4					Rechts	Rechts	Rechts	Rechts voor
Vermogen (W)					5000	5000	5000	3000
Kookzone 5								Rechts achter
Vermogen (W)								2000
Afmetingen (Gatenpatroon zie technische fiche op de website)								
Afmetingen (B×D×H) (mm)	213×503×89	213×503×89	533×503×89	853×403×89	853×503×89	1157×403×89	1157×503×89	853×503×89
Uitsnijding (mm)	Zie technische fiche	Zie technische fiche	Zie technische fiche	Zie technische fiche	Zie technische fiche	Zie technische fiche	Zie technische fiche	Zie technische fiche
Gewicht (kg)	5,5	7,5	18,5	20,5	25,5	25,5	25,5	29,5
Technische gegevens								
Totaal aansluitwaarde (W)	3000	5000	9800	13000	14800	14800	14800	14600
Netspanning	230 V	230 V	230 V	230 V	230 V	230 V	230 V	230 V
Frequentie (Hz)	50	50	50	50	50	50	50	50
Aansluitkabel	▪	▪	▪	▪	▪	▪	▪	▪
Accessoires								
Support bar / 56 199 - € 124 (1 set standaard meegeleverd)	▪	▪	▪	▪	▪	▪	▪	▪
Wok ring / 93 005 - € 309 (1 standaard meegeleverd)		▪	▪	▪	▪	▪	▪	▪

Technische specificaties werkblad

	Min. dikte (mm)	Max. dikte (mm)
Materiaal werkblad		
Inox, glas	4	35
Keramische materialen	10	35
Quartz composiet (bijv. Caesarstone, Diresco, Unistone), Hybriq mineral surface (bijv. Silestone) Ultracompacte steen (bijv. Dekton)	12	35
Natuursteen (bijv. graniet, marmer)	30	35
Beton, (massief) hout, laminaat (HPL), solid surface	-	-

Gedetailleerde informatie over de installatie- en bedieningsinstructies vindt u op de Novy-website. Het werkblad moet door alle kastenwanden ondersteund worden en volledig rusten op de kastconstructie. Houd te allen tijde de richtlijnen van de keukenfabrikant en/of keukenbladenfabrikant strikt in acht.

56 199

93 005

Installatie van een Novy kookplaat

Afmetingen

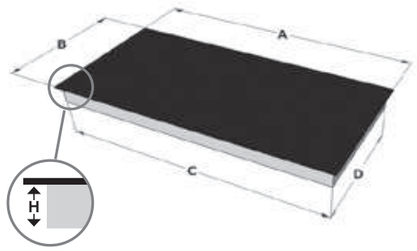

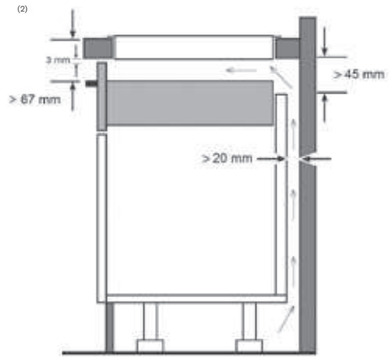

Uitsnijding opbouw

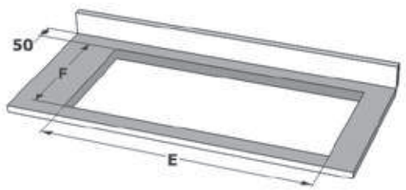

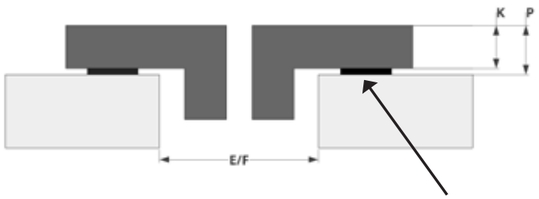

Waterdichte strip 2mm

Uitsnijding vlakbouw

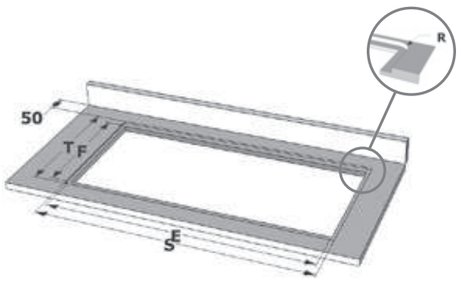

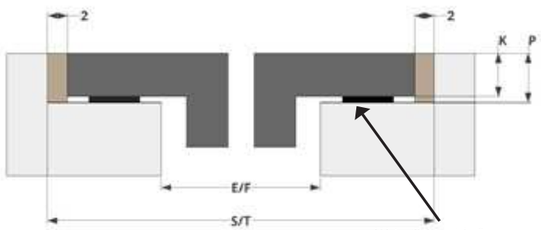

Waterdichte strip 2mm

(2) Voor een optimale ventilatie en hitte afvoer van het toestel te waarborgen, moet er een luchtspleet voorzien worden tussen werkblad en lade.

	A	B	E	F	H	R(1)	S	T	K	P
Inductie Pro										
1773	650	520	560	490	47	7	654	524	4	6
1775	800	520	750	490	47	7	804	524	4	6
1776	800	520	750	490	47	7	804	524	4	6
1777	910	410	890	390	47	7	914	414	4	6
1778	900	520	850	490	47	7	904	524	4	6

	A	B	E	F	H	R(1)	S	T	K	P
Inductie Power										
1724	800	520	750	490	47	7	804	524	4	6
1726	800	520	750	490	47	7	804	524	4	6
1763	650	520	560	490	47	7	654	524	4	6
1767	1000	400	980	380	47	7	1004	404	4	6
1768	900	520	850	490	47	7	904	524	4	6

	A	B	E	F	H	R(1)	S	T	K	P
Inductie Comfort										
1752	650	520	560	490	52	7	654	524	4	6
1753	650	520	560	490	52	7	654	524	4	6
1754	800	520	750	490	52	7	804	524	4	6
1755	800	520	750	490	52	7	804	524	4	6
1757	800	370	760	340	52	7	804	374	4	6
1758	900	520	850	490	52	7	904	524	4	6

	A	B	E	F	H	R(1)	S	T	K	P
Inductie Domino's										
3711	290	520	270	475	235	-	-	-	-	-
3753	380	520	370	490	54	7	384	524	6	8
3754	580	520	560	490	54	7	584	524	6	8
3762	380	520	350	490	47	7	384	524	4	6
3773	380	520	370	490	121	7	384	524	4	6
3774	380	520	350	490	52	7	384	524	4	6
3784	380	520	350	490	52	7	384	524	4	6

	A	B	E	F	H	R(1)	S	T	K	P
Vitrokeramisch										
1102	590	520	560	490	41	10	594	524	4	6
1109	590	520	560	490	41	10	594	524	4	6
1112	780	520	750	490	41	10	784	524	4	6
1119	780	520	750	490	41	10	784	524	4	6

	A	B	E	F	H	R(1)	S	T	K	P
Gas Pro										
zie technische fiche										

	A	B	E	F	H	R(1)	S	T	K	P
Werkbladafzuiging										
1821, 1831, 1841	880	520	860	500	65	7	884	524	4	6
1871, 1881	650	520	560	490	244	7	654	524	4	6
1851, 1861	800	520	750	490	225	7	804	524	4	6
1866	900	520	750	490	225	7	904	524	4	6
40000	491	520	486	500	224	7	495	524	5	7
40002	872	520	852	500	224	7	876	524	5	7
40004	872	520	852	500	224	7	876	524	5	7
40006	872	520	862	500	224	7	876	524	6	8
40008	872	520	862	500	224	7	876	524	5	7
40000 + 40002-8	1364	520	1354	500	224	7	1368	524	6	8
40002-8 + 40002-8	1745	520	1735	500	224	7	1749	524	6	8
42110, 42120	1180	520	1160	490	65	7	1184	524	4	6

(1) Dit is de standaard radius afronding. Contacteer uw werkblad leverancier, indien een kleinere radius gewenst is.

Designverlichting

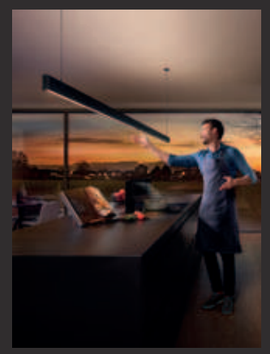

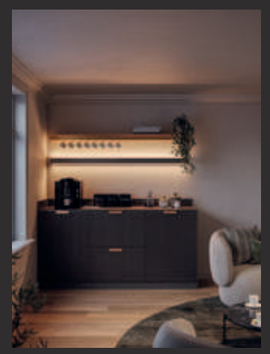

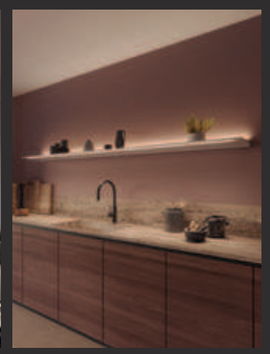

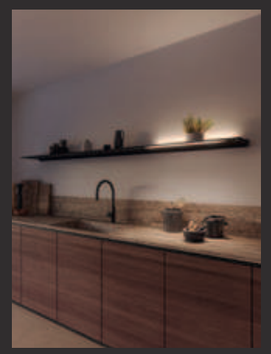

	Novy Pendant	Novy Wall	Novy Shelf	Novy Shelf Pro
Lengte				
95 cm	▪	▪	▪	
125 cm	▪	▪	▪	▪
155 cm	▪	▪	▪	▪
185 cm	▪	▪	▪	▪
215 cm	▪	▪	▪	▪
245 cm	▪	▪	▪	▪
275 cm	▪	▪	▪	▪
305 cm	▪	▪	▪	▪
Kleur				
Mineral White	▪	▪	▪	▪
Mineral Black	▪	▪	▪	▪
Bediening				
Gesture Control	▪	▪	▪	
Gesture Control Pro				▪
Verlichting				
Functionele verlichting	▪	▪	▪	▪
Sfeerverlichting	▪	▪	▪	▪
	p. 272	p. 276	p. 280	p. 284

NOVY
PREMIUM INNOVATION PRODUCT

Novy Pendant

- Next generation hanglamp met Gesture Control-bediening
- Stijlvol boven een keukenwerkblad om zowel het koken als het genieten licht te geven
- Boven- en onderverlichting
- Eenvoudig schakelen tussen functionele verlichting en sfeerverlichting
- Aanpasbare lichtintensiteit en kleurwarmte van 2.700 K tot 4.000 K
- Mogelijkheid om sfeerkleur in te stellen
- Verkrijgbaar in Mineral Black en Mineral White

Gesture Control
Bediening van de verlichting d.m.v. handgebaar

RGBW
Sfeerverlichting
Naast functionele verlichting is er ook extra sfeerverlichting voorzien

5 JAAR GARANTIE

	Lengte (mm)	Kleur	Max. vermogen (W)	Ref.	Prijs/st
Novy Pendant 95	937	Mineral White	36	710101-p3	€ 849
Novy Pendant 125	1237	Mineral White	48	710201-p3	€ 899
Novy Pendant 155	1537	Mineral White	60	710301-p3	€ 949
Novy Pendant 185	1837	Mineral White	72	710401-p3	€ 999
Novy Pendant 215	2137	Mineral White	84	710501-p3	€ 1.049
Novy Pendant 245	2437	Mineral White	96	710601-p3	€ 1.099
Novy Pendant 275	2737	Mineral White	108	710701-p3	€ 1.149
Novy Pendant 305	3037	Mineral White	120	710801-p3	€ 1.199
Novy Pendant 95	937	Mineral Black	36	710102-p3	€ 849
Novy Pendant 125	1237	Mineral Black	48	710202-p3	€ 899
Novy Pendant 155	1537	Mineral Black	60	710302-p3	€ 949
Novy Pendant 185	1837	Mineral Black	72	710402-p3	€ 999
Novy Pendant 215	2137	Mineral Black	84	710502-p3	€ 1.049
Novy Pendant 245	2437	Mineral Black	96	710602-p3	€ 1.099
Novy Pendant 275	2737	Mineral Black	108	710702-p3	€ 1.149
Novy Pendant 305	3037	Mineral Black	120	710802-p3	€ 1.199

Technische tekeningen, zie p. 290

Video
Gesture Control

Technische specificaties

	Novy Pendant 95 710101-p3 Mineral White 710102-p3 Mineral Black	Novy Pendant 125 710201-p3 Mineral White 710202-p3 Mineral Black	Novy Pendant 155 710301-p3 Mineral White 710302-p3 Mineral Black	Novy Pendant 185 710401-p3 Mineral White 710402-p3 Mineral Black	Novy Pendant 215 710501-p3 Mineral White 710502-p3 Mineral Black	Novy Pendant 245 710601-p3 Mineral White 710602-p3 Mineral Black	Novy Pendant 275 710701-p3 Mineral White 710702-p3 Mineral Black	Novy Pendant 305 710801-p3 Mineral White 710802-p3 Mineral Black
Functies								
Bediening	Gesture Control	Gesture Control	Gesture Control	Gesture Control	Gesture Control	Gesture Control	Gesture Control	Gesture Control
Verlichting								
Type functionele verlichting	Led / dimbaar	Led / dimbaar	Led / dimbaar	Led / dimbaar	Led / dimbaar	Led / dimbaar	Led / dimbaar	Led / dimbaar
Bruto lichtstroom van de functionele verlichting (Lm)	3174	4232	5290	6348	7406	8464	9522	10580
Kleur functionele verlichting (K)	2.700 - 4.000	2.700 - 4.000	2.700 - 4.000	2.700 - 4.000	2.700 - 4.000	2.700 - 4.000	2.700 - 4.000	2.700 - 4.000
Kleurweergave-index (CRI)	≥95	≥95	≥95	≥95	≥95	≥95	≥95	≥95
Type sfeerverlichting	Led / dimbaar	Led / dimbaar	Led / dimbaar	Led / dimbaar	Led / dimbaar	Led / dimbaar	Led / dimbaar	Led / dimbaar
Bruto lichtstroom van de sfeerverlichting (Lm)	648	972	1296	1620	1944	2268	2592	2916
Kleur sfeerverlichting	RGBW	RGBW	RGBW	RGBW	RGBW	RGBW	RGBW	RGBW
Technische eigenschappen								
Kleur	Mineral White (≈RAL 9016) / Mineral Black (≈RAL 9005)	Mineral White (≈RAL 9016) / Mineral Black (≈RAL 9005)	Mineral White (≈RAL 9016) / Mineral Black (≈RAL 9005)	Mineral White (≈RAL 9016) / Mineral Black (≈RAL 9005)	Mineral White (≈RAL 9016) / Mineral Black (≈RAL 9005)	Mineral White (≈RAL 9016) / Mineral Black (≈RAL 9005)	Mineral White (≈RAL 9016) / Mineral Black (≈RAL 9005)	Mineral White (≈RAL 9016) / Mineral Black (≈RAL 9005)
Afmetingen (L×B×H) (mm)	937×31×80	1237×31×80	1537×31×80	1837×31×80	2137×31×80	2437×31×80	2737×31×80	3037×31×80
Gewicht (kg)	2	2,3	2,7	3,1	3,5	3,9	4,3	4,7
Positie stroomkabel	Links / rechts	Links / rechts	Links / rechts	Links / rechts	Links / rechts	Links / rechts	Links / rechts	Links / rechts
Lengte aansluitkabel (m)	6	5,7	5,4	5,1	4,8	4,5	4,2	3,9
Lengte ophangkabels (m)	4,5	4,5	4,5	4,5	4,5	4,5	4,5	4,5
Netspanning (V) / Elektrische aansluitwaarde (W)	230 / 36	230 / 48	230 / 60	230 / 72	230 / 84	230 / 96	230 / 108	230 / 120

NOVY
PREMIUM INNOVATION PRODUCT

Novy Wall

- Design wandverlichting met geïntegreerde Gesture Control-bediening
- Ideale verlichting boven een keukenwerkblad
- Boven- en onderverlichting
- Eenvoudig schakelen tussen functionele verlichting en sfeerverlichting
- Aanpasbare lichtintensiteit en kleurwarmte van 2.700 K tot 4.000 K
- Mogelijkheid om sfeerkleur in te stellen
- Verkrijgbaar in Mineral Black en Mineral White

Gesture Control
Bediening van de verlichting d.m.v. handgebaar

RGBW
Sfeerverlichting
Naast functionele verlichting is er ook extra sfeerverlichting voorzien

5 JAAR GARANTIE

	Lengte (mm)	Kleur	Max. vermogen (W)	Ref.	Prijs/st
Novy Wall 95	937	Mineral White	36	740101	€ 749
Novy Wall 125	1237	Mineral White	48	740201	€ 799
Novy Wall 155	1537	Mineral White	60	740301	€ 849
Novy Wall 185	1837	Mineral White	72	740401	€ 899
Novy Wall 215	2137	Mineral White	84	740501	€ 949
Novy Wall 245	2437	Mineral White	96	740601	€ 999
Novy Wall 275	2737	Mineral White	108	740701	€ 1.049
Novy Wall 305	3037	Mineral White	120	740801	€ 1.099
Novy Wall 95	937	Mineral Black	36	740102	€ 749
Novy Wall 125	1237	Mineral Black	48	740202	€ 799
Novy Wall 155	1537	Mineral Black	60	740302	€ 849
Novy Wall 185	1837	Mineral Black	72	740402	€ 899
Novy Wall 215	2137	Mineral Black	84	740502	€ 949
Novy Wall 245	2437	Mineral Black	96	740602	€ 999
Novy Wall 275	2737	Mineral Black	108	740702	€ 1.049
Novy Wall 305	3037	Mineral Black	120	740802	€ 1.099

Technische tekeningen, zie p. 290

Video
Gesture Control

Technische specificaties

	Novy Wall 95 **740101 Mineral White** **740102 Mineral Black**	**Novy Wall 125** **740201 Mineral White** **740202 Mineral Black**	**Novy Wall 155** **740301 Mineral White** **740302 Mineral Black**
Functies			
Bediening	Gesture Control	Gesture Control	Gesture Control
Verlichting			
Type functionele verlichting	Led / dimbaar	Led / dimbaar	Led / dimbaar
Bruto lichtstroom van de functionele verlichting (Lm)	3174	4232	5290
Kleur functionele verlichting (K)	2.700 - 4.000	2.700 - 4.000	2.700 - 4.000
Kleurweergave-index (CRI)	≥95	≥95	≥95
Type sfeerverlichting	Led / dimbaar	Led / dimbaar	Led / dimbaar
Bruto lichtstroom van de sfeerverlichting (Lm)	972	1296	1620
Kleur sfeerverlichting	RGBW	RGBW	RGBW
Technische eigenschappen			
Kleur	Mineral White (≈RAL 9016) / Mineral Black (≈RAL 9005)	Mineral White (≈RAL 9016) / Mineral Black (≈RAL 9005)	Mineral White (≈RAL 9016) / Mineral Black (≈RAL 9005)
Afmetingen (L×B×H) (mm)	937×31×80	1237×31×80	1537×31×80
Gewicht (kg)	1,8	2,1	2,5
Netspanning (V) / Elektrische aansluitwaarde (W)	230 / 36	230 / 48	230 / 60

	Novy Wall 185 **740401 Mineral White** **740402 Mineral Black**	**Novy Wall 215** **740501 Mineral White** **740502 Mineral Black**	**Novy Wall 245** **740601 Mineral White** **740602 Mineral Black**	**Novy Wall 275** **740701 Mineral White** **740702 Mineral Black**	**Novy Wall 305** **740801 Mineral White** **740802 Mineral Black**
Functies					
Bediening	Gesture Control	Gesture Control	Gesture Control	Gesture Control	Gesture Control
Verlichting					
Type functionele verlichting	Led / dimbaar	Led / dimbaar	Led / dimbaar	Led / dimbaar	Led / dimbaar
Bruto lichtstroom van de functionele verlichting (Lm)	6348	7406	8464	9522	10580
Kleur functionele verlichting (K)	2.700 - 4.000	2.700 - 4.000	2.700 - 4.000	2.700 - 4.000	2.700 - 4.000
Kleurweergave-index (CRI)	≥95	≥95	≥95	≥95	≥95
Type sfeerverlichting	Led / dimbaar	Led / dimbaar	Led / dimbaar	Led / dimbaar	Led / dimbaar
Bruto lichtstroom van de sfeerverlichting (Lm)	1944	2268	2592	2916	3240
Kleur sfeerverlichting	RGBW	RGBW	RGBW	RGBW	RGBW
Technische eigenschappen					
Kleur	Mineral White (≈RAL 9016) / Mineral Black (≈RAL 9005)	Mineral White (≈RAL 9016) / Mineral Black (≈RAL 9005)	Mineral White (≈RAL 9016) / Mineral Black (≈RAL 9005)	Mineral White (≈RAL 9016) / Mineral Black (≈RAL 9005)	Mineral White (≈RAL 9016) / Mineral Black (≈RAL 9005)
Afmetingen (L×B×H) (mm)	1837×31×80	2137×31×80	2437×31×80	2737×31×80	3037×31×80
Gewicht (kg)	2,8	3,2	3,5	3,9	4,2
Netspanning (V) / Elektrische aansluitwaarde (W)	230 / 72	230 / 84	230 / 96	230 / 108	230 / 120

NOVY
PREMIUM INNOVATION PRODUCT

Novy Shelf

- Stijlvolle wandplank met geïntegreerde Gesture Control-bediening
- Ideaal in een keuken zonder bovenkasten
- Boven- en onderverlichting
- Eenvoudig schakelen tussen functionele verlichting en sfeerverlichting
- Aanpasbare lichtintensiteit en kleurwarmte van 2.700 K tot 4.000 K
- Mogelijkheid om sfeerkleur in te stellen
- Verkrijgbaar in Mineral Black en Mineral White

Gesture Control
Bediening van de verlichting d.m.v. handgebaar

RGBW
Sfeerverlichting
Naast functionele verlichting is er ook extra sfeerverlichting voorzien

5 JAAR GARANTIE

	Lengte (mm)	Kleur	Max. vermogen (W)	Ref.	Prijs/st
Novy Shelf 95	937	Mineral White	36	720101	€ 999
Novy Shelf 125	1237	Mineral White	48	720201	€ 1.049
Novy Shelf 155	1537	Mineral White	60	720301	€ 1.099
Novy Shelf 185	1837	Mineral White	72	720401	€ 1.149
Novy Shelf 215	2137	Mineral White	84	720501	€ 1.199
Novy Shelf 245	2437	Mineral White	96	720601	€ 1.299
Novy Shelf 275	2737	Mineral White	108	720701	€ 1.399
Novy Shelf 305	3037	Mineral White	120	720801	€ 1.499
Novy Shelf 95	937	Mineral Black	36	720102	€ 999
Novy Shelf 125	1237	Mineral Black	48	720202	€ 1.049
Novy Shelf 155	1537	Mineral Black	60	720302	€ 1.099
Novy Shelf 185	1837	Mineral Black	72	720402	€ 1.149
Novy Shelf 215	2137	Mineral Black	84	720502	€ 1.199
Novy Shelf 245	2437	Mineral Black	96	720602	€ 1.299
Novy Shelf 275	2737	Mineral Black	108	720702	€ 1.399
Novy Shelf 305	3037	Mineral Black	120	720802	€ 1.499

Technische tekeningen, zie p. 291

Video
Gesture Control

Technische specificaties

	Novy Shelf 95 720101 Mineral White 720102 Mineral Black	Novy Shelf 125 720201 Mineral White 720202 Mineral Black	Novy Shelf 155 720301 Mineral White 720302 Mineral Black	Novy Shelf 185 720401 Mineral White 720402 Mineral Black	Novy Shelf 215 720501 Mineral White 720502 Mineral Black	Novy Shelf 245 720601 Mineral White 720602 Mineral Black	Novy Shelf 275 720701 Mineral White 720702 Mineral Black	Novy Shelf 305 720801 Mineral White 720802 Mineral Black
Functies								
Bediening	Gesture Control	Gesture Control	Gesture Control	Gesture Control	Gesture Control	Gesture Control	Gesture Control	Gesture Control
Verlichting								
Type functionele verlichting	Led / dimbaar	Led / dimbaar	Led / dimbaar	Led / dimbaar	Led / dimbaar	Led / dimbaar	Led / dimbaar	Led / dimbaar
Bruto lichtstroom van de functionele verlichting (Lm)	3174	4232	5290	6348	7406	8464	9522	10580
Kleur functionele verlichting (K)	2.700 - 4.000	2.700 - 4.000	2.700 - 4.000	2.700 - 4.000	2.700 - 4.000	2.700 - 4.000	2.700 - 4.000	2.700 - 4.000
Kleurweergave-index (CRI)	≥95	≥95	≥95	≥95	≥95	≥95	≥95	≥95
Type sfeerverlichting	Led / dimbaar	Led / dimbaar	Led / dimbaar	Led / dimbaar	Led / dimbaar	Led / dimbaar	Led / dimbaar	Led / dimbaar
Bruto lichtstroom van de sfeerverlichting (Lm)	972	1296	1620	1944	2268	2592	2916	3240
Kleur sfeerverlichting	RGBW	RGBW	RGBW	RGBW	RGBW	RGBW	RGBW	RGBW
Technische eigenschappen								
Kleur	Mineral White (≈RAL 9016) / Mineral Black (≈RAL 9005)	Mineral White (≈RAL 9016) / Mineral Black (≈RAL 9005)	Mineral White (≈RAL 9016) / Mineral Black (≈RAL 9005)	Mineral White (≈RAL 9016) / Mineral Black (≈RAL 9005)	Mineral White (≈RAL 9016) / Mineral Black (≈RAL 9005)	Mineral White (≈RAL 9016) / Mineral Black (≈RAL 9005)	Mineral White (≈RAL 9016) / Mineral Black (≈RAL 9005)	Mineral White (≈RAL 9016) / Mineral Black (≈RAL 9005)
Afmetingen (L×B×H) (mm)	937×320×65	1237×320×65	1537×320×65	1837×320×65	2137×320×65	2437×320×65	2737×320×65	3037×320×65
Gewicht (kg)	5,1	7,8	9,3	11,1	12,8	14,6	16,3	18
Maximale draagkracht* (kg)	27	36	45	54	63	72	81	90
Netspanning (V) / Elektrische aansluitwaarde (W)	230 / 36	230 / 48	230 / 60	230 / 72	230 / 84	230 / 96	230 / 108	230 / 120

*Afhankelijk van de draagmuur en het gebruikte bevestigingsmateriaal

NOVY
PREMIUM INNOVATION PRODUCT

Novy Shelf Pro

- Mogelijkheid om de breedte en positie van de lichtbundel aan te passen
- Stijlvolle wandplank met geïntegreerde Gesture Control-bediening
- Ideaal in een keuken zonder bovenkasten
- Boven- en onderverlichting
- Eenvoudig schakelen tussen functionele verlichting en sfeerverlichting
- Aanpasbare lichtintensiteit en kleurwarmte van 2.700 K tot 4.000 K
- Mogelijkheid om sfeerkleur in te stellen
- Verkrijgbaar in Mineral Black en Mineral White

PRO

Gesture Control Pro
Uitbreiding op Gesture Control om breedte lichtbundel aan te passen

RGBW

Sfeerverlichting
Naast functionele verlichting is er ook extra sfeerverlichting voorzien

5 JAAR GARANTIE

	Lengte (mm)	Kleur	Max. vermogen (W)	Ref.	Prijs/st
Novy Shelf Pro 125	1237	Mineral White	65	730201	€ 1.199
Novy Shelf Pro 155	1537	Mineral White	65	730301	€ 1.299
Novy Shelf Pro 185	1837	Mineral White	77	730401	€ 1.399
Novy Shelf Pro 215	2137	Mineral White	90	730501	€ 1.499
Novy Shelf Pro 245	2437	Mineral White	104	730601	€ 1.599
Novy Shelf Pro 275	2737	Mineral White	115	730701	€ 1.699
Novy Shelf Pro 305	3037	Mineral White	128	730801	€ 1.799
Novy Shelf Pro 125	1237	Mineral Black	65	730202	€ 1.199
Novy Shelf Pro 155	1537	Mineral Black	65	730302	€ 1.299
Novy Shelf Pro 185	1837	Mineral Black	77	730402	€ 1.399
Novy Shelf Pro 215	2137	Mineral Black	90	730502	€ 1.499
Novy Shelf Pro 245	2437	Mineral Black	104	730602	€ 1.599
Novy Shelf Pro 275	2737	Mineral Black	115	730702	€ 1.699
Novy Shelf Pro 305	3037	Mineral Black	128	730802	€ 1.799

Technische tekeningen, zie p. 291

Video
Gesture Control Pro

Technische specificaties

	Novy Shelf Pro 125 730201 Mineral White 730202 Mineral Black	Novy Shelf Pro 155 730301 Mineral White 730302 Mineral Black	Novy Shelf Pro 185 730401 Mineral White 730402 Mineral Black	Novy Shelf Pro 215 730501 Mineral White 730502 Mineral Black	Novy Shelf Pro 245 730601 Mineral White 730602 Mineral Black	Novy Shelf Pro 275 730701 Mineral White 730702 Mineral Black	Novy Shelf Pro 305 730801 Mineral White 730802 Mineral Black
Functies							
Bediening	Gesture Control Pro	Gesture Control Pro	Gesture Control Pro	Gesture Control Pro	Gesture Control Pro	Gesture Control Pro	Gesture Control Pro
Verlichting							
Type functionele verlichting	Led / dimbaar	Led / dimbaar	Led / dimbaar	Led / dimbaar	Led / dimbaar	Led / dimbaar	Led / dimbaar
Bruto lichtstroom van de functionele verlichting (Lm)	4232	5290	6348	7406	8464	9522	10580
Kleur functionele verlichting (K)	2.700 - 4.000	2.700 - 4.000	2.700 - 4.000	2.700 - 4.000	2.700 - 4.000	2.700 - 4.000	2.700 - 4.000
Kleurweergave-index (CRI)	≥95	≥95	≥95	≥95	≥95	≥95	≥95
Type sfeerverlichting	Led / dimbaar	Led / dimbaar	Led / dimbaar	Led / dimbaar	Led / dimbaar	Led / dimbaar	Led / dimbaar
Bruto lichtstroom van de sfeerverlichting (Lm)	1296	1620	1944	2268	2592	2916	3240
Kleur sfeerverlichting	RGBW	RGBW	RGBW	RGBW	RGBW	RGBW	RGBW
Technische eigenschappen							
Kleur	Mineral White (≈RAL 9016) / Mineral Black (≈RAL 9005)	Mineral White (≈RAL 9016) / Mineral Black (≈RAL 9005)	Mineral White (≈RAL 9016) / Mineral Black (≈RAL 9005)	Mineral White (≈RAL 9016) / Mineral Black (≈RAL 9005)	Mineral White (≈RAL 9016) / Mineral Black (≈RAL 9005)	Mineral White (≈RAL 9016) / Mineral Black (≈RAL 9005)	Mineral White (≈RAL 9016) / Mineral Black (≈RAL 9005)
Afmetingen (L×B×H) (mm)	1237×320×65	1537×320×65	1837×320×65	2137×320×65	2437×320×65	2737×320×65	3037×320×65
Gewicht (kg)	7,8	9,3	11,1	12,8	14,6	16,3	18
Maximale draagkracht* (kg)	36	45	54	63	72	81	90
Netspanning (V) / Elektrische aansluitwaarde (W)	230 / 65	230 / 65	230 / 77	230 / 90	230 / 104	230 / 115	230 / 128

*Afhankelijk van de draagmuur en het gebruikte bevestigingsmateriaal

Novy Pendant 305 - Novy Panorama 90

Novy Shelf 275

Technische tekeningen

Novy Pendant

710101-p3 / 710201-p3 / 710301-p3 / 710401-p3 / 710501-p3 / 710601-p3 / 710701-p3 / 710801-p3
710102-p3 / 710202-p3 / 710302-p3 / 710402-p3 / 710502-p3 / 710602-p3 / 710702-p3 / 710802-p3

Pendant	Lmin	Lmax
95	300	650
125	600	950
155	600	1250
185	900	1550
215	900	1850
245	1200	2150
275	1200	2450
305	1500	2750

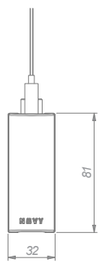

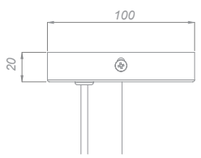

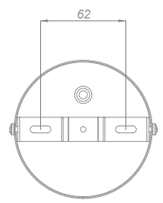

Video
Installatievideo

Novy Wall

740101 / 740201 / 740301 / 740401 / 740501 / 740601 / 740701 / 740801
740102 / 740202 / 740302 / 740402 / 740502 / 740602 / 740702 / 740802

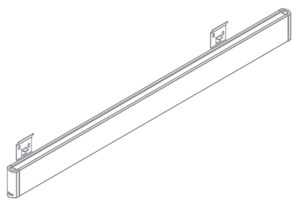

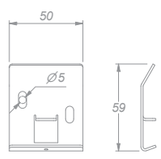

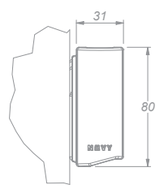

Video
Installatievideo

Technische tekeningen

Novy Shelf / Novy Shelf Pro

720101 / 720201 / 720301 / 720401 / 720501 / 720601 / 720701 / 720801
720102 / 720202 / 720302 / 720402 / 720502 / 720602 / 720702 / 720802
730201 / 730301 / 730401 / 730501 / 730601 / 730701 / 730801
730202 / 730302 / 730402 / 730502 / 730602 / 730702 / 730802

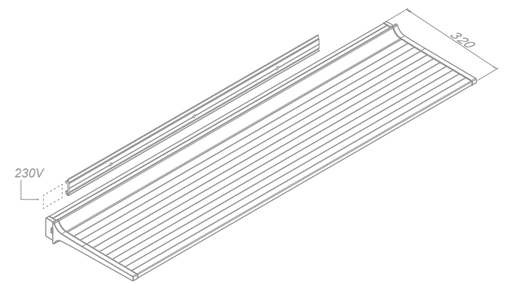

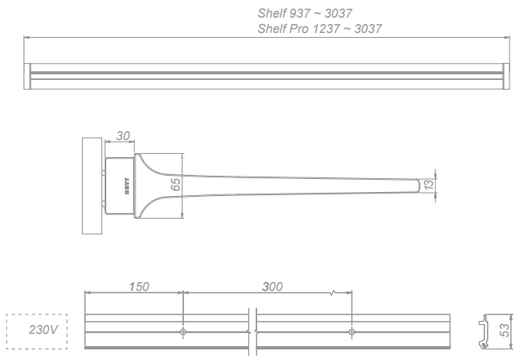

Video
Installatievideo

Info

Premium Innovation Products p. 294
Dampkappen p. 296
Kookplaten p. 297
Verlichting p. 299

Premium Innovation Products

Onze zoektocht leidt ons vandaag tot een nieuwe generatie producten. Zij zetten de toon voor de toekomst op vlak van discretie, eenvoud en gebruiksgemak, maar ook technologische doordachtheid en natuurlijk stilte.

Novy Cloud

NOVY PREMIUM INNOVATION PRODUCT

Omwille van hun innovatieve en vooruitstrevende karakter vallen zij onder de noemer Novy Premium Innovation Products. In deze catalogus ontdekt u: Novy Panorama, Easy (Prestige), Cloud, Pureline Pro (Compact), Fusion Pro, Phantom, Pureline Frame, Mood, Gas Pro, inductiekookplaten 1775 en 1768 en Novy Pendant, Wall, Shelf en Shelf Pro. Deze producten herkent u aan de hand van het **Premium Innovation logo**.

Novy Premium Partners

Om deze producten te ondersteunen, kiest Novy ervoor om samen te werken met **een selectie van partners**. Zij krijgen een uitgebreide opleiding en kunnen u zo met de nodige expertise en het nodige advies begeleiden in het maken van de juiste keuzes. Novy en haar Premium Partners garanderen op die manier het maximale comfort voor uw droomkeuken.

Dampkappen

	Ecosmart Extra stille, super-efficiënte, duurzame en energievriendelijke producten.		**Designfilter** Filter met moderne en elegante vormgeving.
	Dampkappen met motor (afvoer naar buiten) De meest voorkomende uitvoering is een dampkap met een afvoer naar buiten.		**Randafzuiging** Door de plaatsing van een onderplaat onderaan de dampkap wordt de afzuiging geconcentreerd op de randen. In deze versmalde opening is er eveneens een versnelling van afzuiging. Hoe kleiner het oppervlak, hoe sneller de luchtverplaatsing. Deze versnelling bevordert de efficiëntie van het afvoersysteem.
	Afstandsbediening De dampkappen met dit icoontje zijn standaard uitgerust met een afstandsbediening, de andere dampkappen kunnen hiermee ook worden uitgerust, mits bijbestelling van een extra kit.		
	InTouch InTouch biedt de mogelijkheid om uw Novy dampkap te bedienen vanaf uw Novy inductiekookplaat.		**Click&Fix** Eenvoudige montage door kliksysteem waarmee de dampkap wordt vastgeklikt, waarna enkel nog 4 klemschroeven dienen aangedraaid te worden.
	Inbouwhoogte De inbouwhoogte is de afstand tussen de kookplaat en de dampkap. De inbouwhoogte is van groot belang voor de optimale werking van de dampkap, de maximale inbouwhoogtes worden aangegeven per model.		**Cubic Motor** Vierkant motorhuis dat makkelijk op afstand kan geplaatst worden. Het motorhuis kan in alle richtingen gedraaid worden zodat de uitblaasrichting kan gekozen worden in functie van de situatie. Deze motor is gemaakt voor gebruik binnen in de woning.
	Toren afzuigsysteem Optimale afzuiging ter hoogte van de potten, dankzij verstelbare hoogte van de toren.		**Recirculatie** Om bouwtechnische redenen is een dampkap met luchtafvoer naar buiten in bepaalde woningen niet mogelijk of niet toegelaten. Een recirculatie dampkap is een dampkap die gefilterde kookdampen terugbrengt in de ruimte. Uit de kookdampen worden vetdeeltjes gefilterd door de vetfilter en geurtjes geabsorbeerd door de koolfilter met actieve kool (monoblock filter). Vochtige lucht wordt niet afgevoerd door de dampkap, maar kan via het ventilatiesysteem uit de ruimte verwijderd worden. De meeste Novy dampkappen kunnen met behulp van een extra accessoire uitgerust worden voor recirculatie.
	Toren afzuigsysteem Optimale afzuiging ter hoogte van de potten, afzuiging aan beide zijden van de toren.		
	Geïntegreerde afzuiging Krachtige afzuiging door geïntegreerde dampkap.		
AUTO	**Automatische snelheidsregeling** De Novy Sense sensor zorgt bij detectie van kookdampen en geur voor een automatische snelheidsregeling.		
CONNECT	**Novy Connect** Dankzij de Novy Connect App kan u via uw smartphone of tablet uw Novy apparaat bedienen. Met de Novy Connect App kan u niet alleen uw voorkeuren vastleggen, maar ook informatie en indicatie voor het onderhoud van uw vet- en/of monoblock filter consulteren.		**Sfeerverlichting** Naast de functionele verlichting die op alle dampkappen voorzien is (m.u.v. Maxi Pureline en Pureline zonder verlichting), is er op de volgende modellen ook extra sfeerverlichting voorzien: Mood, Cloud, Phantom, Pureline Pro (Compact). Deze verlichting is dimbaar en de kleurtemperatuur kan aangepast worden aan de sfeer die men wenst (m.u.v. Phantom).

Kookplaten

	Chef-functie Door het inschakelen van de Chef functie worden de flexzones automatisch gekoppeld en ingedeeld in verschillend programmaties. Er kan gekozen worden tussen snel aankoken, aan de kook houden en warm houden.		**Grillfunctie** Bij deze functie wordt de flex functie automatisch geactiveerd voor een groter kookoppervlak. Dankzij deze functie kan u grillen in de meest ideale omstandigheden en met een speciaal aangepaste powerverdeling, ideaal in combinatie met gietijzeren kookgerei.
P	**Power en Super Power** Elke zone bezit een Powerfunctie, waardoor het vermogen aanzienlijk verhoogt. Handig om bv. grote hoeveelheden water te koken. Met de Super Powerfunctie kunt u het extra vermogen nog beter afstellen op de inhoud van de pot.		**Pot Move functie** U kan uw pot of pan verplaatsen naar een nieuwe zone zonder de programmatie van de huidige zone te verliezen via de Pot Move functie.
	Warmtehoudfunctie De warmhoudfunctie maakt het zeer eenvoudig om een constante temperatuur van 42, 70 of 94°C (afhankelijk per model) te behouden.		**Timer en kookwekker** Elke zone heeft een afzonderlijke timer. Deze schakelt de zone automatisch uit na het verlopen van de ingestelde tijd. De kookplaat kan ook als onafhankelijke kookwekker ingesteld worden.
	Stop & Go Stop & Go kan ervoor zorgen dat de energietoevoer tijdelijk wordt uitgeschakeld. Bij aanraking van deze toets worden binnen de 10 minuten alle ingestelde niveaus hernomen.		**Count-up timer** Elke zone in het Pro en Power gamma beschikt apart over een count-up timer die begint te tellen van zodra een zone ingeschakeld wordt. Deze dient als extra geheugensteuntje, wanneer geen timer werd ingesteld.
	Flexzone Met de brugfunctie koppelt u 2 zones aan elkaar (verticaal) zodat u deze met één beweging kan bedienen. Zeer handig bij het gebruik van grote potten en pannen.		**Aankookautomaat** De inhoud van de pot wordt eerst aan de kook gebracht gedurende een vaste tijd, waarna het kookproces op het ingestelde niveau verder gaat.

	Zwart opaak glas Het glas laat geen licht door, wat een egaal zwart kookvlak als resultaat geeft, zonder doorkijk binnenin het toestel.		**Wipe Guard** Vergrendel uw bediening met deze functie, zodat de kookplaat gemakkelijk gereinigd kan worden.
	Touch Control Alle inductiekookplaten zijn eenvoudig en discreet te bedienen door het aanraken van de toetsen met uw vinger.		**Slider-touch control** Bij dit type bediening hoeft u enkel uw vinger over de bediening te laten glijden tot het gewenste niveau. Het niveau kan ook steeds rechtstreeks gekozen worden.
	Indeling kookzones Indeling kookzones, waarbij zones met verschillende vermogens en grootes voorzien zijn. Zie Inductie Comfort, Inductie Domino Comfort en Inductie Multizone.		**Veilig** Bij het wegnemen van de kookpot is alleen contactwarmte van de pot aanwezig. De aanwezige restwarmte koelt zeer snel af. Wanneer per ongeluk een zone wordt ingeschakeld, maar er staat geen kookpot op deze zone, gebeurt er niets. Bovendien is de kookplaat nog uitgerust met extra veiligheden: - aanduiding restwarmte - veiligheid tegen oververhitting - overkookveiligheid - veiligheidsuitschakeling (wanneer toestel lange tijd ononderbroken in werking is) - vergrendeling kookplaat
	Indeling kookzones Indeling kookzones, waarbij er links 2 octagonale Flexzones voorzien zijn voor een grote flexibiliteit en rechts 2 krachtige, verschillende ronde zones.		
	Indeling kookzones Indeling kookzones, waarbij octagonale Flexzones voorzien zijn voor een maximale flexibiliteit en kookoppervlakte.		

Verlichting

	Gesture Control De lichtobjecten met Gesture Control (GC) bediening zijn uitgerust met een enkele sensor. De plaats van de sensor wordt aangeduid met het icoontje in het midden van de armatuur. Onder de sensor kun je met een simpel handgebaar de verlichting aan- en uitschakelen, dimmen of de sfeer instellen door de richting (boven of beneden) van de verlichting te wijzigen. In de sfeerstand kan je daarnaast ook de kleur van de verlichting aanpassen.	RGBW	**Sfeerverlichting** Naast de functionele verlichting, is er ook extra sfeerverlichting voorzien. Bij deze sfeerverlichting wordt gebruik gemaakt van het RGBW-kleursysteem. Deze verlichting is dimbaar en de kleurtemperatuur kan aangepast worden aan de sfeer die men wenst.
PRO	**Gesture Control Pro** De lichtobjecten die voorzien zijn van Gesture Control Pro bediening hebben slimme sensoren over de volledige lengte waardoor je, bovenop de eigenschappen van de standaard Gesture Control (GC), de mogelijkheid hebt om de breedte en positie van de lichtbundel aan te passen. Wil je het licht niet over de volledige lengte van de lamp laten branden, maar alleen daar waar je een wijntje aan het drinken bent, aan het werken of de krant aan het lezen bent? Met je hand sleep je simpelweg de lichtbundel naar de gewenste plaats.		

Novy nv
Noordlaan 6
8520 Kuurne
België

Klantendienst
Tel.: 056 36 51 01
customer-service.be@novy.com

Hersteldienst
Tel.: 056 36 51 02
aftersales.be@novy.com

Showroom (op afspraak)
Tel.: 056 36 51 01
showroom.be@novy.com

Voetnoten

De prijzen vermeld in deze brochure zijn indicatieve Belgische marktprijzen van 01.01.2025 t.e.m 31.12.2025.

Recupel en BTW inbegrepen, plaatsing niet inbegrepen. Prijzen enkel voor verkoop in België en Luxemburg. Productkenmerken en prijzen onder voorbehoud van wijzigingen en drukfouten. Alle kleuren in deze catalogus kunnen slechts benaderd weergegeven worden. De afdruk is dan ook niet bindend.

De inhoud in deze brochure, met inbegrip van de merken, logo's, tekeningen, data, product- of bedrijfsnamen, teksten, beelden, foto's software, e.d. zijn beschermd door intellectuele rechten en behoren toe aan Novy of rechthoudende derden.